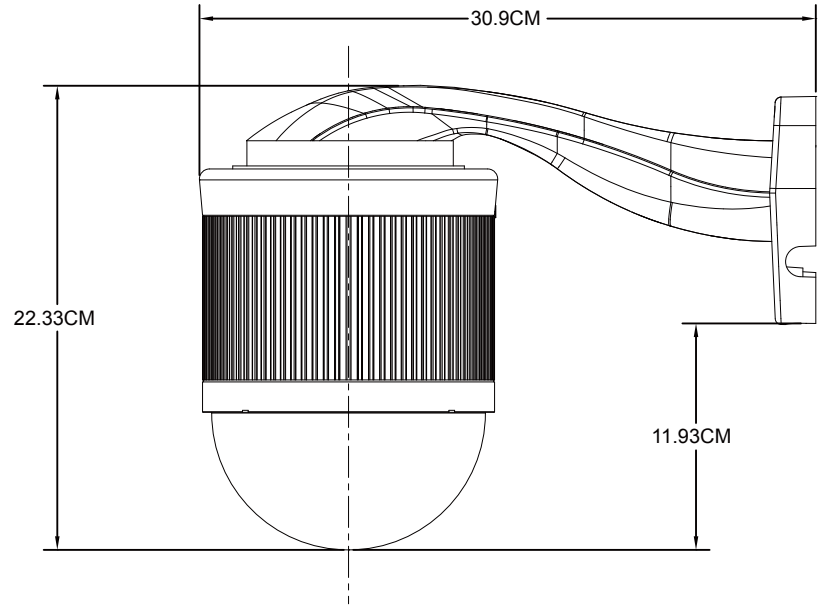
30.9CM
22.33CM
11.93CM

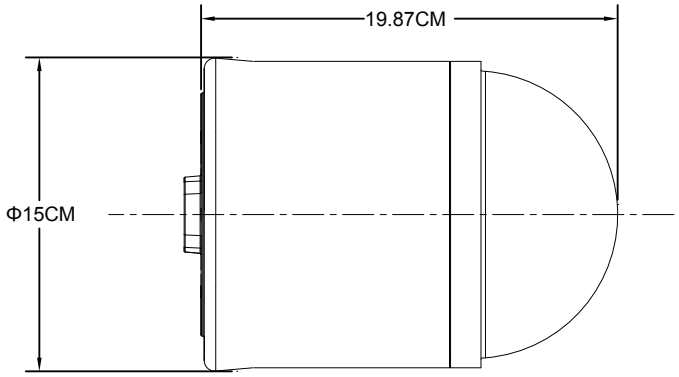
19.87CM
Φ15CM

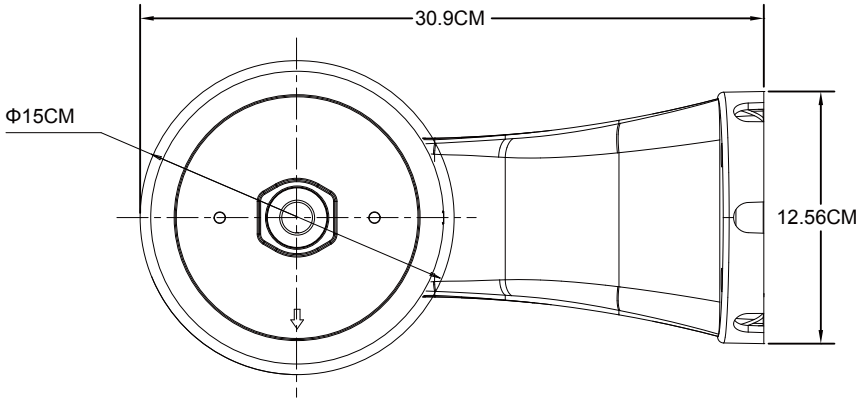
30.9CM
Φ15CM
12.56CM

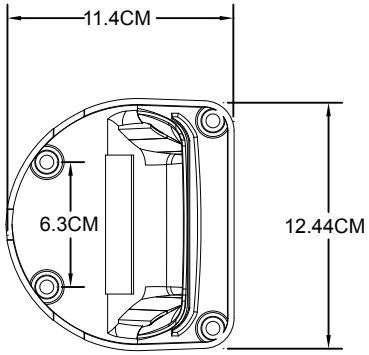
11.4CM
6.3CM
12.44CM

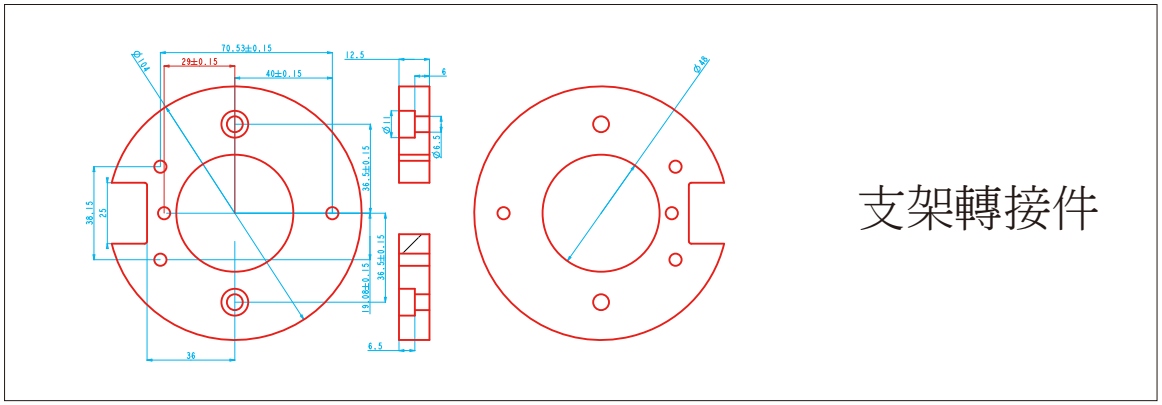
支架轉接件