HIKVISION

Network Camera

Quick Start Guide

User Manual

Installation

1

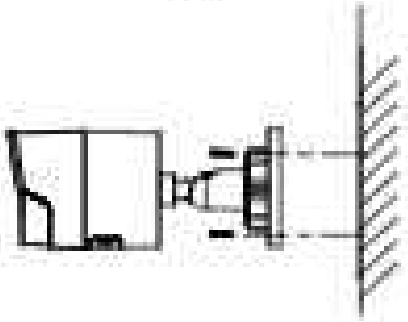

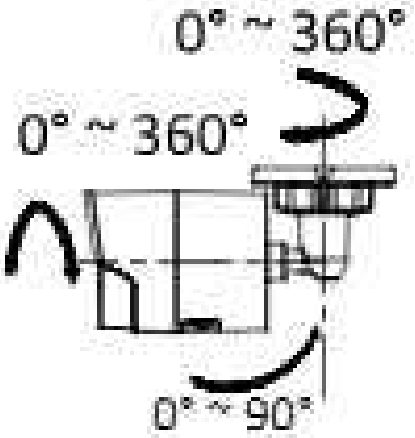

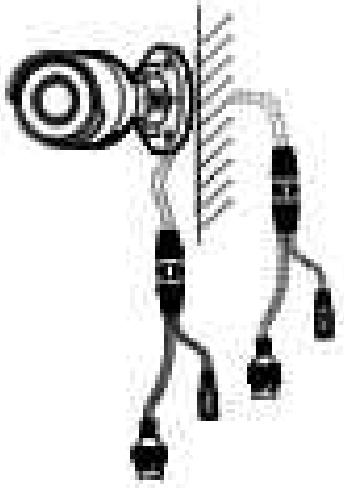

2

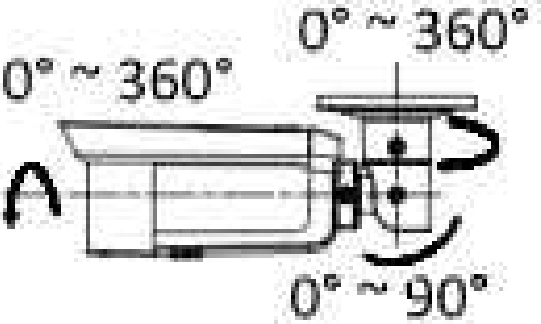

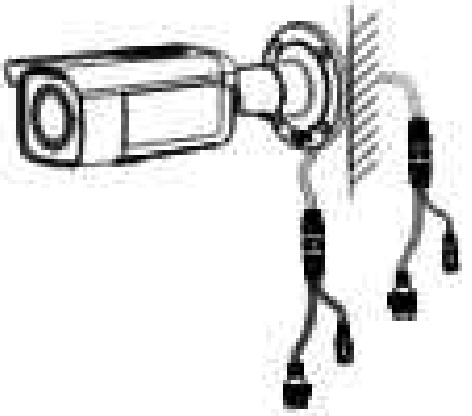

3

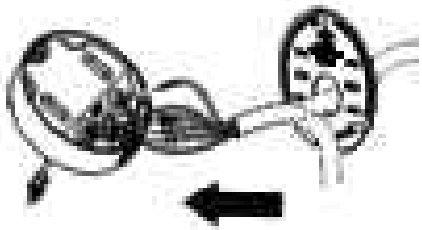

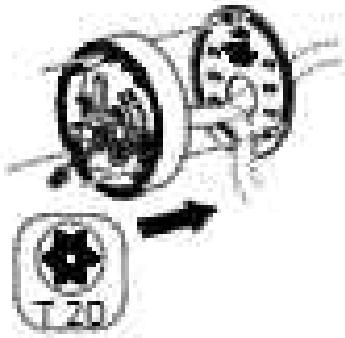

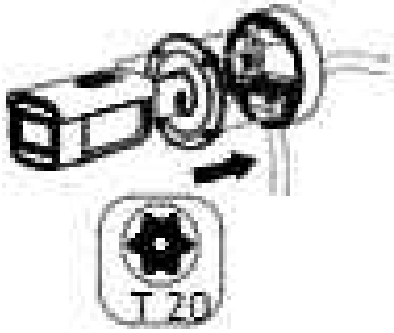

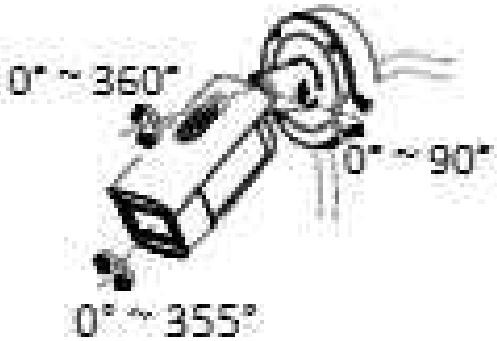

4

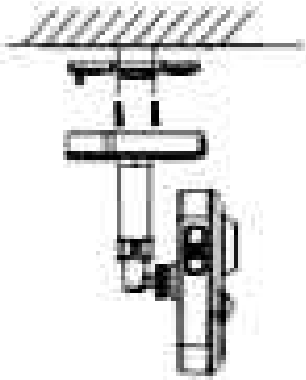

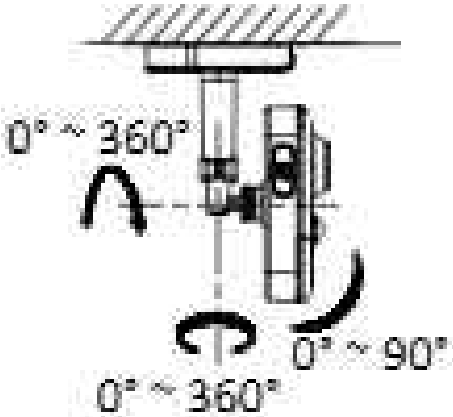

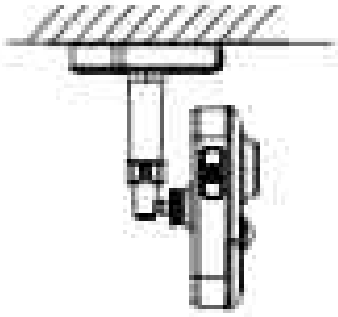

5

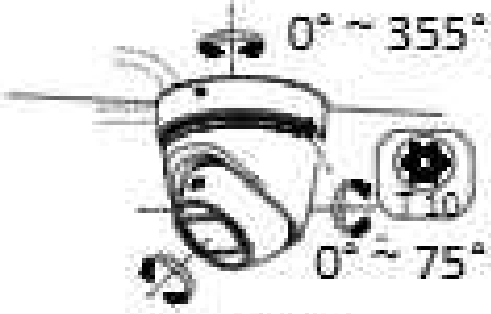

0° ~ 360°

6

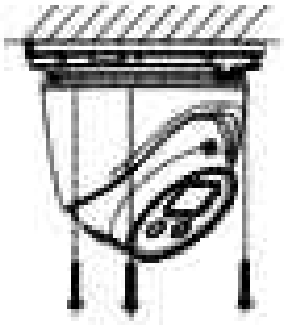

0° ~ 360°

0° ~ 360°

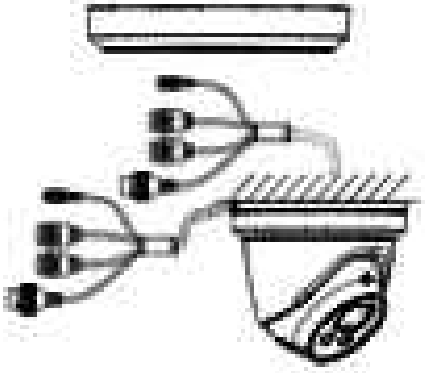

7

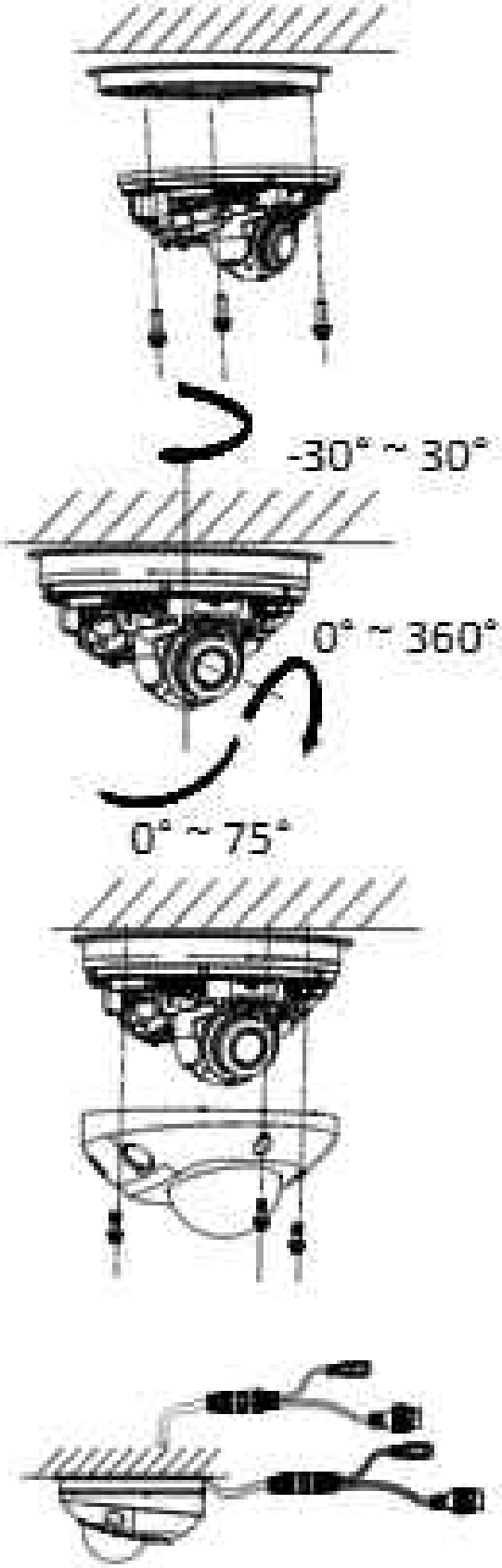

8

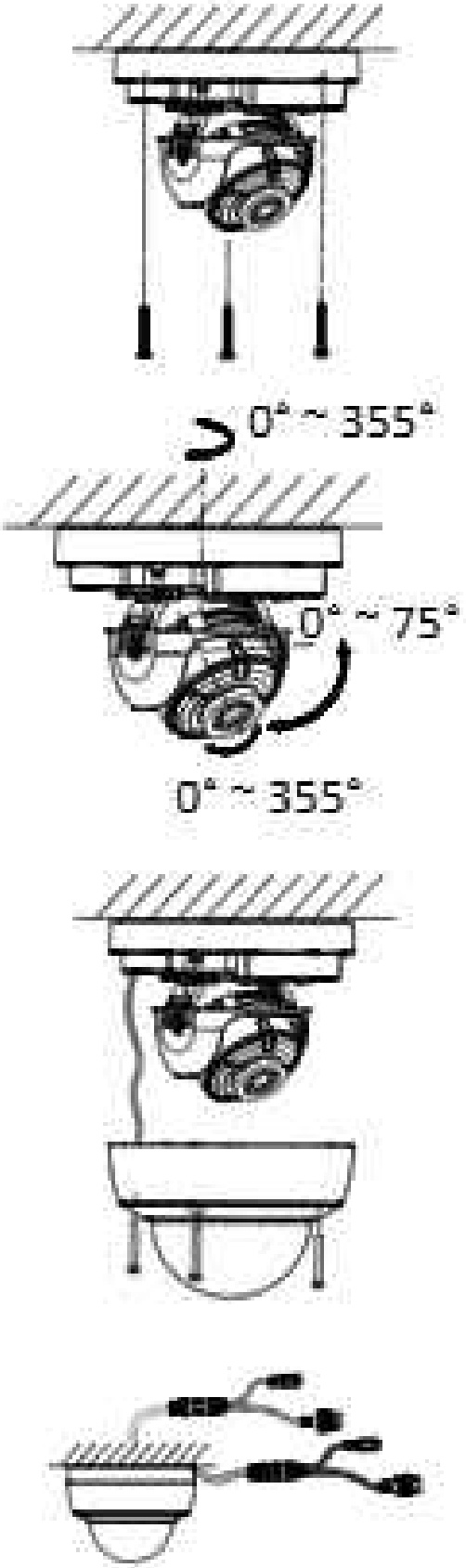

9

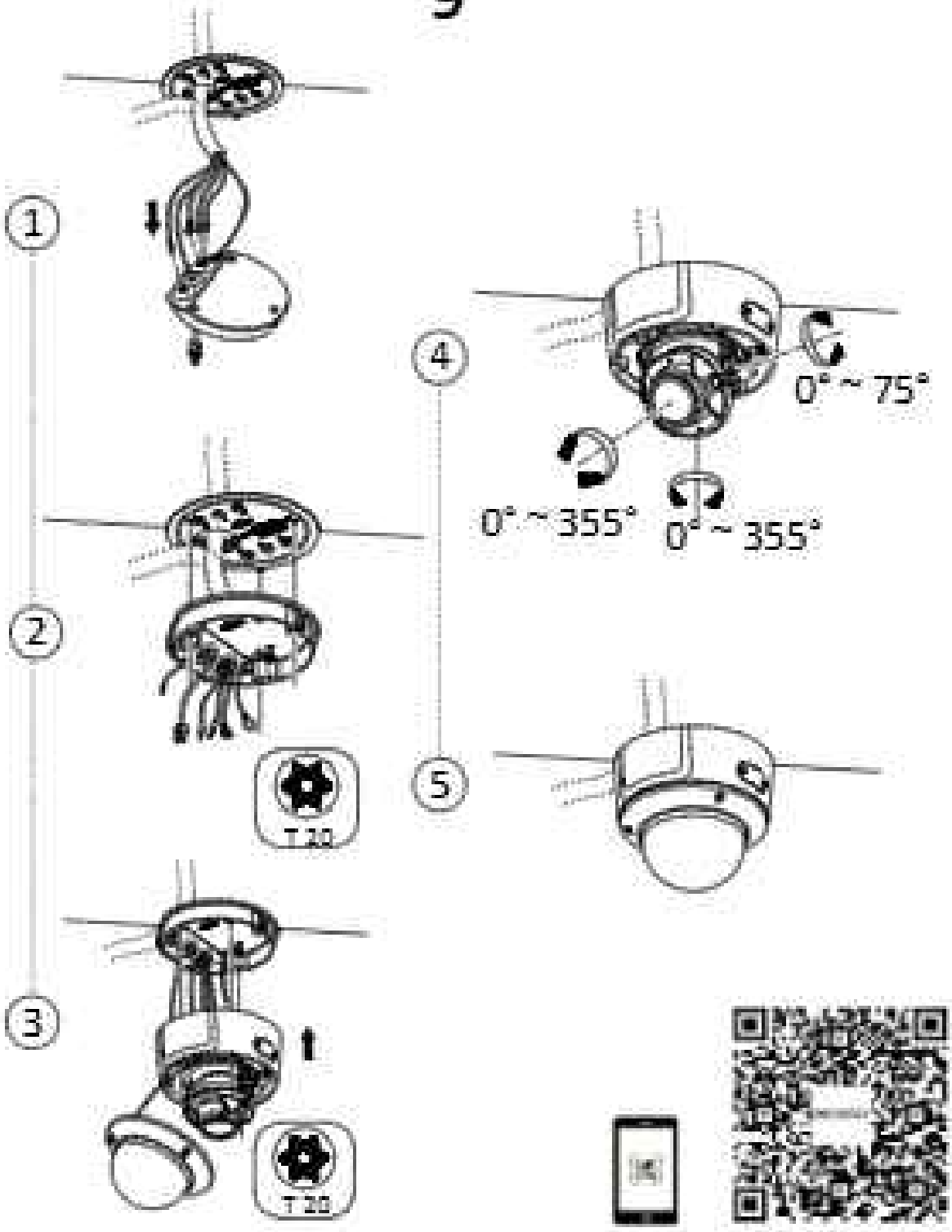

10

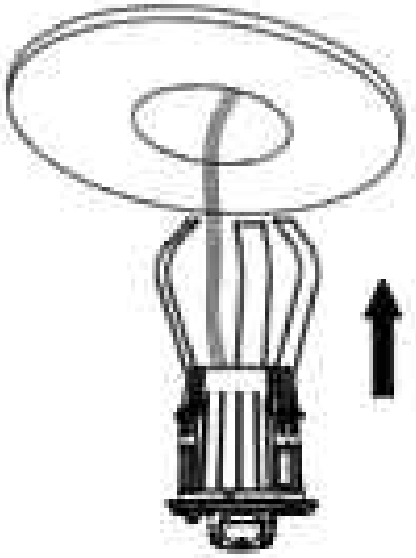

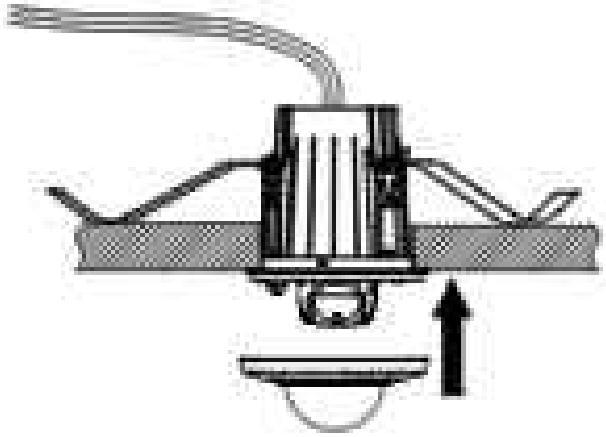

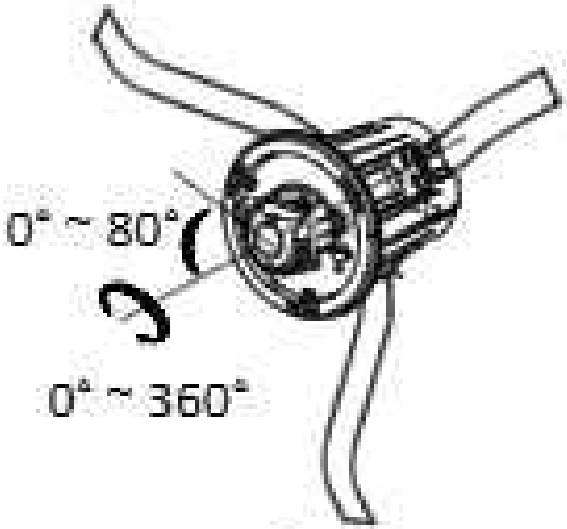

Waterproof

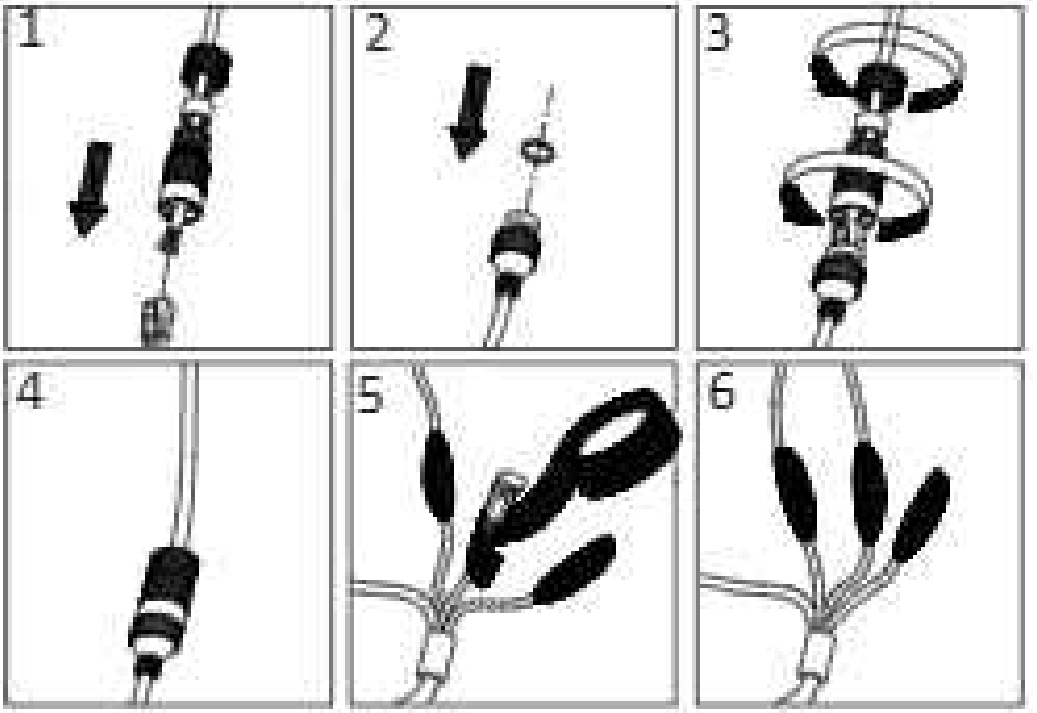

Activate and Access Network Camera

Interface	Description
LAN(PoE)	Network interface, PoE supported.
DC12V, AC24V	Power input interface.
MicroSD	MicroSD card slot Insert the MicroSD card for local storage.
RESET	One-key reset button.
AUDIO IN	Audio input interface.
AUDIO OUT	Audio output interface.
ALARM IN	Alarm input interface. IN1 and GND1, IN2 and GND2 are two pairs of alarm inputs.
ALARM OUT	Alarm output interface. S1 and S2, S3 and S4, S5 and S6 are three pairs of alarm outputs.
RS-485	D+ or D- connect to 485.
DC12V, GND / DC12V_OUT	Power output interface.
BNC	BNC/CVBS interface.
	Grounding.

Note: The interface varies with the models. Please refer to the product datasheet for details.

Regulatory Compliance and Safety Information
Read all information and instructions in this document carefully before using the device and keep it for further reference.
For more device information and instructions, please visit our website at https://www.hikvision.com. You can also refer to other documents (if any) accompanying the device.

About this Document
The document includes instructions for using and managing the product. Pictures, charts, images and all other information hereinafter are for description and explanation only. The information contained in the document is subject to change, without notice, due to firmware updates or other reasons. Please find the latest version in the company website (https://www.hikvision.com).
Please use this document under the guidance of professionals.
©2023 Hangzhou Hikvision Digital Technology Co., Ltd. All rights reserved.

Trademarks
HIKVISION and other Hikvision's trademarks and logos are the properties of Hikvision in various jurisdictions. Other trademarks and logos mentioned are the properties of their respective owners.
HDMI: The terms HDMI and HDMI High-Definition Multimedia Interface, and the HDMI Logo are trademarks or registered trademarks of HDMI Licensing Administrator, Inc. in the United States and other countries.

Disclaimer
TO THE MAXIMUM EXTENT PERMITTED BY APPLICABLE LAW, THIS MANUAL AND THE PRODUCT DESCRIBED, WITH ITS HARDWARE, SOFTWARE AND FIRMWARE, ARE PROVIDED "AS IS" AND "WITH ALL FAULTS AND ERRORS". HIKVISION MAKES NO WARRANTIES, EXPRESS OR IMPLIED, INCLUDING WITHOUT LIMITATION, MERCHANTABILITY, SATISFACTORY QUALITY, OR FITNESS FOR A PARTICULAR PURPOSE. THE USE OF THE PRODUCT BY YOU IS AT YOUR OWN RISK. IN NO EVENT WILL HIKVISION BE LIABLE TO YOU FOR ANY SPECIAL, CONSEQUENTIAL, INCIDENTAL, OR INDIRECT DAMAGES, INCLUDING, AMONG OTHERS, DAMAGES FOR LOSS OF BUSINESS PROFITS, BUSINESS INTERRUPTION, OR LOSS OF DATA, CORRUPTION OF SYSTEMS, OR LOSS OF DOCUMENTATION, WHETHER BASED ON BREACH OF CONTRACT, TORT (INCLUDING NEGLIGENCE), PRODUCT LIABILITY, OR OTHERWISE, IN CONNECTION WITH THE USE OF THE PRODUCT, EVEN IF HIKVISION HAS BEEN ADVISED OF THE POSSIBILITY OF SUCH DAMAGES OR LOSS.
YOU ACKNOWLEDGE THAT THE NATURE OF THE INTERNET PROVIDES FOR INHERENT SECURITY RISKS, AND HIKVISION SHALL NOT TAKE ANY RESPONSIBILITIES FOR ABNORMAL OPERATION, PRIVACY LEAKAGE OR OTHER DAMAGES RESULTING FROM CYBER-ATTACK, HACKER ATTACK, VIRUS INFECTION, OR OTHER INTERNET SECURITY RISKS; HOWEVER, HIKVISION WILL PROVIDE TIMELY TECHNICAL SUPPORT IF REQUIRED.
YOU AGREE TO USE THIS PRODUCT IN COMPLIANCE WITH ALL APPLICABLE LAWS, AND YOU ARE SOLELY RESPONSIBLE FOR ENSURING THAT YOUR USE CONFORMS TO THE APPLICABLE LAW. ESPECIALLY, YOU ARE RESPONSIBLE, FOR USING THIS PRODUCT IN A MANNER THAT DOES NOT INFRINGE ON THE RIGHTS OF THIRD PARTIES, INCLUDING WITHOUT LIMITATION, RIGHTS OF PUBLICITY, INTELLECTUAL PROPERTY RIGHTS, OR DATA PROTECTION AND OTHER PRIVACY RIGHTS. YOU SHALL NOT USE THIS PRODUCT FOR ANY PROHIBITED END-USES, INCLUDING THE DEVELOPMENT OR PRODUCTION OF WEAPONS OF MASS DESTRUCTION, THE DEVELOPMENT OR PRODUCTION OF CHEMICAL OR BIOLOGICAL WEAPONS, ANY ACTIVITIES IN THE CONTEXT RELATED TO ANY NUCLEAR EXPLOSIVE OR UNSAFE NUCLEAR FUEL-CYCLE, OR IN SUPPORT OF HUMAN RIGHTS ABUSES.
IN THE EVENT OF ANY CONFLICTS BETWEEN THIS MANUAL AND THE APPLICABLE LAW, THE LATTER PREVAILS.

These clauses apply only to the products bearing the corresponding mark or information.

Regulatory Information
FCC Information
Please take attention that changes or modification not expressly approved by the party responsible for compliance could void the user's authority to operate the equipment.
FCC compliance: This equipment has been tested and found to comply with the limits for a Class B digital device, pursuant to part 15 of the FCC Rules. These limits are designed to provide reasonable protection against harmful interference in a residential installation. This equipment generates, uses and can radiate radio frequency energy and, if not installed and used in accordance with the instructions, may cause harmful interference to radio communications. However, there is no guarantee that interference will not occur in a

particular installation. If this equipment does cause harmful interference to radio or television reception, which can be determined by turning the equipment off and on, the user is encouraged to try to correct the interference by one or more of the following measures:
—Reorient or relocate the receiving antenna.
—Increase the separation between the equipment and receiver.
—Connect the equipment into an outlet on a circuit different from that to which the receiver is connected.
—Consult the dealer or an experienced radio/TV technician for help.
* Wi-Fi device:
This equipment should be installed and operated with a minimum distance 20cm between the radiator and your body.
FCC Conditions:
This device complies with part 15 of the FCC Rules. Operation is subject to the following two conditions:
1. This device may not cause harmful interference.
2. This device must accept any interference received, including interference that may cause undesired operation.
EU/UK Compliance Statement:

This product and - if applicable - the supplied accessories too are marked with "CE" and comply therefore with the applicable harmonized European standards listed under the EMC Directive 2014/30/EU, the LVD Directive 2014/35/EU, the RoHS Directive 2011/65/EU, Wi-Fi device: the RE Directive 2014/53/EU

This product and - if applicable - the supplied accessories too are marked with "UKCA" and comply therefore with the following directives: Electromagnetic Compatibility Regulations 2016, Electrical Equipment (Safety) Regulations 2016, the Restriction of the Use of Certain Hazardous Substances in Electrical and Electronic Equipment Regulations 2012, Wi-Fi device: Radio Equipment Regulations 2017.

Directive 2012/19/EU (WEEE Directive): Products marked with this symbol cannot be disposed of as unsorted municipal waste in the European Union. For proper recycling, return this product to your local supplier upon the purchase of equivalent new equipment, or dispose of it at designated collection points. For more information see: www.recyclethis.info.
According to the Waste Electrical and Electronic Equipment Regulations 2013: Products marked with this symbol cannot be disposed of as unsorted municipal waste in the United Kingdom. For proper recycling, return this product to your local supplier upon the purchase of equivalent new equipment, or dispose of it at designated collection points. For more information see: www.recyclethis.info.

Directive 2006/66/EC and its amendment 2013/56/EU (Battery Directive): This product contains a battery that cannot be disposed of as unsorted municipal waste in the European Union. See the product documentation for specific battery information. The battery is marked with this symbol, which may include lettering to indicate cadmium (Cd), lead (Pb), or mercury (Hg). For proper recycling, return the battery to your supplier or to a designated collection point. For more information see: www.recyclethis.info.
According to the Batteries and Accumulators (Placing on the Market) Regulations 2008 and the Waste Batteries and Accumulators Regulations 2009: This product contains a battery that cannot be disposed of as unsorted municipal waste in the United Kingdom. See the product documentation for specific battery information. The battery is marked with this symbol, which may include lettering to indicate cadmium (Cd), lead (Pb), or mercury (Hg). For proper recycling, return the battery to your supplier or to a designated collection point. For more information see: www.recyclethis.info.
Industry Canada ICES-003 Compliance
This device meets the CAN ICES-003 (B)/NMB-003 (B) standards requirements.
Cet appareil répond aux exigences des normes CAN ICES-003 (B)/NMB-003 (B).
* Wi-Fi device:
This device complies with Industry Canada license-exempt RSS standard(s). Operation is subject to the following two conditions:
(1) this device may not cause interference, and
(2) this device must accept any interference, including interference that may cause undesired operation of the device.
Le présent appareil est conforme aux CNR d'Industrie Canada applicables aux appareils radioexempts de licence. L'exploitation est autorisée aux deux conditions suivantes :
(1) l'appareil ne doit pas produire de brouillage, et
(2) l'utilisateur de l'appareil doit accepter tout brouillage radioélectrique subi, même si le brouillage est susceptible d'en compromettre le fonctionnement.
Under Industry Canada regulations, this radio transmitter may only operate using an antenna of a type and maximum (or lesser) gain approved for the transmitter by Industry Canada. To reduce potential radio interference to other users, the antenna type and its gain should be so chosen that the equivalent isotropically radiated power (e.i.r.p.) is not more than that necessary for successful communication.
Conformément à la réglementation d'Industrie Canada, le présent émetteur radio peut fonctionner avec une antenne d'un type et d'un gain maximal (ou inférieur) approuvé pour l'émetteur par Industrie Canada. Dans le but de réduire les risques de brouillage radioélectrique à l'intention des autres utilisateurs, il faut choisir le type d'antenne et son gain de sorte que la puissance isotrope rayonnée équivalente (p.i.r.e.) ne dépasse pas l'intensité nécessaire à l'établissement d'une communication satisfaisante.
This equipment should be installed and operated with a minimum distance 20cm between the radiator and your body.
Cet équipement doit être installé et utilisé à une distance minimale de 20 cm entre le radiateur et votre corps.
KC
사용자 안내문
이 기기는 가정용(B급) 전자파 적합성 기기로서 주로 가정에서 사용하는 것을 목적으로 하며, 모든 지역에서 사용할 수 있습니다.
Safety Instruction
These instructions are intended to ensure that the user can use the product correctly to avoid danger or property loss.
Laws and Regulations
The device should be used in compliance with local laws, electrical safety regulations, and fire prevention regulations.
Electricity
In the use of the product, you must be in strict

compliance with the electrical safety regulations of the nation and region. The equipment shall not be exposed to dripping or splashing and that no objects filled with liquids, such as vases, shall be placed on the equipment. Provide a surge suppressor at the inlet opening of the equipment under special conditions such as the mountain top, iron tower, and forest. CAUTION: To reduce the risk of fire, replace only with the same type and rating of fuse.

Battery

Do not ingest battery. Chemical burn hazard! This product contains a coin/button cell battery. If the coin/button cell battery is swallowed, it can cause severe internal burns in just 2 hours and can lead to death. Keep new and used batteries away from children. If the battery compartment does not close securely, stop using the product and keep it away from children. If you think batteries might have been swallowed or placed inside any part of the body, seek immediate medical attention. CAUTION: Risk of explosion if the battery is replaced by an incorrect type. Dispose of used batteries according to the instructions. Improper replacement of the battery with an incorrect type may defeat a safeguard (for example, in the case of some lithium battery types). Do not dispose of the battery into fire or a hot oven, or mechanically crush or cut the battery, which may result in an explosion. Do not leave the battery in an extremely high temperature surrounding environment, which may result in an explosion or the leakage of flammable liquid or gas. Do not subject the battery to extremely low air pressure, which may result in an explosion or the leakage of flammable liquid or gas. + Identifies the positive terminal(s) of equipment which is used with, or generates direct current. - Identifies the negative terminal(s) of equipment which is used with, or generates direct current.

Fire Prevention

No naked flame sources, such as lighted candles, should be placed on the equipment. The metal part of the equipment is used for debugging only.

Hot Surface Prevention

CAUTION: Hot parts! Burned fingers when handling the parts. Wait one-half hour after switching off before handling parts. This sticker is to indicate that the marked item can be hot and should not be touched without taking care. For device with this sticker, this device is intended for installation in a restricted access location, access can only be gained by service persons or by users who have been instructed about the reasons for the restrictions applied to the location and about any precautions that shall be taken.

Installation

Install the equipment according to the instructions in this manual.

Power Supply

Device powered by Safety Extra-Low Voltage(SELV): The power source should meet limited power source or PS2 requirements according to IEC 60950-1 or IEC 62368-1 standard.

Device powered by AC mains supply voltage: The equipment must be connected to an earthed mains socket-outlet. An appropriate readily accessible disconnect device shall be incorporated external to the equipment. An appropriate overcurrent protective device shall be incorporated external to the equipment, not exceeding the specification of the building. An all-pole mains switch shall be incorporated in the electrical installation of the building. Ensure correct wiring of the terminals for connection to an AC mains supply. The equipment has been designed, when required, modified for connection to an IT power distribution system.

White Light Illuminator (If supported)

Possibly hazardous optical radiation emitted from this product. DO NOT stare at operating light source. May be harmful to the eyes. Wear appropriate eye protection or DO NOT turn on the white light when you assemble, install or maintain the camera.

Transportation

Keep the device in original or similar packaging while transporting it.

System Security

The installer and user are responsible for password and security configuration.

Maintenance

If the product does not work properly, please contact your dealer or the nearest service center. We shall not assume any responsibility for problems caused by unauthorized repair or maintenance. A few device components (e.g., electrolytic capacitor) require regular replacement. The average lifespan varies, so periodic checking is recommended. Contact your dealer for details.

Cleaning

Please use a soft and dry cloth when clean inside and outside surfaces of the product cover. Do not use alkaline detergents.

Using Environment

DO NOT place the camera in extremely hot, cold, dusty or damp locations, and do not expose it to high electromagnetic radiation.

Emergency

If smoke, odor, or noise arises from the device, immediately turn off the power, unplug the power cable, and contact the service center.

Time Synchronization

Set up device time manually for the first time access if the local time is not synchronized with that of the network. Visit the device via Web browser/client software and go to time settings interface.

Reflection

Make sure that no reflective surface is too close to the device lens. The IR light from the device may reflect back into the lens causing reflection.

Français

Ces clauses ne s'appliquent qu'aux produits portant la marque ou l'information correspondante.

Déclaration de conformité UE

Ce produit et - le cas échéant - les accessoires fournis sont marqués « CE » et sont donc conformes aux normes européennes harmonisées applicables énumérées dans la directive CEM 2014/30/UE, la directive DBT 2014/35/UE, la directive RoHS 2011/65/UE, éventuellement Wi-Fi : la directive RE 2014/53/UE

Directive 2002/96/UE (directive DEEE) : dans l'Union européenne, les produits portant ce pictogramme ne doivent pas être déposés dans une décharge municipale où le tri des déchets n'est pas pratiqué. Pour un recyclage adéquat, remettez ce produit à votre revendeur lors de l'achat d'un nouvel équipement équivalent, ou déposez-le dans un lieu de collecte prévu à cet effet. Pour de plus amples informations, visitez le site Web : www.recyclethis.info.

Directive 2006/66/CE et son amendement 2008/98/UE (directive sur les batteries) : ce produit renferme une batterie qui ne doit pas être déposée dans une décharge municipale où le tri des déchets n'est pas pratiqué, dans l'Union européenne. Pour plus de précisions sur la batterie, reportez-vous à sa documentation. La batterie porte le pictogramme ci-contre, qui peut inclure la mention Cd (cadmium), Pb (plomb) ou Hg (mercure). Pour la recycler correctement, renvoyez la batterie à votre revendeur ou déposez-la dans un point de collecte prévu à cet effet. Pour de plus amples informations, visitez le site Web : www.recyclethis.info.

Consignes de sécurité

Ces consignes visent à s'assurer que l'utilisateur puisse utiliser le produit correctement afin d'éviter tout danger ou dommage matériel.

Lois et réglementations

L'appareil doit être utilisé conformément à la législation locale ainsi qu'aux réglementations en matière de sécurité électrique et de prévention des incendies.

Electricité

En utilisant le produit, vous devez respecter la réglementation relative à la sécurité électrique de votre pays ou région. L'équipement ne doit pas être exposé aux gouttes ou aux éclaboussures et aucun objet rempli de liquide, comme un vase, ne doit être placé sur l'équipement. Prévoyez un suppresseur de surtension à l'orifice d'entrée de l'équipement dans des conditions d'installation particulières p. ex. au sommet d'une montagne, d'une tour métallique et en forêt.

ATTENTION : Pour réduire le risque d'incendie, remplacez-le uniquement par un fusible de même type et de même calibre.

Batterie

Ne pas ingérer pas la batterie. Risque de brûlure chimique ! Ce produit contient une pile bouton. Si la pile bouton est avalée, celle-ci peut provoquer de graves brûlures internes en seulement 2 heures et entraîner la mort. Conservez les piles neuves et usagées hors de la portée des enfants. Si le compartiment des piles ne peut pas être complètement refermé, cessez d'utiliser le produit et conservez-le hors de la portée des enfants. Si vous pensez que des piles ont été ingérées ou insérées à l'intérieur d'une partie du corps, consultez immédiatement un médecin. ATTENTION : Il y a un risque d'explosion lorsque la pile est remplacée par une pile de type incorrect. Éliminez les batteries usées conformément aux instructions. Le remplacement de la pile par une pile du mauvais type peut conduire à l'annulation d'une protection (par exemple, dans le cas de certains types de batteries au lithium). Ne jetez pas une batterie au feu ou dans un four chaud, ni ne broyez mécaniquement ou découpez une batterie, car cela pourrait engendrer une explosion. Ne laissez pas une batterie dans un environnement ambiant extrêmement chaud, car vous encourez un risque d'explosion ou une fuite de liquide ou de gaz inflammable. N'exposez pas une batterie à des pressions atmosphériques extrêmement basses, car vous encourez un risque d'explosion ou une fuite de liquide ou de gaz inflammable. Le symbole « + » identifie la (les) borne(s) positive(s) de l'équipement qui est utilisé avec, ou qui génère du courant continu. Le symbole « - » identifie la (les) borne(s) négative(s) de l'équipement qui est utilisé avec, ou qui génère du courant continu.

Prévention des incendies

Aucune source de flamme nue, telle que des bougies allumées, ne doit être placée sur l'équipement. La port série de l'équipement est utilisé uniquement à des fins de débogage.

Prévention des surfaces chaudes

ATTENTION : Composants chauds ! La manipulation des pièces risque de brûler les doigts. Attendez une demi-heure après l'arrêt de l'appareil avant de manipuler les pièces. Cet autocollant indique que l'élément marqué peut être chaud et qu'il doit être manipulé avec précaution. La présence de cet autocollant sur un appareil indique qu'il doit être installé dans une zone dont l'accès est restreint et réservé au personnel de service ou aux utilisateurs ayant été informés sur les raisons des restrictions appliquées à cette zone, et sur toutes les précautions à prendre.

Installation

Installez l'équipement conformément aux instructions de ce manuel. Afin d'éviter tout accident, cet appareil doit être correctement attaché sur le sol/mur conformément aux instructions d'installation. N'installez jamais l'équipement sur un support instable. L'équipement pourrait tomber, entraînant des blessures graves voire la mort.

Alimentation électrique

Dispositif alimenté par une très basse tension de sécurité (TBTS) : La source d'alimentation doit répondre aux exigences SELV ou relatives à une source d'alimentation limitée conformément à la norme CEI 60950-1 ou CEI 62368-1. Dispositif alimenté par une alimentation secteur : L'équipement doit être connecté à une prise de courant reliée à la terre. Un dispositif de déconnexion approprié et facilement accessible doit être incorporé de manière externe à l'équipement. Un dispositif de protection contre les surintensités approprié doit être intégré en externe à l'équipement, sans dépasser les spécifications du bâtiment. Un interrupteur principal omnipolaire doit être intégré à l'installation électrique du bâtiment. Assurez-vous d'effectuer un câblage approprié des bornes pour un branchement à une alimentation secteur. L'équipement a été conçu, lorsque nécessaire, et modifié pour être connecté à un système à neutre impédant.

Éclairage à lumière blanche (lorsque cette fonction est prise en charge)

Ce produit est susceptible d'émettre des rayonnements optiques dangereux. Ne regardez pas la source lumineuse lorsqu'elle est allumée. Elle peut être nocive pour les yeux. Portez une protection oculaire adaptée ou n'allumez pas la lumière blanche lorsque vous procédez à l'assemblage, à l'installation ou à l'entretien de la caméra.

Transport

Gardez l'appareil dans son emballage d'origine ou dans un emballage similaire lors de son transport.

Sécurité du système

Il incombe à l'installateur et à l'utilisateur de gérer la configuration des mots de passe et de la sécurité.

Maintenance

Si le produit ne fonctionne pas correctement, contactez votre revendeur ou le centre de service le plus proche. Nous n'assumerons aucune responsabilité concernant les

problèmes causés par une réparation ou une opération de maintenance non autorisée. Certains composants de l'appareil (p. ex., condensateur électrolytique) doivent être remplacés régulièrement. Leur durée de vie moyenne est variable, c'est pourquoi des contrôles périodiques sont recommandés. Veuillez contacter votre distributeur pour plus d'informations.

Nettoyage

Utilisez un chiffon doux et sec pour nettoyer l'intérieur et l'extérieur du couvercle du produit. N'utilisez pas de détergent alcalin.

Environnement d'exploitation

Pendant l'utilisation de tout équipement générant un laser, veillez à ce que l'objectif de l'appareil ne soit pas exposé au faisceau laser, car il pourrait brûler. N'exposez PAS l'appareil à de puissants rayonnements électromagnétiques ou à des environnements poussiéreux. Appareil destiné à une utilisation en intérieur uniquement. Installez-le dans un endroit sec et bien aéré. N'orientez PAS l'objectif vers le soleil ou toute autre source de lumière vive. L'humidité tolérée en fonctionnement doit être de 90 % ou moins (sans condensation). N'installez PAS la caméra dans des endroits extrêmement chauds ou froids, poussiéreux ou humides. La caméra ne doit pas être exposée à des radiations électromagnétiques élevées.

Urgence

Si de la fumée, des odeurs ou du bruit s'échappent de l'appareil, mettez immédiatement l'appareil hors tension et débranchez le câble d'alimentation, puis contactez un centre de réparation.

Synchronisation de l'heure

Si l'heure locale de l'appareil n'est pas synchronisée avec celle du réseau, configurez-la manuellement lors du premier accès. Accédez à l'appareil via un navigateur Web/le logiciel client, puis rendez-vous dans l'interface des réglages de l'heure.

Reflets

Assurez-vous qu'aucune surface réfléchissante ne se trouve à proximité de l'objectif de l'appareil. La lumière infrarouge de l'appareil peut se réfléchir dans l'objectif et entraîner des problèmes de réflexion.

Deutsch

Diese Bestimmungen gelten nur für Produkte, die das entsprechende Zeichen oder die entsprechenden Informationen tragen.

EU-Konformitätserklärung

Dieses Produkt und (gegebenenfalls) das mitgelieferte Zubehör tragen das „CE"-Kennzeichen und entsprechen den einvernehmlichen harmonisierten europäischen Normen, die in der EMV-Richtlinie 2014/30/EU, der RoHS-Richtlinie 2011/65/EU, der Niederspannungsrichtlinie 2014/35/EU und der RED-Richtlinie 2014/53/EU für WLAN-Geräte aufgeführt sind.

Richtlinie 2012/19/EU (WEEE-Richtlinie): Produkte, die mit diesem Symbol gekennzeichnet sind, dürfen innerhalb der Europäischen Union nicht mit dem Hausmüll entsorgt werden. Für korrektes Recycling geben Sie dieses Produkt an Ihren örtlichen Fachhändler zurück oder entsorgen Sie es an einer der Sammelstellen. Weitere Informationen finden Sie unter: www.recyclethis.info

Richtlinie 2006/66/EG und ihre Änderung 2013/56/EU (Batterierichtlinie): Dieses Produkt enthält einen Akku, der innerhalb der Europäischen Union nicht mit dem Hausmüll entsorgt werden darf. Siehe Produktdokumentation für spezifische Hinweise zu Akkus oder Batterien. Der Akku ist mit diesem Symbol gekennzeichnet, das zusätzlich die Buchstaben Cd für Cadmium, Pb für Blei oder Hg für Quecksilber enthalten kann. Für korrektes Recycling geben Sie die Akkus/Batterien an Ihren örtlichen Fachhändler zurück oder entsorgen Sie sie an einer der Sammelstellen. Weitere Informationen finden Sie unter: www.recyclethis.info

Sicherheitshinweis

Diese Hinweise sollen sicherstellen, dass der Benutzer das Produkt korrekt benutzen kann, um Gefahren oder Vermögensschäden zu vermeiden.

Gesetze und Vorschriften

Das Gerät muss in Übereinstimmung mit lokalen Gesetzen, Vorschriften zur elektrischen Sicherheit und Brandschutzvorschriften verwendet werden.

Elektrizität

Bei der Verwendung des Produkts müssen die elektrischen Sicherheitsbestimmungen des Landes oder der Region strikt eingehalten werden. Das Gerät vor tropfenden oder spritzenden Flüssigkeiten schützen. Auf dem Gerät dürfen keine mit Flüssigkeit gefüllten Objekte, wie z. B. Vasen, abgestellt werden. Sorgen Sie für einen Überspannungsschutz an der Eingängen der Anlage bei besonderen Umgebungsbedingungen wie Berggipfel, Metallturm und Wald. ACHTUNG: Um die Feuergefahr zu verringern, ersetzen Sie Sicherungen nur durch Sicherungen des gleichen Typs und der gleichen Leistung.

Akku

Verschlucken Sie niemals die Batterie.

Verätzungsgefahr! Dieses Produkt enthält eine Knopfzellenbatterie. Wenn die Knopfzellenbatterie verschluckt wird, kann dies innerhalb von 2 Stunden zu schweren inneren Verätzungen und Tod führen. Halten Sie neue und gebrauchte Batterien von Kindern fern. Wenn das Batteriefach nicht sicher schließt, beenden Sie den Gebrauch des Produkts und halten Sie es von Kindern fern. Suchen Sie umgehend ärztliche Hilfe auf, wenn Sie vermuten, dass Batterien verschluckt oder in Körperöffnungen eingeführt wurden. ACHTUNG: Bei Austausch der Batterie durch einen falschen Typ besteht Explosionsgefahr. Entsorgen Sie verbrauchte Batterien entsprechend der Anleitung. Unsachgemäßer Austausch der Batterien durch einen falschen Typ kann eine Schutzvorrichtung umgehen (z. B. bei einigen Lithium-Batterietypen). Batterien nicht durch Verbrennen, in einem heißen Ofen oder Zerkleinern oder Zerschneiden entsorgen. Das kann zu einer Explosion führen. Bewahren Sie Batterien nicht in einer Umgebung mit extrem hoher Temperatur auf. Das kann zu einer Explosion oder zum Auslaufen von entflammbarer Flüssigkeit oder Gas führen. Setzen Sie Batterien keinem extrem niedrigen Luftdruck aus. Das kann zu einer Explosion oder zum Auslaufen von entflammbarer Flüssigkeit oder Gas führen. ÷ kennzeichnet den/die Pluspol(e) von Geräten, die mit

Gleichstrom betrieben werden oder Gleichstrom erzeugen. – kennzeichnet den/die Minuspol(e) von Geräten, die mit Gleichstrom betrieben werden oder Gleichstrom erzeugen.

Brandschutz

Stellen Sie keine offenen Flammen (wie brennende Kerzen) auf dem Gerät ab. Die serielle Schnittstelle des Geräts wird nur zur Fehlersuche verwendet.

Heiße Oberflächen

ACHTUNG: Heiße Teile! Sie können sich bei Berührung der Teile Verbrennungen zuziehen. Warten Sie nach dem Ausschalten eine halbe Stunde, bevor Sie Teile anfassen. Dieser Aufkleber weist darauf hin, dass der markierte Gegenstand heiß sein kann und nur vorsichtig angefasst werden darf. Ein Gerät mit diesem Aufkleber ist für die Installation an einem Ort mit beschränktem Zugang bestimmt, der nur von Servicepersonal oder von Benutzern betreten werden kann, die über die Gründe für die Zugangsbeschränkungen und über die zu treffenden Vorsichtsmaßnahmen informiert wurden.

Installation

Installieren Sie das Gerät gemäß den Anweisungen in diesem Handbuch. Um Verletzungen zu vermeiden, muss dieses Gerät gemäß den Installationsanweisungen sicher am Boden/an der Wand montiert werden. Stellen Sie das Gerät niemals an einem instabilen Ort auf. Es könnte umfallen und schwere oder sogar tödliche Verletzungen verursachen.

Spannungsversorgung

Über Schutzkleinspannung versorgtes Gerät: Die Stromquelle muss die Anforderungen an eine Stromquelle mit begrenzter Leistung oder PS2 gemäß der Norm IEC 60950-1 oder IEC 62368-1 erfüllen. Über Netzspannung versorgtes Gerät: Das Gerät muss an eine geerdete Netzsteckdose angeschlossen werden. Eine leicht zugängliche Trennvorrichtung muss außerhalb des Geräts vorhanden sein. Eine Überstrom-Schutzeinrichtung muss außerhalb des Geräts integriert werden und darf die beziehen technischen Daten nicht überschreiten. Ein allpoliger Netzschalter muss in die Elektroinstallation des Gebäudes integriert werden. Achten Sie auf die korrekte Verkabelung der Klemmen für den Anschluss an ein Wechselstromnetz. Das Gerät wurde, falls erforderlich, für den Anschluss an ein IT-Stromverteilungssystem angepasst.

Weißlichtbeleuchtung (falls unterstützt)

Es wird möglicherweise gefährliche optische Strahlung von diesem Produkt emittiert. Schauen Sie während des Betriebs NICHT in die Lichtquelle. Das kann schädlich für die Augen sein. Tragen Sie einen geeigneten Augenschutz oder schalten Sie das weiße Licht NICHT ein, wenn Sie die Kamera montieren, installieren oder warten.

Transportbeutel

Bewahren Sie das Gerät beim Transport in der ursprünglichen oder einer vergleichbaren Verpackung auf.

Systemsicherheit

Installateur und Benutzer sind für Passwort- und Sicherheitskonfiguration verantwortlich.

Instandhaltung

Falls das Produkt nicht einwandfrei funktionieren sollte, wenden Sie sich an Ihren Händler oder den nächstgelegenen Kundendienst. Wir übernehmen keine Haftung für Probleme, die durch nicht Reparatur- oder Instandhaltungsarbeiten von nicht autorisierten Dritten verursacht werden. Einige Gerätekomponenten (z. B. Elektrolytkondensator) müssen regelmäßig ausgetauscht werden. Die durchschnittliche Lebensdauer variiert, weshalb eine regelmäßige Prüfung empfohlen wird. Einzelheiten erfahren Sie von Ihrem Händler.

Reinigung

Benutzen Sie bitte ein weiches, trockenes Tuch, um die Innen- und Außenflächen der Produktabdeckung zu reinigen. Verwenden Sie keine alkalischen Reinigungsmittel.

Einsatzumgebung

Achten Sie bei Verwendung eines Lasergeräts darauf, dass das Objektiv des Geräts nicht dem Laserstrahl ausgesetzt wird. Andernfalls könnte es durchbrennen. Setzen Sie das Gerät KEINER hohen elektromagnetischen Strahlung oder staubigen Umgebungen aus. Stellen Sie ein Gerät, das nur für den Innenbereich bestimmt ist, an einem kühlen und gut belüfteten Ort auf. Richten Sie das Objektiv NICHT auf die Sonne oder eine andere helle Lichtquelle. Achten Sie darauf, dass die Betriebsumgebung den Anforderungen des Geräts entspricht. Setzen Sie die Kamera KEINER staubigen oder feuchten Umgebung oder keiner Umgebung aus, in der extrem hohe oder niedrige Temperaturen oder hohe elektromagnetische Strahlung herrschen.

Notruf

Sollten sich Rauch, Gerüche oder Geräusche in dem Gerät entwickeln, so schalten Sie es unverzüglich aus und ziehen Sie den Netzstecker; wenden Sie sich dann an den Kundendienst.

Zeitsynchronisation

Stellen Sie die Gerätezeit beim erstmaligen Gebrauch manuell ein, wenn die lokale Zeit nicht mit der des Netzwerks synchronisiert ist. Rufen Sie das Gerät über den Webbrowser/die Client-Software auf und navigieren Sie zur Oberfläche für Zeiteinstellungen.

Reflektion

Stellen Sie sicher, dass sich keine reflektierende Oberfläche zu nahe am Geräteobjektiv befindet. Das IR-Licht des Geräts kann in das Objektiv reflektiert werden.

Español

Estas cláusulas solo se aplican a los productos que llevan la marca o la información correspondiente.

Declaración de conformidad de la UE

Este producto y los accesorios incluidos —si procede— llevan la marca «CE» y, por lo tanto, cumplen con las normativas europeas armonizadas aplicables recogidas en la Directiva 2014/30/UE en materia de compatibilidad electromagnética, la Directiva 2014/35/UE en materia de comercialización de material eléctrico destinado a utilizarse con determinados límites de tensión, la Directiva 2011/65/UE sobre restricciones a la utilización de determinadas sustancias peligrosas en aparatos eléctricos y electrónicos y la Directiva 2014/53/UE sobre la comercialización de equipos radioeléctricos.

Directiva 2012/19/UE (directiva RAEE): En la Unión Europea, los productos marcados con este símbolo no pueden ser desechados en el sistema de basura municipal sin recogida selectiva. Para un

reciclaje adecuado, entregue este producto en el lugar de compra del equipo nuevo equivalente o deshágase de él en el punto de recogida designado a tal efecto. Para más información visite: www.recyclethis.info

Directiva 2006/66/CE y su enmienda 2008/98/CE (directiva sobre baterías): Este producto lleva una batería que no puede ser desechada en el sistema municipal de basuras sin recogida selectiva dentro de la Unión Europea.

Consulte la documentación del producto para ver la información específica de la batería. La batería lleva marcado este símbolo, que incluye unas letras indicando si contiene cadmio (Cd), plomo (Pb), o mercurio (Hg). Para un reciclaje adecuado, entregue la batería a su vendedor o llévela al punto de recogida de basuras designado a tal efecto. Para más información visite: www.recyclethis.info.

Instrucciones de seguridad

Estas instrucciones están pensadas para asegurar que el usuario pueda utilizar el producto correctamente y evitar riesgos y daños materiales.

Leyes y normativas

El dispositivo debe ser utilizado cumpliendo con la legislación local y las normativas de seguridad eléctrica y prevención de incendios.

Electricidad

Para usar el producto debe cumplir estrictamente con la normativa de seguridad eléctrica de su país y región. No se exponga el equipo a goteos ni salpicaduras y no se coloquen sobre él objetos llenos de líquidos, como jarrones. En ubicaciones especiales, como en la cima de una montaña, en una torre de hierro y en un barco, instale un supresor de sobretensiones en la apertura de entrada del equipo. PRECAUCIÓN: Para reducir el riesgo de incendio, reemplace el fusible por otro del mismo tipo y clasificación.

Batería

No se trague la pila. ¡Existe riesgo de quemaduras químicas! Este producto incorpora una pila de botón. Si se traga la pila de botón, podría sufrir quemaduras internas de importancia en solo 2 horas que podrían ocasionarle la muerte. Mantenga las baterías nuevas y usadas fuera del alcance de los niños. Si el compartimento de la batería no cierra debidamente, deje de usar el producto y manténgalo fuera del alcance de los niños. Si sospecha que una batería ha sido tragada o introducida en alguna parte del cuerpo, busque atención médica de inmediato. PRECAUCIÓN: Riesgo de explosión si se reemplaza la batería por otra de tipo incorrecto. Deshágase de las baterías usadas conforme a las instrucciones. Una sustitución inadecuada de la batería por otra de tipo incorrecto podría inhabilitar alguna medida de protección (por ejemplo, en el caso de algunas baterías de litio). No arroje la batería al fuego ni la meta en un horno caliente, ni intente aplastar o cortar mecánicamente la batería, ya que podría explotar. No deje la batería en lugares con temperaturas extremadamente altas, ya que podría explotar o tener fugas de líquido electrolítico o gas inflamable. No permita que la batería quede expuesta a una presión de aire extremadamente baja, ya que podría explotar o tener fugas de líquido electrolítico o gas inflamable. + Identifica los terminales positivos de los equipos que se utilizan con corriente continua o que la generan. + Identifica los terminales negativos de los equipos que se utilizan con corriente continua o que la generan.

Prevención de incendios

No coloque llamas abiertas, como velas encendidas, sobre el equipo. El puerto serie del equipo se utiliza únicamente con fines de depuración.

Prevención de superficie caliente

PRECAUCIÓN: ¡Elementos calientes! Los dedos se pueden quemar al manipular esas partes. Espere media hora después de apagar el equipo para tocar las partes. Esta pegatina está para indicar que el elemento marcado puede estar caliente y no debe tocarse sin tener cuidado. Los dispositivos con esta adhesivo se deben instalar en una ubicación de acceso restringido, solo accesible al personal técnico o a usuarios que hayan sido informados sobre los motivos de las restricciones aplicadas a dicha ubicación y las precauciones a tomar.

Instalación

Instale el equipo de acuerdo con las instrucciones de este manual. Para evitar lesiones, este equipo debe estar firmemente sujeto al suelo/pared de acuerdo con las instrucciones de instalación. No coloque nunca el equipo en una ubicación inestable. El equipo podría caer y provocar graves lesiones o la muerte.

Alimentación eléctrica

Dispositivo alimentado mediante tensión extrabaja de seguridad (SELV, por sus siglas en inglés): La fuente de alimentación debe cumplir con los requisitos de fuente de alimentación limitada o PS2 conforme a las normas IEC 60950-1 o IEC 62368-1. Dispositivo alimentado mediante tensión de alimentación de la red eléctrica de CA: El equipo debe estar conectado a una toma de corriente con conexión a tierra. Es necesario incorporar al equipo un dispositivo adecuado de desconexión externo de fácil acceso. Es necesario incorporar al equipo un dispositivo adecuado de protección de sobrecorriente externo que no exceda la especificación del edificio. Es necesario instalar un interruptor de corte omnipolar en la instalación eléctrica del edificio. Asegúrese de que el cableado de los terminales para la conexión a una fuente de alimentación de CA sea correcto. El equipo ha sido diseñado, cuando es necesario, con modificaciones para conectarlo a un sistema de distribución de alimentación eléctrica para equipos informáticos.

Iluminador de luz blanca (si es compatible) Este equipo podría emitir radiación óptica peligrosa. NO mire directamente a la fuente de luz en funcionamiento. Podría dañar sus ojos. Use la protección ocular adecuada o NO encienda la luz blanca cuando monte, instale o realice mantenimientos en la cámara.

Transporte

Guarde el dispositivo en su paquete original o en uno similar cuando lo transporte.

Seguridad del sistema

Al instalador y al usuario con los responsables de la contraseña y de la configuración de seguridad.

Mantenimiento

Si el producto no funciona correctamente, por favor, póngase en contacto con su distribuidor o con el centro de servicio técnico más próximo. No nos hacemos responsables de los problemas derivados de una reparación o mantenimiento no autorizados. Algunos componentes del dispositivo (p. e. el capacitor electrolítico) necesita una sustitución periódica. La vida útil promedio puede variar, por lo que se recomienda una revisión periódica. Contacte con su vendedor para más detalles.

Limpieza

Por favor, utilice un paño suave y seco para limpiar las superficies interiores y exteriores de la caja del producto. No utilice detergentes alcalinos.

Entorno de uso

Cuando utilice equipos láser, asegúrese de que el objetivo del dispositivo no quede expuesto al rayo láser

ya que podría quemarse. NO exponga el dispositivo a radiaciones electromagnéticas o entornos polvorientos. Para dispositivo de interior, utilícelo en un entorno seco y con buena ventilación. NO apunte el objetivo al sol ni a luces brillantes. Compruebe que el entorno de uso se adapte a los requisitos del dispositivo. No coloque la cámara en lugares extremadamente calientes, fríos, polvorientos o húmedos, ni la deje expuesta a radiaciones electromagnéticas intensas.

Emergencia

Si hay presencia de humo, olores o ruidos procedentes del dispositivo, apague la alimentación inmediatamente, desenchufe el cable de alimentación y contacte con el servicio técnico.

Sincronización de hora

En el caso de que la hora local no esté sincronizada con la hora de la red, ajuste la hora manualmente la primera vez que acceda. Acceda al dispositivo usando el navegador web/software cliente y entre en la interfaz de ajuste de la hora.

Reflexión

Asegúrese de que ninguna superficie reflectante esté demasiado cerca de la lente del dispositivo. La luz IR del dispositivo puede reflejarse y regresar a la lente originando la reflexión.

Italiano

Queste clausole si applicano solo ai prodotti recanti il marchio o le informazioni corrispondenti.

Dichiarazione di conformità UE

Questo prodotto e, laddove la misura sia applicabile, anche gli accessori forniti sono contrassegnati con il marchio "CE" e sono quindi conformi agli standard europei armonizzati applicabili elencati nella direttiva EMC 2014/30/UE (compatibilità elettromagnetica), LVD 2014/35/UE (bassa tensione), RoHS 2011/65/UE (restrizioni dell'uso di sostanze pericolose nelle apparecchiature elettriche ed elettroniche); per il dispositivo Wi-Fi si veda la direttiva RE 2014/53/UE (armonizzazione delle legislazioni degli Stati membri relative alla messa a disposizione sul mercato di apparecchiature radio).

Direttiva 2012/19/UE (RAEE): i prodotti contrassegnati con il presente simbolo non possono essere smaltiti come rifiuti domestici indifferenziati nell'Unione europea. Per lo smaltimento corretto, restituire il prodotto al rivenditore in occasione dell'acquisto di un nuovo dispositivo o smaltirlo nei punti di raccolta autorizzati. Ulteriori informazioni sono disponibili sul sito: www.recyclethis.info.

Direttiva 2006/66/CE, modificata dalla direttiva 2013/56/UE (direttiva batterie): questo prodotto contiene una batteria e non è possibile smaltirlo con i rifiuti domestici indifferenziati nell'Unione europea. Consultare la documentazione del prodotto per le informazioni specifiche sulle batterie. La batteria è contrassegnata con il presente simbolo, che potrebbe includere le sigle di cadmio (Cd), piombo (Pb) o mercurio (Hg). Per lo smaltimento corretto, restituire la batteria al rivenditore locale o smaltirla nei punti di raccolta autorizzati. Ulteriori informazioni sono disponibili sul sito: www.recyclethis.info.

Istruzioni per la sicurezza

Le presenti istruzioni hanno lo scopo di garantire che l'utente utilizzi il prodotto in modo corretto, evitando situazioni di pericolo o danni materiali.

Leggi e regolamenti

Il dispositivo deve essere utilizzato rispettando le leggi locali, le norme sulla sicurezza elettrica e le norme sulla prevenzione degli incendi.

Elettricità

Durante l'uso del prodotto è indispensabile rispettare rigorosamente le normative nazionali e locali sulla sicurezza elettrica. L'attrezzatura non deve essere esposta a schizzi o gocciolamenti di liquidi; allo stesso modo, non si devono poggiare sull'attrezzatura oggetti contenenti liquidi, ad esempio vasi. Predisporre un apparecchio di convertendone all'apertura di ingresso dell'attrezzatura in condizioni particolari come vette di montagna, tralicci metallici o foreste. ATTENZIONE: per ridurre il rischio di incendi, sostituire i fusibili solo con altri dello stesso tipo e dello stesso valore nominale.

Batteria

Non ingerire la batteria. Rischio di ustioni chimiche! Questo prodotto contiene una batteria a bottone. Se ingerita, la batteria a bottone può causare gravi ustioni interne in solo 2 ore e portare anche alla morte. Tenere le batterie nuove e quelle usate lontano dalla portata dei bambini. Se il vano batteria non si chiude bene, interrompere l'uso del prodotto e tenerlo lontano dai bambini. Se si pensa che una batteria possa essere stata ingerita o possa essere penetrata in qualsiasi parte del corpo, rivolgersi immediatamente a un medico. ATTENZIONE: esiste il rischio di esplosione se la batteria viene sostituita con una di tipo non corretto. Smaltire le batterie usate nel rispetto delle istruzioni. La sostituzione della batteria con una di tipo non idoneo può impedire il corretto funzionamento dei sistemi di sicurezza (ad esempio con alcuni tipi di batteria al litio). Non gettare la batteria nel fuoco o in un forno caldo ad azione di schiacciarla o tagliarla, per prevenire il rischio di esplosioni. Le batterie esposte a temperature ambientali eccessive possono esplodere o subire perdite di liquidi o gas infiammabili. Le batterie sottoposte a una pressione atmosferica estremamente bassa possono esplodere o subire perdite di liquidi o gas infiammabili. + Indica il terminale positivo dell'attrezzatura che ne fa uso o che genera la corrente diretta. – Indica il terminale negativo dell'attrezzatura che ne fa uso o che genera la corrente diretta.

Prevenzione degli incendi

Non collocare sull'attrezzatura sorgenti di fiamme libere, quali candele accese. La porta serriale del dispositivo serve solo per attività di debugging.

Prevenzione dei rischi da superfici calde

ATTENZIONE: elementi caldi! Rischio di ustioni alle dita maneggiando questi elementi. Attendere massimo dopo lo spegnimento dell'attrezzatura prima di toccare questi elementi. Questo adesivo indica che l'elemento contrassegnato può essere caldo e non deve essere toccato senza prestare la dovuta attenzione. I dispositivi con questo adesivo devono essere installati in aree ad accesso limitato, consentito al solo personale di servizio o agli utenti che hanno ricevuto istruzioni sulle

restrizioni applicate al locale e sulle precauzioni da adottare.

Installazione

Installare l'attrezzatura seguendo le istruzioni del presente manuale. Per evitare il rischio di lesioni personali, questa attrezzatura deve essere saldamente fissata alla parete o al pavimento, come indicato nelle istruzioni di installazione. Non collocare mai l'attrezzatura in una posizione instabile. L'attrezzatura potrebbe cadere, causando lesioni personali gravi e anche mortali.

Alimentazione

Dispositivo alimentato a bassissima tensione di sicurezza (SELV): La fonte di alimentazione deve soddisfare i requisiti previsti per le fonti di alimentazione limitate o PS2 in conformità alle norme IEC 60950-1 o IEC 62368-1. Dispositivo alimentato alla tensione di rete: L'attrezzatura deve essere collegata a una presa di corrente dotata di messa a terra. Un dispositivo di disconnessione appropriato e facilmente accessibile deve essere incorporato all'esterno dell'apparecchiatura. Un adeguato dispositivo di protezione dalle sovracorrenti deve essere incorporato all'esterno dell'apparecchiatura e non deve eccedere le specifiche richieste dall'edificio in cui è situato. L'impianto elettrico dell'edificio deve essere dotato di interruttore omnipolare. Verificare il corretto cablaggio dei terminali prima di collegare l'alimentazione CA. L'attrezzatura è stata progettata per poter essere modificata, in caso di necessità, per il collegamento a un sistema di alimentazione elettrica IT.

Illuminatore a luce bianca (se supportata)

Questo prodotto emette radiazioni ottiche potenzialmente pericolose. NON tenere lo sguardo fisso sulla sorgente luminosa mentre è accesa. Può essere dannoso per gli occhi. Indossare un'adeguata protezione degli occhi o NON accendere la luce bianca durante il montaggio, l'installazione o la manutenzione della telecamera.

Trasporto

Per trasportare il dispositivo, riporlo nella confezione originale o in una analoga.

Sicurezza del sistema

L'installatore e l'utente sono responsabili per le password e le configurazioni di sicurezza.

Manutenzione

Se il prodotto non funziona correttamente, rivolgersi al rivenditore o al centro di assistenza più vicino. Declliamo qualsiasi responsabilità in relazione a problemi causati da interventi di riparazione o manutenzione non autorizzati. Alcuni componenti (ad esempio, il condensatore elettrolitico) devono essere sostituiti periodicamente. La durata media di questi elementi è variabile, quindi devono essere controllati regolarmente. Consultare il rivenditore per i dettagli.

Pulizia

Per pulire le superfici interne e esterne del coperchio del prodotto, utilizzare un panno morbido e asciutto. Non utilizzare detergenti alcalini.

Ambiente di utilizzo

Quando si utilizzano apparecchiature laser, non esporre l'obiettivo del dispositivo al raggio laser, che potrebbe bruciarlo. NON esporre il dispositivo a radiazioni elettromagnetiche intense o ad ambienti polverosi. Per i dispositivi per utilizzo solo al chiuso: collocare il dispositivo in un ambiente asciutto e ben ventilato. NON orientare l'obiettivo verso il sole o altre luci intense. Verificare che l'ambiente di utilizzo soddisfi i requisiti del dispositivo. NON collocare la telecamera in luoghi a temperatura troppo alta o bassa né in ambienti umidi o polverosi e non esporla a radiazioni elettromagnetiche intense.

Emergenza

Se il dispositivo emette fumo, odori o rumori, spegnerlo immediatamente e scollegare il cavo di alimentazione, quindi rivolgersi a un centro di assistenza.

Sincronizzazione dell'ora

Impostare l'ora del dispositivo manualmente per il primo accesso se l'ora locale non è sincronizzata con quella della rete. Accedere al dispositivo tramite un browser o il software client e passare all'interfaccia delle impostazioni dell'ora.

Riflessi

Assicurarsi che non ci sia alcuna superficie riflettente molto vicina all'obiettivo del dispositivo. La luce a infrarossi del dispositivo può riflettersi e tornare indietro nell'obiettivo provocando riflessi.

Português

As presentes cláusulas aplicam-se apenas aos produtos que apresentam a marcação ou informação correspondentes.

Declaração de conformidade da UE

Este produto e, se aplicável, os acessórios fornecidos com o mesmo, têm a marcação "CE" e estão, por isso, em conformidade com as padrões europeus aplicáveis, indicados na Diretiva EMC 2014/30/UE, na Diretiva LVD 2014/35/UE, na Diretiva RoHS 2011/65/UE, Dispositivo Wi-Fi: a Diretiva RE 2014/53/UE

Diretiva 2012/19/UE (diretiva RAEE): Os produtos com este símbolo não podem ser eliminados como resíduos urbanos indiferenciados na União Europeia. Para uma reciclagem adequada, devolva este produto ao seu fornecedor local quando adquirir um novo equipamento equivalente ou elimine-o através dos pontos de recolha adequados. Para mais informações, consulte: www.recyclethis.info.

Diretiva 2006/66/CE e respetiva alteração 2013/56/UE (diretiva relativa às pilhas e baterias): Este produto contém uma bateria que não pode ser eliminada como resíduo urbano indiferenciado na União Europeia. Consulte a documentação do produto para obter informações específicas acerca da bateria. A bateria está marcada com este símbolo, que poderá incluir inscrições para indicar a presença de cádmio (Cd), chumbo (Pb), ou mercúrio (Hg). Para reciclar o produto de forma adequada, devolva a bateria ao seu fornecedor ou coloque-a num ponto de recolha apropriado. Para mais informações, consulte: www.recyclethis.info.

Instruções de segurança

Estas instruções servem para assegurar que o utilizador utiliza o produto corretamente, de modo a evitar perigos e perda de propriedade.

Legislação e regulamentos

O dispositivo deve ser utilizado em conformidade com

as leis, regulamentos de segurança elétrica e regulamentos de prevenção de incêndios locais.

Eletricidade

Durante a utilização do produto, o utilizador tem de estar em estrita conformidade com as normas de segurança elétrica do país e região. O equipamento não deverá ser exposto a derrames ou salpicos de líquidos e nenhum objeto que contenha líquidos, como vasos, deverá ser colocado sobre o equipamento. Providencie um supressor de picos na abertura de entrada do equipamento em condições especiais, como no cimo de uma montanha, numa torre de ferro ou na floresta.

ADVERTÊNCIA: Para reduzir o risco de incêndio, o fusível deve ser substituído apenas por outro do mesmo tipo e com a mesma potência.

Bateria

Não ingira a pilha. Perigo de queimadura causada por produtos químicos! Este produto contém uma pilha celular tipo botão. Se a pilha celular tipo botão for engolida, pode causar queimaduras internas graves em apenas 2 horas e pode provocar a morte. Mantenha as pilhas novas e usadas longe do alcance das crianças. Se o compartimento da pilha não fechar de forma segura, suspenda a utilização do produto e mantenha-o longe do alcance das crianças. Se achar que as pilhas foram engolidas ou colocadas no interior do organismo, consulte um médico de imediato. ADVERTÊNCIA: Evite risco de explosão se a bateria for substituída por outra de tipo incorreto, elimine as pilhas usadas de acordo com as instruções. A substituição incorreta da bateria por outra de tipo incorreto pode destruir uma proteção (por exemplo, no caso de alguns tipos de bateria de lítio). Não proceda à eliminação da bateria numa fogueira ou forno quente, ou mediante esmagamento ou corte mecânico da mesma pois tal pode resultar numa explosão. Não deixe a bateria num ambiente com temperaturas extremamente elevadas pois tal pode resultar numa explosão ou na fuga de líquido inflamável ou gás. Não sujeite a bateria a pressão de ar extremamente baixa pois tal poderá resultar numa explosão de líquido inflamável ou gás. – Identifica o terminal positivo do equipamento com o qual é utilizada ou para corrente direta. - Identifica o terminal negativo do equipamento com o qual é utilizada ou para corrente direta.

Prevenção de incêndios

Não deverão ser colocadas fontes de chama livre, como velas acesas, sobre o equipamento. A porta de série do equipamento é utilizada apenas para a depuração.

Prevenção de superfícies quentes

ADVERTÊNCIA: Peças quentes! Queimadura dos dedos resultante do manuseamento das peças. Desligue o equipamento, aguarde trinta minutos e só então deverá manusear as peças. Este autocolante indica que o elemento assinalado pode estar quente, pelo que não lhe deve tocar sem a devida precaução. Os dispositivos com este autocolante devem ser instalados num local com acesso restrito. Apenas poderão ter acesso a esses dispositivos funcionários e utilizadores que tenham sido instruídos relativamente aos motivos pelos quais essas restrições de localização têm de ser aplicadas e que tenham sido alertados sobre que cuidados deverão adotar.

Instalação

Instale o equipamento de acordo com as instruções constantes deste manual. Para evitar ferimentos, este equipamento deve ser fixo corretamente ao chão/parede em conformidade com as instruções de instalação. Nunca coloque o equipamento num local instável. O equipamento pode cair e causar lesões corporais graves ou morte.

Alimentação elétrica

Dispositivo alimentado por circuito de tensão extrema inferior de segurança (SELV): A fonte de alimentação deve cumprir com os regulátor. da fonte de alimentação limitada ou de PSU (fonte de alimentação de classe 2) de acordo com a norma IEC 60950-1 ou IEC 62368-1.

Dispositivo alimentado por tensão CA da rede: O equipamento deve ser ligado a uma tomada de rede elétrica com terra. Será incorporado externamente ao equipamento um dispositivo adequado para o desligar facilmente. Será incorporado externamente ao equipamento um dispositivo de proteção de sobrecarga adequado e que respeite as especificações do edifício. A instalação elétrica do edifício deve estar equipada com um interruptor geral. Certifique-se de que a ligação dos terminais foi efetuada corretamente para ligação a uma fonte de alimenta CA. O equipamento foi concebido para ser modificado para ligação a um sistema de distribuição de energia IT.

Iluminador de luz branca (se compatível)

Este produto emite radiação ótica potencialmente perigosa. NÃO fixe o olhar na fonte de luz em funcionamento. Pode ser prejudicial aos olhos. Use proteção ocular adequada ou NÃO ligue a luz branca ao montar, instalar ou proceder à manutenção da câmara.

Transporte

Mantenha o dispositivo na embalagem original ou similar, quando o transportar.

Segurança do sistema

O instalador e o utilizador são responsáveis pela configuração de segurança e palavra-passe.

Manutenção

Se o produto não funcionar corretamente, contacte o seu fornecedor ou o seu centro de serviços local. Não assumimos qualquer responsabilidade por problemas causados por reparações ou manutenções não autorizadas. Alguns componentes do dispositivo (por exemplo, capacitor eletrolítico) necessita de substituição regular. A duração média varia, portanto, recomenda-se verificação periódica. Entre em contacto com o respetivo revendedor para obter detalhes.

Limpeza

Utilize um pano seco e suave para limpar as superfícies interiores e exteriores da cobertura do produto. Não utilize detergentes alcalinos.

Ambiente de utilização

Quando estiver a utilizar qualquer equipamento a laser, verifique se a lente do dispositivo não se encontra exposta ao feixe de laser, caso contrário pode queimar. NÃO exponha o dispositivo a radiação eletromagnética elevada nem a ambientes com pó. Os dispositivos exclusivamente para espaços interiores devem ser colocados num ambiente seco e bem ventilado. NÃO direcione a lente para o sol nem para qualquer outra luz brilhante. Certifique-se de que o ambiente de funcionamento do dispositivo cumpre os regulátor. do mesmo. NÃO coloque a câmara em locais extremamente quentes, frios, poeirentos ou húmidos, e não a exponha a radiação eletromagnética elevada.

Emergência

Caso o dispositivo emita fumo, odores ou ruídos, desligue a alimentação elétrica de imediato, retire o cabo de alimentação da tomada e contacte o centro de assistência.

Sincronização da hora

Se a hora local não estiver sincronizada com a da rede, configure a hora do dispositivo manualmente quando o utilizar pela primeira vez. Aceda ao dispositivo via navegador Web/software do cliente e vá à interface das definições da hora.

Reflexo

Certifique-se de que nenhuma superfície inflatável está muito próxima da lente do dispositivo. A luz da LV do dispositivo pode ser inflamável na lente, provocando reflexo.

Nederlands

Deze clausules zijn alleen van toepassing op de producten die de overeenkomende markering of informatie dragen.

EU-conformiteitsverklaring

Dit product en – indien van toepassing – de meegeleverde accessoires dragen het merkteken "CE" en voldoen derhalve aan de toepasselijke geharmoniseerde Europese normen onder de EMC-richtlijn 2014/30/EU, de LVD-richtlijn 2014/35/EU, de RoHS-richtlijn 2011/65/EU en het uitf-apparaat: de RE-richtlijn 2014/53/EU.

Richtlijn 2012/19/EU (WEEE-richtlijn): Producten die met dit symbool zijn gemarkeerd mogen binnen de Europese Unie niet worden weggegooid als ongesorteerd huishoudelijk afval. Lever dit product voor een juiste recycling in bij uw plaatselijke leverancier bij aankoop van soortgelijke nieuwe apparatuur, of breng het naar daarvoor aangewezen inzamelpunten. Raadpleeg voor meer informatie: www.recyclethis.info.

Richtlijn 2006/66/EG en zijn amendement 2013/56/EU (Batterijrichtlijn): Dit product bevat een batterij die binnen de Europese Unie niet mag worden weggegooid als ongesorteerd huishoudelijk afval. Zie de productdocumentatie voor specifieke informatie over de batterij. De batterij is gemarkeerd met dit symbool, dat letters kan bevatten die cadmium (Cd), lood (Pb) of kwik (Hg) aanduiden. Lever de batterij voor een juiste recycling in bij uw leverancier of bij een daarvoor aangewezen inzamelpunt. Raadpleeg voor meer informatie: www.recyclethis.info.

Veiligheidsinstructies

Deze instructies dienen om ervoor te zorgen dat de gebruiker het product correct kan gebruiken om gevaar en materiële schade te voorkomen.

Wet- en regelgeving

Het apparaat moet worden gebruikt in overeenstemming met lokale wetgeving, elektrische veiligheidsvoorschriften en voorschriften voor brandpreventie.

Elektriciteit

U moet zich bij het gebruik van het product strikt houden aan de elektrische veiligheidsvoorschriften van het land en de regio. De apparatuur mag niet worden blootgesteld aan druppels of spatten en er mogen geen voorwerpen gevuld met vloeistoffen, zoals vazen, op de apparatuur worden geplaatst. Zorg voor een overspanningsbeveiliging bij de installatiegeving van de apparatuur onder speciale omstandigheden, zoals op een berghoog, jachten toren en in het bos. LET OP: Vervang de zekering uitsluitend door een exemplaar van hetzelfde type en vermogen om het risico van brand te reduceren.

Batterij

Stik de batterij niet in. Gebruik voor chemische brandwonden. Dit product bevat een knoopbatterij. Als de knoopbatterij wordt ingeslikt, dan kan dat binnen slechts 2 uur leiden tot heftige interne brandwonden en dit kan de dood tot gevolg hebben. Houd nieuwe en gebruikte batterijen buiten bereik van kinderen. Als het batterijvak niet goed sluit, gebruik het product dan niet langer en houd het buiten bereik van kinderen. Als u vermoedt dat de batterijen zijn ingeslikt of in enig deel van het lichaam zijn gebracht, zoek dan onmiddellijk medische hulp. LET OP: Er bestaat explosiegevaar wanneer de batterij door een onjuist type wordt vervangen. Vervuilde gebruikte batterijen in overeenstemming met de instructies. Onjuiste vervanging van de batterij door een onjuist type kan een beveiliging omzeilen (bijvoorbeeld in het geval van sommige typen lithiumbatterijen). Stoot de batterij niet in vuur of een hete oven en plet of snij de batterij niet op mechanische wijze, want dat kan een explosie veroorzaken. Laat de batterij niet in een omgeving met een extreem hoge temperatuur liggen, want dat kan een explosie of het lekken van brandbare vloeistof of gas tot gevolg hebben.

Stel de batterij niet bloot aan extreem lage luchtdruk, want dat kan een explosie of het lekken van brandbare vloeistof of gas tot gevolg hebben. – Identificeert de positieve aansluiting(en) van apparatuur die wordt gebruikt met gelijkstroom of die dat genereert. – Identificeert de negatieve aansluiting(en) van apparatuur die wordt gebruikt met gelijkstroom of die dat genereert.

Brandveiligheid

Plaats geen bronnen met open vuur, zoals brandende kaarsen, op het apparaat. De ventilatiegaten van de apparatuur worden alleen gebruikt voor fototoepassing.

Waarschuwing voor heet oppervlak

LET OP: Hete onderdelen! Verbrande vingers bij het behandelen van de onderdelen. Wacht een half uur na het uitschakelen voordat u onderdelen aanraakt. Deze sticker is om aan te geven dat het gemarkeerde item heet kan zijn en niet mag worden aangeraakt zonder voorzichtig te zijn. Als het apparaat is voorzien van deze sticker, is het bestemd voor installatie in een ruimte met beperkte toegang. Er kan uitsluitend toegang worden verkregen door onderhoudspersoneel of door gebruikers die zijn geïnstruerd over de redenen voor de beperkingen die van toepassing zijn op de locatie en over alle voorzorgsmaatregelen die moeten worden getroffen.

Installatie

Installeer de apparatuur volgens de instructies in deze handleiding. Om letsel te voorkomen moet deze apparatuur in overeenstemming met de installatie-instructies stevig aan de grond of muur worden bevestigd. Plaats de apparatuur nooit op een onstabiele plaats. De apparatuur kan dan vallen, wat ernstig letsel of de dood tot gevolg kan hebben.

Stroomvoorziening

Het apparaat wordt aangedreven door Zeer lage veiligheidsspanning (SELV). De stroombron moet voldoen aan de vereisten voor beperkte stroombronnen of PS2-vereisten volgens de normen IEC 60950-1 of IEC 62368-1. Het apparaat wordt

aangedreven door AC-voedingsspanning. De apparatuur moet worden aangesloten op een geaard stopcontact. Binnen aan de apparatuur moet een geschikt, gemakkelijk toegankelijk ontkoppelingsapparaat worden ingebouwd. Binnen aan de apparatuur moet een geschikte overstroombeveiliging worden ingebouwd, die de specificatie van het gebouw niet overschrijdt. In de elektrische installatie van het gebouw moet een meerpolige netschakelaar worden ingebouwd. Zorg voor de juiste bekabeling van de klemmen voor aansluiting op een uitsteekstroomnet. Indien nodig is de apparatuur aangepast voor aansluiting op een IT-stroomdistributiesysteem.

Verlichting met uit licht (indien ondersteund)

Dit product stoot mogelijk gevaarlijke optische straling uit. Staar NIET in de operationele lichtbron. Dit kan schadelijk zijn voor uw ogen. Draag de juiste oogbescherming of doe het uitte licht NIET aan wanneer u de camera monteert, installeert of onderhoudt.

Transport

Bewaar het apparaat in de originele of soortgelijke verpakking tijdens vervoer.

Systeembeveiliging

Het installatieprogramma en de gebruiker zijn verantwoordelijk voor wachtwoord- en beveiligingsconfiguratie.

Onderhoud

Als het product niet goed werkt, neem dan contact op met uw leverancier of het dichtstbijzijnde servicecentrum. Wij aanvaarden geen verantwoordelijkheid voor problemen die zijn veroorzaakt door ongeautoriseerde reparatie of onderhoud. Een paar componenten van het apparaat (b.v. elektrolytische condensator) vereisen regelmatige vervanging. De gemiddelde levensduur verlengt, doe periodieke controle wordt aanbevolen. Neem contact op met uw leverancier voor meer informatie.

Reiniging

Gebruik een zachte, droge doek om de binnenkant en buitenkant van de producttrap te reinigen. Gebruik geen alkalische reinigingsmiddelen.

Gebruiksomgeving

Wanneer laserapparatuur in gebruik is, zorg er dan voor dat de lens van het apparaat niet wordt blootgesteld aan de laserstraal, anders kan deze doorbranden. Stel het apparaat NIET bloot aan hoge elektromagnetische straling of stoffige omgevingen. Plaats apparaten die alleen binnenhuis worden gebruikt in een droge en goed geventileerde omgeving. Richt de lens NIET op de zon of een andere fel licht. Plaats de camera NIET op schokken, warme, koude, stoffige of vochtige plekken en stel het niet bloot aan hoge elektromagnetische straling.

Noodgeval

Als er rook, geur of geluid uit het apparaat komt, schakel het dan onmiddellijk uit, haal de stekker van het netsnoer uit het stopcontact en neem contact op met het servicecentrum.

Tijdsynchronisatie

Stel tijd op het apparaat handmatig in bij de eerste aanmelding, als de actuele tijd niet is gesynchroniseerd met die van het netwerk. Bezoek het apparaat via webbrowser/clientsoftware en ga naar de interface voor tijdinstellingen.

Reflectie

Zorg ervoor dat er geen reflecterend oppervlak te dicht bij de lens van het apparaat is. Het IR-licht van het apparaat kan terugkaatsen in de lens waardoor reflecties ontstaan.

Čeština

Tyto části se vztahují pouze k výrobkům nesoucím odpovídající označení nebo informaci.

EU prohlášení o shodě

Tento výrobek a příslušné příslušenství jsou označeny štítkem „CE“, což znamená, že vyhovují příslušným harmonizovaným evropským normám uvedeným ve směrnici o elektromagnetické kompatibilitě (EMC) 2014/30/EU, směrnici o nízkém napětí (LVD) 2014/35/EU, směrnici o nebezpečných látkách (RoHS) 2011/65/EU a zařízení Wi-Fi směrnici o rádiových zařízeních (RE) 2014/53/EU.

Směrnice 2012/19/EU (směrnice WEEE): Výrobky označené tímto symbolem nelze v Evropské unii likvidovat společně s netříděným domovním odpadem. Při zakoupení nového ekvivalentního výrobku tento výrobek řádně zrecyklujte vrácením svému místnímu dodavateli, nebo jej zlikvidujte odevzdáním v určených sběrných místech. Další informace naleznete na adrese: www.recyclethis.info.

Směrnice 2006/66/ES a její dodatek 2013/56/EU (směrnice o bateriích): Tento výrobek obsahuje baterii, kterou nelze v Evropské unii likvidovat společně s netříděným domovním odpadem. Konkrétní informace o baterii naleznete v dokumentaci výrobku.

Baterie je označena tímto symbolem, který může obsahovat písmena označující kadmium (Cd), olovo (Pb) nebo rtuť (Hg). Za účelem řádné recyklace baterii odevzdejte svému dodavateli nebo na určené sběrné místo. Další informace naleznete na adrese: www.recyclethis.info.

Bezpečnostní pokyny

Účelem těchto pokynů je to, aby uživatel používal tento produkt správně a nedošlo k těžkým nebezpečím ani ztrátě majetku.

Zákony a předpisy

Zařízení je nutné používat v souladu s místními zákony a předpisy týkajícími se elektrické bezpečnosti a předpisy pro protipožární ochranu.

Elektřina

Při používání výrobku je nutné přísně dodržovat všechny národní a místní předpisy týkající se elektrické bezpečnosti. Zařízení nesmí být vystaveno kapalině nebo stříkající vodě a nesmí se na něj pokládat předměty s tekutinami, jako jsou vázy. Ve speciálních podmínkách, jako je na vrcholcích hor, na lodích atd. nebo v lese nainstalujte do venkovního okolního zařízení přepěťovou ochranu. UPOZORNĚNÍ: Pojistku vyměňte pouze za pojistku stejného typu a se stejným jmenovitým proudem, abyste omezili nebezpečí požáru.

Baterie

Zabraňte spolknutí baterie. Nebezpečí chemického popálení! Tento výrobek obsahuje knoflíkovou baterii. Dojde-li ke spolknutí knoflíkové baterie, může dojít

k závažným popáleninám jíšce dvě hodiny, a následkem může být smrt. Nové a použité baterie uchovávejte mimo dosah dětí. Nechcete-li se bezpečně přihlásit na baterie, přestaňte výrobek používat a dříve jej mimo dosah dětí. Myslíte-li, že mohlo dojít ke spolknutí baterií nebo jejich umístění uvnitř kteréhož části těla, okamžitě vyhledejte lékařskou pomoc. UPOZORNĚNÍ: Při výměně baterie za nesprávný typ hrozí nebezpečí výbuchu. Použité baterie zlikvidujte podle pokynů. Vyměníte-li baterii za nesprávný typ, může dojít k poškození bezpečnostního prvku (například v případě některých typů lithiových baterií). Baterii nenabíjejte do ohně, nevkládejte do horké trouby, mechanicky ji nedrťte ani nefezujte. Mohlo by dojít k výbuchu. Nepřechovávejte baterii v prostředí s extrémně vysokou teplotou, protože by mohlo dojít k výbuchu nebo úniku hořlavé kapaliny nebo plynu. Nevystavujte baterii extrémně nízkému tlaku vzduchu, protože by mohlo dojít k výbuchu nebo úniku hořlavé kapaliny nebo plynu. – označuje kladnou svorku zařízení, které se používá se stejnosměrným proudem nebo jej generuje. – označuje zápornou svorku zařízení, které se používá se stejnosměrným proudem nebo jej generuje.

Pažební ochrana

Na zařízení se nesmí pokládat zdroje otevřeného ohně jako například hořící svíčky. Stálový port zařízení se používá pouze k ladění.

Prevence před spálením horkými povrchy

UPOZORNĚNÍ: Horké díly! Při manipulaci s díly si můžete popálit prsty. Než budete s díly manipulovat, vyčkejte po vypnutí zařízení pět hodin. Tato nálepka označuje, že označená polička může být horká a měli byste se jí vždy dotýkat opatrně. Zařízení s touto nálepkou je určeno k instalaci na místě s omezeným přístupem, přístup mohou získat pouze zaměstnanci servisu nebo uživatelé, kteří byli poučeni o důvodech omezení vztahujících se k místu a o veškerých ochranných opatřeních, která mají být přijata.

Montáž

Namontujte zařízení podle pokynů v tomto návodu. Zařízení je třeba v souladu s montážními pokyny bezpečně připevnit na podlahu nebo na zeď, aby nedošlo ke úrazům. Zařízení nikdy neumísťujte na nestabilní místo. Zařízení může spadnout a způsobit vážné zranění nebo smrt.

Napájení

Zařízení je napájeno SELV (velmi nízké bezpečnostní napětí). Zdroj napájení musí splňovat požadavky na omezený zdroj napájení nebo požadavky PS2 podle normy IEC 60950-1 nebo IEC 62368-1. Zařízení je napájeno AC síťovým napětím. Zařízení musí být připojeno k uzemněné síťové zásuvce. Vnitřní zařízení musí být k dispozici vhodné snadno přístupné odpojovací zařízení. K dispozici musí být vhodná zařízení proudové ochrany, která musí být k zařízení připojena externě a nesmí překročit specifikaci budovy. Elektroinstalace budovy musí zahrnovat vypínač všech pólů. Při připojení ke zdroji střídavého proudu zajistěte správné napájení svorek. Toto zařízení bylo navrženo a v případě potřeby upraveno k připojení do rozvodného systému IT.

Síťové zařízení (je-li podporováno)

Tento výrobek může využívat nebezpečné optické záření. NEDÍVEJTE se do zapnutého zdroje světla. Může být pro oči škodlivé. Při nastavení, montáži nebo údržbě kamery noste vhodnou ochranu očí nebo NEDÍVEJTE přímo do světla.

Příprava

Při přepravě uchovávejte zařízení v původním nebo jemu podobném balení.

Zabezpečení systému

Za konfiguraci hesla a zabezpečení je odpovědný montážní pracovník a uživatel.

Údržba

V případě, že výrobek nefunguje správně, obraťte se na prodejce nebo na nejbližší servisní středisko. Nepřebíráme žádnou odpovědnost za problémy způsobené neoprávněnou opravou nebo údržbou. Některé z komponent zařízení (např. elektrolytický kondenzátor) je nutné pravidelně vyměňovat. Průměrná doba životnosti se liší, doporučujeme proto pravidelné kontroly. Podrobnosti vám poskytne prodejce.

Čištění

Při čištění vnitřní a vnější plochy krytu produktu použijte měkký a suchý hadřík. Nepoužívejte alkoholové čisticí prostředky.

Provozní prostředí

Používá-li se nějaká laserová zařízení, zajistěte, aby nebyl objektiv zařízení vystaven laserovému paprsku. V opačném případě by se mohl vypálit. NEVYSTAVUJTE zařízení silnému elektromagnetickému záření ani prachovému prostředí. Zařízení je určeno pouze pro použití v interiéru, umístěte jej na suché a dobře větrané místo. NEVLÉZTE objektivem do slunce ani do jiného zdroje jasného světla. Zajistěte, aby provozní prostředí vyhovovalo požadavkům zařízení. Kameru NEUMÍSTŇUJTE na místa s extrémně vysokými nebo nízkými teplotami, do prašného nebo vlhkého prostředí a ani ji nevystavujte vysokému elektromagnetickému záření.

Stav nouze

Pokud se zařízení vyhřeje kouř, zápach nebo hluk, zařízení okamžitě vypněte, odpojte napájecí kabel a obraťte se na servisní středisko.

Synchronizace času

Není-li nastaven čas synchronizován s časem sítě, nastavte při prvním přihlášení čas zařízení ručně. Přejděte prostřednictvím webového prohlížeče nebo klientského softwaru k zařízení a otevřete rozhraní pro nastavení času.

Odraz

Ujistěte se, že v blízké blízkosti objektivu zařízení není žádný odrazný povrch. Infračervené osvětlení se zařízení se může odrazit zpět do objektivu, a způsobovat tak odrazy.

Dansk

Dette bestemmelser gælder kun for produkter, der er forsynet med det relevante mærke eller oplysninger.

EU-overensstemmelseserklæring

Produktet og eventuelt medfølgende tilbehør er mærket "CE" og opfylder derfor gældende harmoniserede europæiske standarder anført i EMC-direktiv 2014/30/EU, LVD-direktiv 2014/35/EU, RoHS-direktiv 2011/65/EU, RE-direktiv 2014/53/EU (vil-fremad).

EU-direktiv 2002/96/EU (WEEE-direktivet): Produkter, der er mærket med dette symbol, kan ikke bortskaffes som almindeligt husholdningsaffald i EU. Med henblik på korrekt genbrug skal du afleverer produktet til din lokale leverandør ved køb af tilsvarende nyt udstyr eller afleverer det på en dertil indrettet indleveringssted. For yderligere oplysninger se: www.recyclethis.info.

Direktiv 2006/66/EF om farlige stoffer i batterier (batteridirektivet): Dette produkt indeholder et batteri, som ikke kan bortskaffes sammen med almindeligt husholdningsaaffald i EU. Find specifikke oplysninger om batteriet i produktdokumentationen. Batteriet er mærket med dette symbol, som kan indeholde bogstaver, der indikerer indhold af kadmium (Cd), bly (Pb) eller kviksølv (Hg). Med henblik på korrekt genbrug skal du afleverer batteriet til din leverandør eller til et dertil indrettet indleveringssted. For yderligere oplysninger se: www.recyclethis.info.

Sikkerhedsanvisning

Disse anvisninger skal sikre, at brugeren kan anvende produktet korrekt og undgå fare eller tab af ejendom.

Love og bestemmelser

Enheden skal anvendes i overensstemmelse med lokale love, sikkerhedsbestemmelser for elnettilslutning og brandforebyggelse.

Elektricitet

Når du anvender produktet, skal du strengt overholde landets og regionens sikkerhedsbestemmelser for elnettilslutning. Udsæt ikke udstyret for støj eller synligt, og placér ikke genstande med væske, eksem. osv. oven på udstyret. Installér en spændingsstabilisator ved udstyrets indgangsforbindelse under ugunstige forhold som f.eks. åbenbog, jordskælv og osv. FORSIGTIG: Udskift kun med en sikring af samme type og effekt for at reducere risikoen for brand.

Batteri

Brug ikke batteriet. Fare for kemisk skadning! Produktet indeholder et mønt-/knapcellebatteri. Et mønt-/knapcellebatteri, der sluges, kan medføre alvorlige indre forbrændinger på blot 2 timer og kan medføre døden. Hold nye og brugte batterier væk fra børn. Hvis batterirummet ikke lukker forsvarligt, skal du stoppe med at bruge produktet og holde det væk fra børn. Hvis du tror, at en person har slugt et batteri eller placeret det i en del af kroppen, skal du øjeblikkeligt søge lægehjælp. FORSIGTIG: Der er eksplosionsfare, hvis batteriet udskiftes med en ukorrekt type. Bortskaf brugte batterier i henhold til anvisningerne. Udskifting af batteriet med et batteri af forkert type kan ødelæg en sikkerhedsforanstaltning ud af kraft (gælder for visse litium-batterityper). Bortskaf ikke batteriet i åben ild eller en varm ovn. Knus ikke, og skær ikke i batteriet, da dette kan forårsage en eksplosion. Opbevar ikke batteriet i omgivelser med ekstremt høje temperaturer, da det kan medføre en eksplosion eller lækage af brandfarlig væske eller luftart. Udsæt ikke batteriet for omgivelser med ekstremt lavt lufttryk, da det kan medføre en eksplosion eller lækage af brandfarlig væske eller luftart. + Identificerer de positive terminaler på udstyret, der bruges sammen med eller genererer jævnstrøm. - Identificerer de negative terminaler på udstyret, der bruges sammen med eller genererer jævnstrøm.

Forebyggelse af brand

Placér ikke ildter med åben ild, eksem. et tændt stearinlys, over på udstyret. Den centrale port på udstyret bruges kun til fejlfinding.

Varm overflade

FORSIGTIG: Varme dele! Du kan brænde fingrene ved håndtering af delene. Vent en halv time fra du slukker, til du håndterer delene. Mærket angiver, at den mærkede del kan være varm og bør behandles med forsigtighed. Hvis enheden har givet dette klistermærke, betyder det, at enheden skal installeres et sted med begrænset adgang, hvor adgang kun kan opnås af servicepersonale eller af brugere, der er instruerede i årsagerne til stedets begrænsninger og i evt. forholdsregler, der skal træffes.

Installation

Installér udstyret i overensstemmelse med anvisningerne i vejledningen. For at undgå personskade skal udstyret fastgøres forsvarligt til gulvet/væggen i overensstemmelse med installationsvejledningen. Placér aldrig udstyret på et ustabilt underlag. Udstyret kan vælte og forårsage alvorlig personskade eller død.

Strømforsyning

Enheden drives af elektrisk lav spænding (SELV): Strømmidlen skal overholde kravene i LPS eller PSC iht. standarden IEC 60950-1 eller IEC 62368-1. Enheden strømforsynes med vekselstrøm fra lysnettet. Udstyret skal tilsluttes en stikkontakt på elnettet med jordforbindelse. En passende, let tilgængelig afbryder skal tilføjes systemet i forhold til udstyret. En passende overspændingsbeskyttelse skal tilføjes systemet i forhold til udstyret. Dette må ikke overstige specifikationerne for bygningen. En hovedafbryder til alle poler skal inkluderes i bygningens elinstallation. Sørg for korrekt tilslutning af terminalerne for tilslutning til en strømforsyning med vekselstrøm. Udstyret kan efter behov ændres til tilslutning til et strømfordelingssystem med klassifikation IT.

Holdt lys (hvis understøttet)

Undgå farlig optisk stråling fra dette produkt. UNDLAD at stirre ind i lysdioden. Kan være skadelig for øjnene. Eller passende øjenbeskyttelse eller UNDLAD at tænde det hvide lys, når du samler, installerer eller vedligeholder kameraet.

Transport

Opbevar enheden i den oprindelige eller en lignende emballage, når den skal transporteres.

Systemsikkerhed

Installatør og bruger er ansvarlige for konfiguration af adgangskode og sikkerhed.

Vedligeholdelse

Hvis produktet ikke virker korrekt, skal du kontakte din forhandler eller dit nærmeste servicecenter. Vi påtager os intet ansvar for problemer, der er forårsaget af uautoriseret reparation eller vedligeholdelse. Der er tilføjede (fx elektrolytkondensator), der skal udskiftes regelmæssigt. Den gennemsnitlige levetid varierer. Derfor er det nødvendigt at udføre regelmæssig kontrol. Kontakt din forhandler for nærmere oplysninger.

Rengøring

Brug en blød, tør klud, når du renger kameraets ydre- og indersiden. Brug ikke alkaliske rengøringsmidler.

Driftsmiljø

Når der er et laserudstyr i brug, skal det kontrolleres, at enhedens objektiv ikke udsættes for laserstråler, eller kan det brænde ud. Enheden må IKKE udsættes for kraftig elektromagnetisk stråling eller støvfyldte miljøer. Indendørsenheder skal placeres i et tørt og velventileret miljø. Objektivet må IKKE rettes mod solen eller et stærkt lys. UNDLAD at placere kameraet på ekstrem varme, kolde, støvede eller fugtige steder, og udsæt det ikke for høj elektromagnetisk stråling.

Nedetilstand

Hvis enheden afgiver røg, lugt eller støj, skal du straks skubbe for strømmen og trække strømkablet ud. Kontakt derefter servicecenteret.

Tidssynkronisering

Indstil enhedsuret manuelt første gang, du tænder enheden, hvis den lokale tid ikke er synkroniseret med netværkets. Gå ind på enheden via din webbrowser/Glancesoftware, og gå ind i tidsindstillingerne.

Refleksion

Sørg for, at der ikke findes reflekterende overflader for tæt på enhedens objektiv. Rådet fra enheden kan skinne tilbage i linsen og give genskin.

Magyar

Csak a típustáblán feltüntetett jelzés vagy információt viselő termékekre vonatkoznak.

EU megfelelőségi nyilatkozat

Ez a termék és tartozékai (amennyiben vannak) „CE” jelzéssel vannak ellátva, azáltal megfelelnek a kibocsátott irányelvekben foglalt harmonizált európai szabványoknak: 2014/30/EU (EMC-irányelv), 2014/35/EU (Kisfeszültségű irányelv), 2011/65/EU (RoHS-irányelv), illetve szükség esetében: 2014/53/EU (RE-irányelv).

2012/19/EU irányelv (WEEE irányelv): Ez ezzel a jelzéssel ellátott termékekre az Európai Unióban érvényes szelektálási kommunális hulladékokkal ártalmatlanítani. A megfelelő újrahasznosítás érdekében vigye vissza ezt a terméket helyi beszállítójához, amikor új, egyenértékű berendezést vásárol, vagy adja le a kijelölt gyűjtőhelyeken. További információkért keresse fel az alábbi weboldalt: www.recyclethis.info.

2006/66/EK irányelv és annak 2013/56/EU módosítása (akkumulátor-irányelv): Ez a termék olyan akkumulátort tartalmaz, amelyre az Európai Unióban érvényes szelektálási kommunális hulladékokkal ártalmatlanítani. A termékdokumentációban további információkat talál az akkumulátorról. Az akkumulátor ezzel a jelzéssel van ellátva. A jelzésen megjelölhető lehetnek a kadmium (Cd), ólmot (Pb) vagy higanyt (Hg) jelző betűjelek. A megfelelő újrahasznosítás érdekében vigye vissza ezt a terméket a beszállítójához, vagy juttassa el a kijelölt gyűjtőhelyre. További információkért keresse fel az alábbi weboldalt: www.recyclethis.info.

Biztonsági utasítások

Ezen utasítások célja annak biztosítása, hogy a felhasználó a terméket megfelelően tudja használni veszély vagy vagyoni veszteség elkerülése érdekében.

Tűrésnyelv és szabályok

Az ezekben a helyi törvények, elektromos biztonsági és tűrésszintre vonatkozó szabványok szerint kell használni.

Elektromosság

A termék használata során az áramütés és a rögtön elektromos biztonsági előírások szigorúan be kell tartani. A készüléken viselni kell csipeszt vagy érintőszerű vízre folyadékok ellen. Ne helyezzen vizet tartalmazó edényt, tárgyat, pl. vázát a tetejére. Szigetelje elhelyezés (pl. hegyszerű, vastrony, árnyék) esetén a berendezés bemenetét nyitásakor alkalmazzon bőrkesztyűt.

VIGYÁZAT: A tűrésszélű csökkentése érdekében csak azonos típusú és névleges értékű csereelemeket használjon.

Akkumulátor

Ne nyelje le az elemet. Mérgező gázokat vezethetnek! Ez a termék gombelemet tartalmaz. A gombelem lenyelése esetén már 2 órán belül súlyos belső mérgezést okozhat és akár halált okozhat. Az új és használt akkumulátorok gyermekektől elzárva tartandók. Ha az akkumulátor helyzete nem állítható megfelelően, ne használja a terméket és gyermekektől tartsa elzárva. Az akkumulátort lenyelésének vagy más testnyílásba helyezésének gyanúja esetén azonnal orvoshoz kell fordulni. VIGYÁZAT: Az akkumulátor nem megfelelő típusúra cserélése robbanásveszélyt okozhat stb. A használt akkumulátorok hulladékosztályozásáról tájékozódjon az illetékesektől. Az akkumulátor nem megfelelő típusúra történő helyettesítése hatástalanná teheti egy biztonsági berendezést (például bizonyos típusú lítium-akkumulátorok esetében). Tilos az akkumulátort tűzbe vagy forró sütőbe tenni, illetve az akkumulátort összetörni vagy felvágni, mert az robbanást okozhat. Tilos az akkumulátort rendkívül magas környezeti hőmérsékletnek kitenni, mert az robbanást, illetve gyúlékony folyadék vagy gáz szivárgását okozhatja. Tilos az akkumulátort rendkívül alacsony légnyomásnak kitenni, mert az robbanást, illetve gyúlékony folyadék vagy gáz szivárgását okozhatja. A + a berendezés áramot fogadó vagy leadó pozitív érintkezőjét jelöli. A - a berendezés áramot fogadó vagy leadó negatív érintkezőjét jelöli.

Tűrésszélű eszközök

Tilos a készüléken nyílt lángforrást, pl. gyertyát elhelyezni. A készülék szerű pontja szintű tűrésszélre szolgál.

Forró felületek

VIGYÁZAT! Forró felszín! Az a karbidszál megérintése esetén az újra égési sérülésnek veszélye áll fenn. Az azonos típusú szerszámok tűvetésen vörjon fel ünt, miután szeretne a résszálhat elmé. Az a dinnye az jelzés, hogy a jelzés elem forró lehet, és csak kellő szívigyelemszeggel szabad megérinteni. A matricával megjelölt szerszámokat karbidszálban hosszúfélnek helyszínen történő használata tanácsolt, a hosszúfélnek csak a szerszámszerszámban vagy olyan felhasználók számára engedélyezett, akiket tájékoztattak a biztonsági helyi karbidszál hosszúfélnek szigetelnek szerint, valamint a szükséges szerszámokat.

Telepítés

A készülék telepítését az ebben az útmutatóban leírtak szerint végezze. A biztonságos elhelyezés érdekében a készüléket az Szamba helyszínt utasításának megfelelően szükséges a gondosan felhasználó kell szűkíteni. Soha ne helyezze a berendezést instabil helyre. A berendezés leeshet, amit sérülés vagy akár halálos sérülést okozhat.

Tápellátás

Az azonos biztonságos rendszerű alacsony feszültségű (SELV) mindőtlen. Az áramforrásnak teljesítenie kell a szükséges áramforrásokra vonatkozó előírásokat vagy az IEC 60950-1 vagy IEC 60065-1 szabvány PSU előírásait.

Az azonos vízhatlanul áramú nélkülözi feszültségű

mikrofonu. A bemenőjelet célszerű hálózati aljzatra kell csatlakoztatni. Egy magfeszültsége könnyen hozzáférhető levillamosító szakértő legyen képes biztosítani a bemenőjelet. Egy magfeszültséggel rendelkező bemenőjelet legyen képes biztosítani a bemenőjelet, amely nem haladja meg az épület mértékű villámcsapás. Az épület villamos hálózatának tartalmaznia kell egy minden pólust megszakító főkapcsolót. Ügyeljen a villamosszerelő hálózati feszültségfüggetlen csatlakozó érintkezőit megfelelő beépítésre. A készülék egy van kialakítva, hogy szükség esetén IT berendezés táplálásához-elosztó rendszerhez csatlakoztatható.

Fehér fényű fényforrás (ha támogatott)

A termék potenciálisan veszélyes fényugarat bocsát ki. Ne nézzen a működő fényforrásba. Az szemkárosodást okozhat. Vizsgáljon meg felelő szemvédő szemüveget. Tartsa fel kapcsolja be a fehér fényforrást a bemenő berendezésben, beleértve vagy karbantartása közben.

Szélfúvás

Szélfúvás alkalmával tartsa a terméket az ernyőt vagy ahhoz hasonló csomagolásban.

Rendszerbiztonság

A jelző és a biztonsági beállítások a telepítési végső szemely, valamint a felhasználó felelősek.

Karbantartás

Ha a termék nem működik megfelelően, forduljon a beszállítóhoz vagy a legközelebbi szervizközponthoz. Nem vállalunk felelősséget az illetéktelen javítások vagy karbantartások okozott károkért. A készülék néhány alkatrésze (pl. elektrolit kondenzátor) rendszeres cserét igényel. Ezek élettartama eltérő, szám időszakonként ellenőrizze ajánlott. Rendszeresen forduljon a beszállítóhoz.

Tisztítás

A termék burkolata csak az belső felületének tisztításához puha, szárazra ruhát használjon. Ne használjon tisztítószereket.

Használati környezet

Ne bármilyen időjárási hatásnak, pl. esőnek, hogy a készülék lehetőleg ne érje a közvetlen napfény. Kerülhet az téglát. Ne tárolja a készüléket erős elektromágneses sugárzásnak vagy poros környezetnek. A kiadóhoz belső használatra alkalmas készüléket szánt az jól szellőző környezetben helyezze el. Ne szűkítsék a levegőt a fény vagy más erős fényforrás hőnyelő.

Gyűjtőjünk meg arról, hogy a használati környezet megfelel a készülék előírásának. Ne helyezze a termékét szélfúvásnak forró, hideg, poros vagy nedves környezetben, és ne tegye ki erős elektromágneses sugárzásnak.

Vízhatlanság

Ha a készülék fűtött, hűtött szagot vagy vízt bocsát ki, azonnal kapcsolja ki, húzza ki a tápkábelt, majd forduljon a szervizközponthoz.

Időszakos karbantartás

Ha a helyi idő hiányzó vagy szinkronizálása nem történik meg, akkor az azokat kézzel kell beállítani. Weboldogságfüggvényben beállítási nyílás meg az azokat, majd tegyen az időbeállítás felülírva.

Tárolásának

Gyűjtőjünk meg arról, hogy ahol tárolódik felület az azokat egyidőben kitakarják. Az azokat által sugárzott infravörös fény visszatükröződhet az egyidőben, és reflexiót okozhat.

Polski

Te klauzule dotyczą tylko produktów z odpowiednimi oznaczeniami lub etykietami.

Deklaracja zgodności z dyrektywami Unii Europejskiej

Ten produkt i akumulatorki dostarczone razem z nim posiada oznaczenie symbolem „CE" potwierdzającym zgodność z odpowiednimi ujednoliconymi normami europejskimi, uwzględnionymi w dyrektywie 2014/30/EU dotyczącej kompatybilności elektromagnetycznej (EMC), dyrektywie 2014/35/EU dotyczącej sprzętu elektrycznego przewidzianego do stosowania w określonych granicach napięcia (LVD), dyrektywie 2011/65/EU w sprawie ograniczenia stosowania niektórych niebezpiecznych substancji w sprzęcie elektrycznym i elektronicznym (RoHS) i dyrektywie radiowej 2014/53/EU (RE) (w przypadku urządzeń WiFi).

Dyrektywa 2012/19/UE w sprawie zużytego sprzętu elektrycznego i elektronicznego (WEEE): Produktów oznaczonych tym symbolem nie wolno utylizować na obszarze Unii Europejskiej jako niesegregowane odpady komunalne. Aby zapewnić prawidłowy recykling tego produktu, należy oddać go do lokalnego dostawcy przy zakupie równoważnego nowego urządzenia lub utylizować go w wyznaczonym punkcie selektywnej zbiórki odpadów. Aby uzyskać więcej informacji, skorzystaj z witryny Internetowej www.recyclethis.info.

Dyrektywa 2006/66/WE w sprawie baterii i akumulatorów i implementująca ją dyrektywa 2013/56/UE. Ten produkt zawiera baterię, której nie wolno utylizować na obszarze Unii Europejskiej jako niesegregowane odpady komunalne.

Szczegółowe informacje dotyczące baterii zamieszczono w dokumentacji produktu.

Bateria jest oznaczona tym symbolem, który może także zawierać litery wskazujące na zawartość kadmu (Cd), ołowiu (Pb) lub rtęci (Hg). Aby zapewnić prawidłowy recykling baterii, należy oddać ją do dostawcy lub przekazać do wyznaczonego punktu zbiórki. Aby uzyskać więcej informacji, skorzystaj z witryny Internetowej www.recyclethis.info.

Zalecenia dotyczące bezpieczeństwa

Wnikające instrukcje umożliwiają prawidłowe użytkowanie urządzenia oraz uniknięcie zagrożeń i zniszczenia wyposażenia.

Przepisy i rozporządzenia

Urządzenie powinno być użytkowane zgodnie z lokalnymi przepisami, rozporządzeniami dotyczącymi korzystania z wyposażenia elektrycznego i przepisami przeciwpożarowymi.

Zasilanie elektryczne

Produkt powinien być użytkowany zgodnie z rozporządzeniami dotyczącymi bezpiecznego korzystania z urządzeń elektrycznych, obowiązującymi w danym kraju lub regionie. Nie wolno dopuścić do rozlania cieczy na urządzeniu. Nie wolno ustawiać na urządzeniu naczyń napełnionych cieczą, takich jak wazony. Należy zapewnić tłumienie udarów elektrycznych przy dowodzie bramki w określonych lokalizacjach takich jak szczyt wzgórza, wieża o

elementów stalowych lub las. PRÓBNIKOGÓŁ: Aby ograniczyć zagrożenie pożarowe, należy używać bezpieczników tego samego typu i o takich samych parametrach znamionowych.

Baterie

Nie wolno połykać baterii. Zagrożenie oparzeniem chemicznym! W tym produkcie wykorzystywana jest bateria pastylkowa. Połknięcie baterii pastylkowej może spowodować poważne oparzenia wewnętrzne już po dwóch godzinach! Ogień. Nowe i zużyte baterie należy przechowywać w miejscu niedostępnym dla dzieci. Jeżeli zasobnik na baterie nie jest prawidłowo zamknięty, należy zaprzestać użycia produktu i umieścić go w miejscu niedostępnym dla dzieci. Jeżeli można przypuszczać, że baterie zostały połknięte lub w inny sposób dostały się do wnętrza ciała, należy niezwłocznie skorzystać z porady/pomocy medycznej. PRÓBNIKOGÓŁ:

Zainstalowanie nieodpowiedniej baterii może spowodować wybuch. Zużyte baterie należy utylizować zgodnie z instrukcjami. Zainstalowanie nieodpowiedniej baterii może spowodować zagrożenie (porzucy to na przykład nieoddych baterii litowych). Wrzucanie baterii do ognia lub rozgrzanego pieca albo zgniatanie lub przecięcie baterii może spowodować wybuch. Wysoka temperatura w otoczeniu może spowodować wybuch baterii albo wyciek palnej cieczy lub gazu. Ekstremalnie niskie ciśnienie powietrza w otoczeniu może spowodować wybuch baterii albo wyciek palnej cieczy lub gazu. Symbol + oznacza dodanie stykł prądu stałego w urządzenia. Symbol – oznacza ujemne stykł prądu stałego w urządzenia.

Ochrona przeciwpożarowa

Nie wolno umieszczać na urządzeniu źródeł niekontrolnego promienia, takich jak zapalone świece. Dysza stanowiąca urządzenia jest używana wyłącznie do debugowania.

Zagrożenia związane z gorącymi elementami

PRÓBNIKOGÓŁ: Gorące podzespoły! Dotknięcie gorących podzespołów może spowodować oparzenia palców. Po wyłączeniu zasilania należy odczekać pół godziny przed dotknięciem podzespołów urządzenia. Podzespoły oznaczone tą etykietą mogą być gorące, dlatego należy zachować się z nimi ostrożnie. Urządzenia oznaczone tą etykietą są przeznaczone do instalacji w lokalizacjach dostępnych tylko dla personelu serwisowego lub użytkowników poinformowanych o celach ograniczenia dostępu do danej lokalizacji i stosownych środkach ostrożności.

Instalacja

Urządzenie należy zainstalować zgodnie z instrukcjami podanymi w tym podręczniku. Aby zapobiec oparzeniu, należy przymocować urządzenia do podłogi/ściany zgodnie z instrukcjami instalacyjnymi. Nie wolno instalować urządzenia na niestabilnym podłożu. Urządzenia może ujeżdżać spowodować poważne oparzenia lub ogień.

Zasilanie

Zasilanie urządzenia w trybie bardzo niskiego napięcia bezpiecznego (SELV): źródło zasilania powinno spełniać wymagania dotyczące źródeł zasilania z własnym ograniczeniem (LPS) lub wymagania PSU zgodnie z normą IEC60950-1 lub IEC60065-1.

Zasilanie urządzenia z sieci elektrycznej AC: urządzenie musi być podłączone do uziemionego gniazda sieci elektrycznej. Na linii zasilającej urządzenia należy zainstalować odgałęzienie, łatwo dostępny odłącznik. Urządzenia należy podłączyć do odpowiedniego wyposażenia zabezpieczającego przed zbyt wysokim natężeniem prądu elektrycznego, zgodnego ze specyfikacjami instalacji budynku. Przełącznik elektryczny umożliwiający odłączenie wszystkich przewodów linii zasilania powinien być używany w instalacji elektrycznej budynku. Należy upewnić się, że przewody są prawidłowo podłączone do złączy sieci elektrycznej. Urządzenie zostało zaprojektowane w sposób umożliwiający przystosowanie do zasilania z sieci elektrycznej w konfiguracji IT.

Oświetlenie światłem białym (jasnej) jest używane

Produkt emituje światło widzialne, które może być szkodliwe. Nie wolno spoglądać bezpośrednio w wiązkę światła. Może to spowodować utratę oczu. Należy korzystać z odpowiednich okularów ochronnych, a jeżeli odpowiednie okulary są niedostępne, nie wolno włączać oświetlenia światłem białym podczas montażu, instalacji lub konserwacji kamery.

Transport

Podczas transportu urządzenia powinno być umieszczone w oryginalnym lub podobnym opakowaniu.

Zabezpieczenia systemu

Instalator i użytkownik są odpowiedzialni za skonfigurowanie hasła i zabezpieczeń.

Konserwacja

Jeżeli urządzenie nie działa prawidłowo, należy skontaktować się z dystrybutorem lub najbliższym centrum serwisowym. Producent nie ponosi odpowiedzialności za problemy spowodowane przez nieautoryzowane prace naprawcze lub konserwacyjne. Konieczna jest regularna wymiana kilku podzespołów urządzenia (np. kondensatora elektrolitycznego). Przeciętny okres użytkowania może być różny, dlatego zalecane jest regularne sprawdzanie stanu technicznego podzespołów. Aby uzyskać więcej informacji, należy skontaktować się z dystrybutorem.

Czyszczenie

Wewnętrzne i zewnętrzne elementy urządzenia należy wycierać miękką, suchą ściereczką. Nie wolno stosować zasadowych środków czyszczących.

Warunki otoczenia

Jeżeli używane jest wyposażenie laserowe, należy upewnić się, że obiektyw urządzenia nie jest obustronny przez wiązkę lasera, ponieważ może to spowodować jego spalenie. Należy chronić urządzenia przed silnym promieniowaniem elektromagnetycznym przez kurzem i pyłem. Jeżeli urządzenia jest przeznaczone do użytku w budynkach, należy umieścić je w suchym i odpowiednio wentylowanym miejscu. Nie wolno kierować obiektywu w stronę słońca ani innego źródła intensywnego światła. Upewnić się, że warunki otoczenia spełniają wymagania określone przez producenta urządzenia. Nie wolno umieszczać kamery w lokalizacjach, w których występują bardzo wysokie lub niskie temperatury, kurz, pył lub wilgoć, ani narażać jej na silne promieniowanie elektromagnetyczne.

Poważne awarie

Jeżeli urządzenie wydziela dym lub intensywny zapach albo emituje hałas, należy niezwłocznie wyłączyć zasilanie i odłączyć przewód zasilający, a następnie skontaktować się z centrum serwisowym.

Synchronizacja czasu

Podczas pierwszego dostępu można ręcznie ustawić czas urządzenia, jeżeli nie jest on synchronizowany z czasem sieci. Należy wybierzeć dzień ustawień czasu urządzenia przy użyciu przeglądarki internetowej / oprogramowania klienckiego.

Obiektyw światła

Należy upewnić się, że żadne elementy odbiciowe nie znajdują się zbyt blisko obiektywu urządzenia. Promieniowanie podczerwone z urządzenia może być odbijane wstecz do obiektywu.

Aceste cifre se aplică numai produselor care poartă marca sau informațiile corespunzătoare.

Declarația de conformitate UE

Acest produs și - dacă este cazul - accesoriile furnizate sunt marcate cu "CE" și, prin urmare, respectă standardele europene armonizate aplicabile enumerate în Directiva EMC 2014/30/UE, Directiva LVD 2014/35/UE, Directiva RoHS 2011/65/ UE, dispozitive WiFi: Directiva RE 2014/53/UE.

Directiva 2012/19/UE (directiva DEEE): Produsele marcate cu acest simbol nu pot fi eliminate ca deșeuri municipale nesortate în Uniunea Europeană. Pentru o reciclare adecvată, returnați acest produs furnizorului local la achiziționarea unui echipament nou echivalent sau predați-l într-unul dintre punctele de colectare desemnate. Pentru mai multe informații, consultați: www.recyclethis.info.

Directiva 2006/66/CE și directiva de modificare a acesteia 2013/56/UE (directiva privind bateriile): Acest produs conține o baterie care nu poate fi eliminată ca deșeu municipal nesortat în Uniunea Europeană. Consultați documentația produsului pentru informații specifice despre baterie. Bateria este marcată cu acest simbol, care poate include litere pentru a indica cadmiul (Cd), plumbul (Pb) sau mercurul (Hg). Pentru o reciclare corectă, returnați bateria furnizorului dvs. sau la un punct de colectare desemnat. Pentru mai multe informații, consultați: www.recyclethis.info.

Instrucțiuni de siguranță

Aceste instrucțiuni au fost concepute pentru a se asigura că utilizatorii pot folosi corect produsul, în scopul evitării pericolelor și a pagubelor materiale.

Legi și regulamente

Dispozitivul trebuie utilizat în conformitate cu legile locale, reglementările privind siguranța electrică și reglementările privind prevenirea incendiilor.

Electricitate

În utilizarea produsului, trebuie să respectați cu strictețe reglementările de siguranță electrică naționale și regionale. Echipamentul nu trebuie să fie expus la pluviune sau la stropire, astfel că niciun obiect umplut cu lichide, cum ar fi vaselă, nu trebuie să fie plasat pe echipament. Asigurați protecția la supraîncărcări la nivelul orificiului de intrare al dispozitivului, în condiții speciale, precum vârfuri de muncă, bum de fier sau pădure. ATENȚIE: Pentru a reduce riscul de incendii, folosiți siguranțele doar cu siguranțe de același tip și de același amperaj.

Baterie

Nu înghițiți bateria. Pericol de arsuri chimice. Acest produs conține o baterie cu celulele primare tip buton sau monedă. Dacă bateria cu celulele primare tip buton sau monedă este înghițită, poate provoca arsuri interne grave în doar 2 ore și poate duce la moarte. Nu lăsați bateriile noi și folosite la îndemâna copiilor. Dacă compartimentul pentru baterii nu se închide ferm, opriți utilizarea produsului și nu-l lăsați la îndemâna copiilor. Dacă credeți că bateriile ar fi putut fi înghițite sau introduse în orice parte a corpului, solicitați asistență medicală imediată. ATENȚIE: Există risc de explozie dacă bateria este înlocuită cu una de un tip incorect. Casați bateriile folosite conform instrucțiunilor. Înlocuirea bateriei cu una de un tip incorect poate cauza anularea protecției (de exemplu, anumite baterii de tip litiu). Nu aruncați bateria în foc sau într-un cuptor fierbinte și nu sfărâmați mecanic sau tăiați bateria. Aceasta poate exploda. Nu lăsați bateria într-un mediu cu o temperatură extrem de ridicată, deoarece acest lucru poate duce la explozie sau la scurgerea de lichid sau gaze inflamabile. Nu expuneți bateria la presiune atmosferică extrem de joasă, care poate duce la explozie sau la scurgerea de lichid sau gaze inflamabile. - Identificați terminalul (terminalele) pozitiv (pozitive) al (ale) echipamentului cu care este utilizat sau care generează curent continuu. - Identificați terminalul (terminalele) negativ (negative) al (ale) echipamentului cu care este utilizat sau care generează curent alternativ.

Prevenirea incendiilor

Nu plasați pe echipament surse de flacără deschisă, cum ar fi lumânări aprinse. Partea spate a echipamentului este utilizată doar pentru degajare.

Prevenirea Suprafețelor Fierbinți

ATENȚIE: Componente fierbinți! Degajă căldură la manipularea plăcilor. Așteptați o jumătate de oră după ce ați oprit dispozitivul, înainte de a manipula plăcile. Acest avertisment indică faptul că articolele marcate pot fi fierbinți și nu trebuie atinse fără precauție. Dacă dispozitivul are acest avertisment, aceasta înseamnă că dispozitivul este destinat instalării într-o locație cu acces restricționat, accesul poate fi obținut numai de către persoane de serviciu sau de către utilizatori care au fost instruiți cu privire la motivele restricțiilor aplicate locației și despre orice precauții care trebuie luate.

Instalarea

Instalați echipamentul conform instrucțiunilor din acest manual. Pentru a preveni răniri, acest echipament trebuie să fie fixat ferm pe podea/perete, în conformitate cu instrucțiunile de instalare. Nu plasați niciodată echipamentul într-un loc instabil. Echipamentul poate cădea și poate cauza astfel vătămări corporale sau decesul.

Alimentare electrică

Dispozitiv alimentat de tensiune foarte joasă de siguranță (SELV): Sursa de alimentare trebuie să îndeplinească cerințele sursei de alimentare limitată sau cerințele PSU conform standardului IEC 60950-1 sau IEC 62368-1. Dispozitiv alimentat de tensiune de alimentare cu curent alternativ: Echipamentul trebuie să fie conectat la o priză a unei prize cu împământare. Un dispozitiv de deconectare adecvat, ușor accesibil, trebuie încorporat în exteriorul echipamentului. Un dispozitiv adecvat de protecție împotriva supracurentului trebuie încorporat în exteriorul echipamentului, fără a depăși specificațiile clădirii. În instalația electrică a clădirii se va încorpora un întrerupător de alimentare multipolar. Asigurați conectarea corectă a terminalelor pentru conectarea la o rețea de curent alternativ. Echipamentul a fost proiectat și modificat, în caz de necesitate, pentru conectarea la un sistem de distribuție a energiei electrice IT.

Iluminator cu lumini albe (dacă este acceptat)

Posibilă radiație optică periculoasă emisă de acest produs. Nu priviți în sursa de lumini de operare. Poate

fi folosite pentru acest. Păstrați protecția pentru ochi adecvată sau NU priviți lumina atât timp cât efectuați lucrări de asamblare, instalare sau întreținere a camerei.

Transportare

Păstrați dispozitivul în ambalajul original sau similar în timp ce îl transportați.

Securitatea sistemului

Instalatorul și utilizatorul sunt responsabili pentru configurarea parolei și a securității acestuia.

Întreținere

Dacă produsul nu funcționează corespunzător, vă rugăm să contactați distribuitorul sau cel mai apropiat centru de service. Nu ne asumăm nicio responsabilitate pentru problemele cauzate de reparații sau întreținere neautorizată. Unele componente ale dispozitivului (de exemplu, condensatorul electrolitic) necesită întreținere regulată. Durata medie de viață variază, prin urmare, se recomandă verificarea periodică. Pentru detalii, contactați furnizorul dvs.

Curățenie

Utilizați o cârpă moale și uscată, atunci când curățați suprafețele interioare și exterioare ale capacului produsului. Nu folosiți detergenți alcalini.

Mediul de utilizare

Când se utilizează orice echipament laser, asigurați-vă că obiectivul dispozitivului nu este expus la fasciculul laser. În caz contrar, aceasta poate aprinde. Nu expuneți dispozitivul la radiații electromagnetice ridicate sau în medii cu praf. Pentru dispozitivul destinat exterior, utilizați în interior, amplasați-l într-un mediu uscat și bine ventilat. Nu îndreptați obiectivul la soare sau la orice altă lumină strălucitoare. Asigurați-vă că mediul de funcționare îndeplinește cerințele dispozitivului. Nu amplasați camera în locații cu temperaturi extreme de ridicate, extreme de scăzute, cu praf sau umede, și nu o expuneți la radiații electromagnetice puternice.

Situații de urgență

Dacă dispozitivul emite fum, miros sau zgomot, decuplați imediat curentul electric, scoateți cablul de alimentare, și contactați centrul de service.

Sincronizarea ceasului

Setați ora dispozitivului manual atunci o porniți pentru prima dată dacă ora locală nu este sincronizată cu cea a rețelei. Accesați dispozitivul prin intermediul browserului web/software-ului de client și mergeți la interfața pentru setarea orei.

Reflexie

Asigurați-vă că în apropierea lentilei dispozitivului nu există nicio suprafață reflectorizantă. Lumina IR provenită de la dispozitiv poate fi reflectată înapoi în obiectiv, cauzând reflexie.

Slovenčina

Tieto ustanovenia platia len pre produkty s príslušným označením alebo údajom.

Vyhlásenie o súlade s predpismi EÚ

Tento produkt s ďalšími príslušenstvami, ak je to relevantné, ktoré nesie označenie značkou „CE", taktiež spĺňa v súlade s príslušnými harmonizovanými európskymi normami uvedenými v smernici o elektromagnetickej kompatibilite 2014/30/EÚ, smernici o nízkom napätí 2014/35/EÚ, smernici o obmedzení používania určitých nebezpečných látok v elektrických a elektronických zariadeniach 2011/65/EÚ, smernici o rádiových zariadeniach 2014/53/EÚ pre zariadenia W1-R.

Smernica 2012/19/EÚ (smernica o odpade z elektrických a elektronických zariadení): Produkty označené týmto symbolom sa v rámci Európskej únie nesmú likvidovať spolu s netriedeným komunálnym odpadom. Po zakúpení ekvivalentného nového zariadenia prenechajte produkt tým, že ho odovzdáte miestnemu dodávateľovi alebo ho odovzdajte na určených zberných miestach. Ďalšie informácie nájdete na: www.recyclethis.info.

Smernica 2006/66/ES a príslušné doplnenia 2013/56/EÚ (smernica o batériách): Tento produkt obsahuje batériu, ktorá sa v rámci Európskej únie nesmie likvidovať spolu s netriedeným komunálnym odpadom. Konkrétne informácie o batérii nájdete v dokumentácii produktu. Batéria je označená týmto symbolom, ktorý môže obsahovať písmená označujúce obsah kadmia (Cd), olova (Pb) alebo ortuti (Hg). Prenechajte batériu tým, že ju odovzdáte dodávateľovi alebo ju odovzdajte na určenom zbernom mieste. Ďalšie informácie nájdete na: www.recyclethis.info.

Bezpečnostné pokyny

Tieto pokyny slúžia na zabezpečenie správneho používania produktu používateľom a zabránia prechádzaniu rizika nebezpečenstva alebo majetkovým stratám.

Právne predpisy a nariadenia

Zariadenie by sa malo používať v súlade s miestnymi právnymi predpismi o elektrickej bezpečnosti a prislúchajúcimi predpismi.

Elektrické požiadavky

Pri používaní produktu je potrebné, aby sa dôsledne dodržiavali elektroinštalačné bezpečnostné predpisy platné na celoštátnej a regionálnej úrovni. Zariadenie nesmie byť vystavené kvapkajúcim ani striekajúcim kvapalinám a na zariadenie sa nesmú umiestniť žiadne predmety naplnené kvapalinou, napríklad vázy. V nevyužívaných podmienkach, napríklad na vrchole hory, na rovnobežnej sieťi alebo v lese, zabezpečte uzatvorený otvor zariadenia ochranou proti prachu. VÝSTRAHA: S cieľom znížiť riziko požiaru vymeňte poistku len za poistku rovnakého typu a parametrov.

Batéria

Zabráňte prehriatiu batérie, nebezpečenstvu chemických popálenín! Tento produkt obsahuje gombíkovú batériu. V prípade prehltnutia gombíkovej batérie môže dôjsť k vážnym vnútorným popáleninám už v priebehu 2 hodín, ktoré môžu spôsobiť smrť. Nové a použité batérie uchovávajte mimo dosahu detí. Ak sa priestor batérie nedá bezpečne zavrieť, prestaňte produkt používať a uchovávajte ho mimo dosahu detí. Ak si myslíte, že niekto dostal k prehltnutiu batérií alebo ich vloženiu do akejkoľvek časti tela, okamžite vyhľadajte lekársku pomoc. VÝSTRAHA: Riziko výbuchu v prípade výmeny batérie za nesprávny typ. Použité batérie zlikvidujte podľa príslušných pokynov. Pri nevhodnej výmene batérie za nesprávny typ sa môže deaktivovať bezpečnostný prvok (napríklad pri niektorých typoch lítiových batérií). Batériu nevkladajte do ohňa alebo horúcej rúry ani ju mechanicky nedrvte ani nerežte.

pretože by to mohlo spôsobiť výbuch. Batériu nenechávajte v prostredí s mimoriadne vysokou teplotou, čo môže viesť k výbuchu alebo úniku horľavých kvapalín alebo plynov. Batériu nevystavujte mimoriadne nízkemu tlaku vzduchu, čo môže viesť k výbuchu alebo úniku horľavých kvapalín alebo plynov. – označuje kontakty s kladnou polaritou v prípade zariadenia, s ktorým sa používa alebo ktoré vytvára jednosmerný prúd. – označuje kontakty so zápornou polaritou v prípade zariadenia, s ktorým sa používa alebo ktoré vytvára jednosmerný prúd.

Predchádzanie poškodeniu

Na zariadenia sa nesmú umiestňovať žiadne zdroje otvoreného ohňa, napríklad zapálené sviečky. Skrutkový port na zariadení slúži len na servisné účely.

Prevencia pred horľavými parami

VÝSTRAHA: Hrozba výbuchu! Pri manipulácii so batériami môžete pozatvárať prepady. Pred manipuláciou so batériami počkajte pol hodiny po vypnutí zariadenia. Táto miestna indikácia, že zariadenie potečie môže byť horúce a mali by sa s ním zaobchádzať opatrne. Zariadenie v tomto miestnom je určené na inštaláciu na miestach s obmedzeným prístupom, prístup je možné udeliť len zamestnancom servisu alebo používateľom, ktorí boli poučení o dôvodoch obmedzenia prístupu na dané miesto a o všetkých bezpečnostných opatreniach, ktoré musia dodržať.

Montáž

Zariadenia nainštalujte podľa pokynov v tejto príručke. Aby sa predišlo úrazom, musí byť zariadenie bezpečne pripevnené k podlahe/stene podľa inštalačných pokynov. Zariadenia nikdy neumiestňujte na nestabilné miesto. Zariadenia môže spadnúť, v dôsledku čoho môže dôjsť k vážnemu zraneniu alebo úmrtiu.

Zdroj napájania

Na napájanie zariadenia sa používa bezpečné veľmi nízke napätie (SELV): Zdroj napájania by mal spĺňať požiadavky obmedzeného zdroja napájania alebo PS2 podľa normy IEC 60950-1 alebo IEC 62368-1. Na napájanie zariadenia sa používa sieťové striedavé napätie: Zariadenie musí byť pripojené k uzemnenej sieťovej zásuvke. Sieťovú výbavy musí byť ľahko dostupné externé zariadenie na odpojenie. Externé zariadenie musí byť vybavené vhodným nadprúdovým ochranným zariadením, ktoré nepresahuje technické parametre budovy. Do elektrickej inštalácie budovy musí byť zabudovaný sieťový vypínač všetkých pólov. Zdroje opätovné napájanie konzoliek pri odpojení k prívodu striedavého sieťového napájania. Zariadenie bolo navrhnuté tak, aby sa v prípade potreby dalo upraviť na pripojenie k IT systému rozvodu napájania. Osvetlenie bielym svetlom (ak je podporované)

Tento výrobok môže vyžarovať nebezpečné optické žiarenie. NEPOZERAJTE sa do zapnutého zdroja svetla. Môže byť škodlivý pre oči. Pri montáži, inštalácii alebo údržbe kamery používajte vhodné ochranné štíty alebo NEZAPÍNAJTE biele svetlo.

Preprava

Pri preprave ponechajte zariadenia v gélovom alebo podobnom balení.

Zabezpečenie systému

Inštalujúce osoba a používateľ sú zodpovední za bezpečnostnú konfiguráciu zabezpečenia.

Údržba

Ak produkt nepracuje správne, obráťte sa na predajcu alebo na najbližšie servisné stredisko. Nepreberáme žiadnu zodpovednosť za problémy spôsobené neoprávnenou opravou alebo údržbou. Niektoré komponenty zariadenia (napr. elektrolytické kondenzátory) si vyžadujú pravidelnú výmenu. Priemerná doba životnosti sa líši, preto odporúčame pravidelnú kontrolu. Po škodách a dielle poškodenosti sa obráťte na predajcu.

Čistenie

Pri čistení viditeľných a voľnejších povrchov krytu zariadenia používajte jemnú a suchú handričku. Nepoužívajte alkoholové čistiace prostriedky.

Prevádzkové prostredie

Pri používaní akýmkoľvek bezdrôtového vybavenia zabezpečte, aby žiadna zariadenia nebola vystavená bezdrôtovému lúču, inakšie môže vyplášiť. Zariadenia NEVYSTAVUJTE silnému elektromagnetickému žiareniu ani prašnému prostrediu. V prípade zariadenia určeného na do interiéru ho umiestnite do suchého a dobre vetraného prostredia. Sokovou NEVYSTAVUJTE na priame ani na žiadny iný zdroj svetla. Zabezpečte, aby prevádzkové prostredie spĺňalo požiadavky zariadenia. NEVYSTAVUJTE kameru na extrémne horúce, chladné, prašné alebo vlhké miesta a nevystavujte ju silnému elektromagnetickému žiareniu.

Nabíjacie batérie

Ak sa zariadenie vychládza dym, dáždi alebo blesk, ihneď vypnite napájanie, odpojte napájací kábel a obráťte sa na servisné stredisko.

Synchronizácia času

Ak kamery čas nie je synchronizovaný s časom alebo nastavte čas zariadenia pre prvý prístup manuálne. Zobrazte zariadenia vo webovom prehliadači/klientskom softvéri a prejdite do rozhrania nastavenia času.

Zriadenia

Uistite sa, že prišli blízko k objektívu zariadenia nie je žiadny reflexný povrch. Infračervené svetlo so zariadenia sa môže odraziť späť do objektívu a spôsobiť zriadenia.

Bahasa Indonesia

Klausul ini hanya berlaku untuk produk yang memuat tanda atau informasi yang sesuai.

Pernyataan Kepatuhan Terhadap UE

Produk ini dan—jika ada—aksesori yang disertakan bertanda "CE" dan oleh karena itu memenuhi standar kompatibel Eropa yang diadopsikan dalam RWE Directive 2014/53/EU, pRB Directive 2014/30/EU, RoHS Directive 2011/65/EU, perangkat W-Fi: RE Directive 2014/53/EU
Direktif 2012/19/EU (WEEE Directive): Produk yang bertanda simbol ini tidak boleh dibuang sebagai

sampah umum yang tidak disortir di wilayah Uni Eropa. Agar dapat diteur ulang secara bertanggung, kembalikan produk ini ke toko tersebut saat Anda membeli peralatan penggantu yang baru, atau buang pada titik pengumpulan yang ditunjukan. Untuk informasi lebih lengkap, kunjungi: www.recyclethis.info
Direktif 2006/66/EC dan amandemennya 2013/56/EU (Direktif Baterai): Produk ini berisi baterai yang tidak boleh dibuang sebagai sampah umum yang tidak disortir di wilayah Uni Eropa. Lihat dokumentasi produk untuk informasi spesifik tentang baterai. Baterai ini

ditandai dengan simbol ini, yang mungkin dilarang untuk mengandung kadmium (Cd), timbal (Pb), atau merkuri (Hg). Agar dapat didaur ulang sesuai ketentuan, kembalikan baterai ke toko atau titik pengumpulan yang ditentukan. Untuk informasi lebih lengkap, kunjungi: www.recyclethis.info.

Petunjuk Keselamatan

Instruksi ini ditujukan untuk memastikan pengguna dapat menggunakan produk dengan benar dan menghindari bahaya atau kerugian material.

Undang-Undang dan Peraturan

Perangkat harus digunakan sesuai dengan undang-undang setempat, peraturan keselamatan kelistrikan, dan peraturan terkait pencegahan kecelakaan.

Kelistrikan

Selama menggunakan produk ini, Anda harus sepenuhnya mematuhi peraturan keselamatan kelistrikan dari pemerintah. Lindungi peralatan dari tetesan atau cipratan dan jangan menaruh benda berisi cairan, misalnya vas, di atas peralatan. Sesuaikan pemakaian lonjakan pada bukaan inlet peralatan dalam kondisi khusus, seperti puncak gunung, mercusuar, kapal, dan hutan. PERHATIAN: Untuk mengurangi risiko kecelakaan, ganti sekering dengan tipe dan rating yang sama saja.

Baterai

Jangan menelan baterai. Bahaya luka bakar akibat bahan kimia! Produk ini menggunakan baterai sel berbentuk koin/kancing. Baterai sel koin/kancing, jika tertelan, dapat menyebabkan luka bakar internal serius hanya dalam waktu 2 jam dan mengakibatkan kematian. Simpan baterai baru dan lama jauh dari jangkauan anak-anak. Jika kompartemen baterai tidak dapat ditutup sempurna, hentikan penggunaan produk dan jauhkan dari jangkauan anak-anak. Jika Anda curiga baterai telah tertelan atau memasuki bagian tubuh mana pun, segera hubungi dokter. PERHATIAN: Risiko ledakan jika baterai diganti dengan jenis yang salah. Buang baterai bekas sesuai petunjuk. Penggantian baterai yang tidak tepat dengan baterai dari jenis yang salah dapat memengaruhi keamanan (misalnya, untuk beberapa jenis baterai litium). Jangan membuang baterai ke dalam api atau oven panas, atau menghancurkan atau memotongnya secara mekanis, karena dapat menyebabkan ledakan. Jangan meletakkan baterai di lingkungan yang bersuhu sangat tinggi, karena dapat menyebabkan ledakan atau kebocoran cairan atau gas yang mudah terbakar. Jangan membakar baterai tanpa tekanan udara yang sangat rendah, karena dapat menyebabkan ledakan atau kebocoran cairan atau gas yang mudah terbakar. + menandai terminal positif peralatan yang digunakan dengan, atau menghadap arus searah. - menandai terminal negatif peralatan yang digunakan dengan, atau menghadap arus searah.

Pencegahan Kecelakaan

Jangan menempatkan sumber nyala terbuka, misalnya lilin, di atas peralatan. Gunakan port sel peralatan untuk debugging saja.

Pencegahan Permukaan Panas

PERHATIAN: Komponen panas! Jari yang terbakar saat menangani komponen. Tunggu satu setengah jam setelah peralatan dimatikan sebelum menangani komponen. Stiker ini untuk mengindikasikan bahwa item yang ditandai bisa menjadi panas dan tidak boleh disentuh tanpa waktu pendinginan. Untuk perangkat dengan stiker ini, perangkat ini dimaksudkan untuk pemasangan di lokasi dengan akses terbatas, akses hanya dapat dicapai oleh petugas layanan atau oleh pengguna yang telah diberitahu tentang alasan pembatasan pemasangan terhadap lokasi dan tentang segala tindakan pencegahan yang harus diambil.

Pemasangan

Pasang peralatan sesuai petunjuk di dalam manual ini. Untuk mencegah cedera, pasang peralatan ini dengan aman ke lantai/temboK sesuai petunjuk pemasangan. Jangan memasang peralatan ini di lokasi yang tidak stabil. Peralatan bisa jatuh dan menyebabkan cedera serius hingga kematian.

Catu Daya

Perangkat menggunakan daya dari Voltase Sistem Rendah Aman (SELV): Sumber daya harus memenuhi batasan sumber daya terbatas atau PS2 menurut standar IEC 60950-1 atau IEC 62368-1. Perangkat menggunakan daya dari voltase catu daya listrik AC: Peralatan wajib dihubungkan ke lubang stopkontak listrik yang dibumikan. Lengkapi peralatan dengan perangkat pemutus arus eksternal yang sesuai dan mudah dijangkau. Lengkapi peralatan dengan perangkat perlindungan kelebihan arus eksternal yang sesuai, tidak melampaui spesifikasi gedung. Gunakan sakelar listrik semua kutub dalam instalasi kelistrikan gedung. Pastikan sambungan kabel terminal yang akan dihubungkan ke sumber arus DC sudah benar. Peralatan ini dirancang, dan jika perlu, dimodifikasi untuk disambungkan ke sistem distribusi daya IT.

Iluminator Cahaya Putih (jika dibutuhkan)

Radiasi optik yang mungkin berbahaya dikeluarkan oleh produk ini. JUNIPER memandang sumber cahaya yang mengalir. Dapat membahayakan mata. Kenakan perlindungan mata yang baik atau JUNIPER menghidupkan cahaya putih saat Anda memasang, memasang, atau memasuki kamera.

Transportasi

Semua perangkat dalam kemasan aslinya atau yang setara saat memindahkannya.

Keamanan Sistem

Pemasang dan pengguna bertanggung jawab atas kata sandi dan konfigurasi keamanan.

Pemeliharaan

Jika produk tidak berfungsi dengan baik, hubungi dealer atau pusat servis terdekat. Kami tidak bertanggung jawab atas masalah yang disebabkan oleh perbaikan atau pemasangan yang tidak resmi. Beberapa komponen perangkat (mis., kapasitor elektrolitik) harus diganti secara rutin. Masa pakai rata-rata bervariasi, jadi disarankan melakukan pemeriksaan berkala. Hubungi dealer Anda untuk informasi selanjutnya.

Pembersihan

Gunakan kain yang lembut dan kering saat membersihkan permukaan bagian dalam dan luar dari penutup produk. Jangan menggunakan detergen alkalin.

Lingkungan Penggunaan

Saat ada perangkat laser yang sedang digunakan, pastikan lensa perangkat tidak tergapar kotoran laser, karena bisa terbakar. JUNIPER menempatkan perangkat tergapar radiasi elektromagnetik atau lingkungan yang berdebu. Untuk perangkat khusus dalam ruangan, tempatkan dalam ruangan yang kering dan berventilasi baik. JUNIPER menganjurkan lensa ke matahari atau sebaya benda lainnya. JUNIPER menempatkan kamera di lokasi yang sangat panas, dingin, berdebu, atau lembap, dan jangan gegantung terhadap radiasi elektromagnetik tinggi.

Darurat

Jika muncul asap, bau, atau derau dari perangkat, segera matikan perangkat, cabut kabel daya, lalu

hubungi pusat servis.
SINKRONISASI WAKTU
Setel waktu perangkat secara manual untuk akses pertama kali jika waktu setempat tidak sinkron dengan waktu jaringan. Kunjungi perangkat via penelusuran Web/perangkat lunak klien dan buka antarmuka pengaturan waktu.
Refleksi
Pastikan tidak ada permukaan reflektif yang terlalu dekat dengan lensa. Cahaya IR dari perangkat dapat memantul kembali ke lensa dan menyebabkan refleksi.

မြန်မာ

ကုန်ပစ္စည်းများသည် သက်ဆိုင်ရာ အမှတ်အသား သို့မဟုတ် အချက်အလက်များ ပါရှိသော ထုတ်ကုန်များနှင့်သာ သက်ဆိုင်ပါသည်

EU ညွှန်ကြားချက် လိုက်နာမှုဆိုင်ရာ ဖော်ပြချက်
ဤထုတ်ကုန်နှင့် - သက်ဆိုင်ပါက - အတူပါရှိလာသော ပစ္စည်းများတွင်လည်း "CE" ဖြင့် အမှတ်အသားပြုထားသည့်အတွက် EMC ညွှန်ကြားချက် 2014/30/EU LVD ညွှန်ကြားချက် 2014/35/EU RoHS ညွှန်ကြားချက် 2011/65/EU အား ပါဝင်- EU ညွှန်ကြားချက် 2014/53/EU အောက်တွင် ဖော်ပြထားသော သက်ဆိုင်ရာ ဥပဒေသမ္မတများနှင့် ကိုက်ညီပါသည်

2012/19/EU ညွှန်ကြားချက် (WEEE ညွှန်ကြားချက်)- ဤသင်္ကေတ ပါဝင်သော ထုတ်ကုန်များကို ဥရောပသမဂ္ဂအတွင်း စည်ပင်သာယာရေးစနစ်မှ ခွဲခြားမထားသော အမှိုက်အဖြစ် စွန့်ပစ်၍ မရပါ။ သင့်လျော်စွာ ပြန်လည်အသုံးပြုနိုင်ရန်အတွက် ဤထုတ်ကုန်ပစ္စည်းကို အလားတူ ပစ္စည်းအသစ်ဝယ်ယူလိုက်ချိန်တွင် သင်၏ ဒေသခံပေးသွင်းသူထံ ပြန်ပေးပါ သို့မဟုတ် သတ်မှတ်ထားသည့် စုဆောင်းရေးစခန်းများတွင် စွန့်ပစ်ပါ။ ပိုမိုသိရှိလိုပါက www.recyclethis.info ကိုကြည့်ပါ

2006/66/EC ညွှန်ကြားချက်နှင့် ၎င်း၏ ပြင်ဆင်ဖြည့်စွက်ချက် 2013/56/EU (ဘက်ထရီဆိုင်ရာ ညွှန်ကြားချက်)- ဤထုတ်ကုန်ပစ္စည်းတွင် ဥရောပသမဂ္ဂအတွင်း စည်ပင်သာယာရေးစနစ်မှ ခွဲခြားမထားသော အမှိုက်အဖြစ် စွန့်ပစ်၍မရသည့် ဘက်ထရီတစ်ခု ပါဝင်ပါသည်။ ဘက်ထရီဆိုင်ရာ အချက်အလက်များကို ထုတ်ကုန်စာရွက်စာတမ်းတွင် ကြည့်ပါ။ ဘက်ထရီကို ကက်မီယမ် (Cd) ခဲ (Pb) သို့မဟုတ် ပြဒါး (Hg) ကို ညွှန်ပြသည့် စာလုံးများပါဝင်နိုင်သည့် ဤသင်္ကေတဖြင့် မှတ်သားထားပါသည်။ သင့်လျော်စွာ ပြန်လည်အသုံးပြုနိုင်ရန်အတွက် ဘက်ထရီကို သင်၏ ပေးသွင်းသူထံ ပြန်ပေးပါ သို့မဟုတ် သတ်မှတ်ထားသည့် စုဆောင်းရေးစခန်းတွင် စွန့်ပစ်ပါ။ ပိုမိုသိရှိလိုပါက www.recyclethis.info ကိုကြည့်ပါ

လေဆာဘေးအန္တရာယ်ဆိုင်ရာ ညွှန်ကြားချက်
ဤကင်မရာကိရိယာသည် အနီအောက်ရောင်ခြည် အလင်းများကို ထုတ်လွှတ်သည်။ မျက်စိကို အလင်းတိုက်ရိုက်မကြည့်ပါနှင့်။

ဥပဒေများနှင့် စည်းမျဉ်းများ
ထုတ်ကုန်ကို ဒေသဆိုင်ရာ ဥပဒေများ၊ လျှပ်စစ်ဘေးကင်းရေး စည်းမျဉ်းများနှင့် မီးဘေးကာကွယ်ရေး စည်းမျဉ်းများနှင့်အညီ အသုံးပြုရမည်။

လျှပ်စစ်ဓာတ်အား
ဤထုတ်ကုန်ပစ္စည်းအား အသုံးပြုရာတွင် နိုင်ငံနှင့် ဒေသတွင်း၏ လျှပ်စစ်ဆိုင်ရာ ဘေးကင်းလုံခြုံရေး စည်းမျဉ်းများကို လိုက်နာပါ။ ထုတ်လုပ်သူမှ အကြံပြုထားသည့် ပါဝါထောက်ပံ့မှု ပစ္စည်းကိုသာ အသုံးပြုပါ။ ပါဝါထောက်ပံ့မှုပစ္စည်းကို တိုက်ရိုက်ထိတွေ့ခြင်း သို့မဟုတ် မြေစိုက်ကြိုးများနှင့် ပတ်သက်သည့် ...

အတင်းယူပါတယ်။ ရှုတ်ထေးတဲ့ ကျွဲကျောမှ အတင်းကို ထည့်ပေးပါ၊ သတ်ပြီးနေ့- မိုးကောင်းကင်ပြင်မှ အမှောင်ရိပ်တို့ ဖေဖြူရောရဲ့အတွက် အချိုးအစားနဲ့ အဆင့်အတန်း တူညီတည့် မမှီ ဒီပြဿနာ ဂါဝဂုယိပေးရမှာပဲ။

ဘတ်ထရီ

ဘတ်ထရီကို မြန်မြန်မြင်း မပြည့်နိုင်ဘူး၊ ဓာတုဓာတ်တွယ်မှု အမှောင်ရိပ် မြင်နိုင်သည်။ ကျွန်တော်ဒီဟာတွင် ရေနေအကြာရေ ကြာပင်ပေါ်၌ ဆိုက်ဘာတပ်ထရီတစ်ဝိုက်မှ ပါဝါသည်။ ရေနေအကြာရေ ကြာပင်ပေါ်၌ ဆိုက်ဘာတပ်ထရီကို မြန်ရုပ်ပါတာ အရိုန် ၂ နာရီအတွင်း ပြီးသွားနိုင်သော ရမှောက်ပါတယ်။ ဓာတုဓာတ်တွယ်မှုများ မြင်ခဲနိုင်ပြီး ခေတ်နောက်ကျတယ် မြင်နိုင်ပါသည်။ ဘတ်ထရီ အသစ်များ ဘုံကြီးသောများကို တခေါသများနဲ့ ခေနာတွင် ထားပါ။ ဘတ်ထရီဘေးနား ခေတုတမိတ်ပါတာ ကိုးကိုးပုတ်ကို ဆက်မလုပ်ပဲ ကခေါသများနဲ့ ခေနာတွင် ထားပါ။ ဘတ်ထရီကို မြန်ရမ်းသည် ဘို့မဟုတ် ရမှောက်ပါတယ်။ ရေနောတစ်ရေနောကို ဝင်သွားသည်ဟု သတင်းတာ ခေတုဘဝမှ ရောက်ရှိခဲ့ပါပုံပါ။ သတင်းပြန်- မှန်ကန်မှုမရှိသော သတင်းထင်ဟပ်အားကြောင့် ဂါယိပါတာ ပေါက်ကွဲမှုမြင်နိုင်သည်။ အလုံးပြည့် သတင်းထင်ရှားတို့ လမ်းညွှန်ရတာမျိုးနေနိုင်သည် ဖွဲ့ရမ်ပါ။ သတင်းကို ပုံစံမမှန်ဘဲ မှားယွင်းသော အမှိုးအားသားတစ်ခုပြီး အသင်ကပ်ခဲ့ပါတာ ssrsquand ယုတ်ဝိုးနိုင်သည် ဥပမာအားဖြင့် အရို့ သော လမ်းပါယမ် သတင်းထင်ရှားအားအများတွင် ။ သတင်းကို ပေါက်ကွဲမှု ဖြစ်ပေါ် ခေနိုင်သည့် ဒီအတွင်းသို့ ဘို့မဟုတ် ခိုးခဲ့အတွင်း ဘို့မဟုတ် တက်ပျက်ညှင်းပန်း ထုခေါ်ခြင်း။ ဘို့မဟုတ် ပြတ်ခေတတ်ခြင်း ဖြင့် မရှန်ပါပါနဲ့။ သတင်းထင်ကို အတွန်းအမင်း ဖြင့်မကသည့် အကျိုးရိုးရိုးသည့် ပတ်ဝန်းကျင်တွင် မထားပါနဲ့။ ပေါက်ကွဲမှု ဖြစ်နိုင်သည် ဘို့မဟုတ် ဒီဓာတက်ကွယ်သည့် အရည် ဘို့မဟုတ် ခေတ်ရေ့ မှား ထွက်ကဆိုင်သည်။ ကျွန်တော်သင်ကို အကူအမိုးမိုးသည့် ပေတမ်အနေနဲ့ ဝင်ရောက်ခြင်း မရှိခဲ့ပေ၊ ပေါက်ကွဲမှု ဖြစ်နိုင်သည် ဘို့မဟုတ် ဒီဓာတက်ကွယ်သည့် အရည် ဘို့မဟုတ် ခေတ်ရေ့ မှား ထွက်ကဆိုင်သည်။ + ကိုးကိုးကိုးကွပ်ပြီးကြာပါနဲ့ အသုံးပြုသော ဘို့မဟုတ် ကိုးကိုးကိုးကွပ်ပြီးကြာပါ၊ ထွက်ပေါ်သော ဂါဒိုယာတစ် အပေါင်းဂုတ်(များ)ကို ခွဲခြားမှတ်သားပါ။ - ကိုးကိုးကိုးကွပ်ပြီးကြာပါနဲ့ အသုံးပြုသော ဘို့မဟုတ် ကိုးကိုးကိုးကွပ်ပြီးကြာပါ၊ ထွက်ပေါ်သော ဂါဒိုယာတစ် အရုတ်ဂုတ်(များ)ကို ခွဲခြားမှတ်သားပါ။

မီးသေး ကာကွယ်သားပေါ်ခေနာ

မီးလွန်းသားသည့် မမေတပ်ကိုင်များ ကိုယ်ကိုယ်သော အကာအကွယ်မရှိသည့် မီးအရင်းအမြစ်များကို ဂါဒိုယာသမေါ် လွတ် မထားရပါ။ ဂါဒိုယာတစ် ဒီဇိုယပ် ဆက်လုပ်မှု သည် အမှားပြုရန်အတွက်သာ အသုံးပြုသည်။

ပုစသောမှတ်ချက်ပြုခြင်း ကာကွယ်ခြင်း

သတ်ပြီးနေ့- ပုစသော အစိတ်အပိုင်းများ

အစိတ်အပိုင်းများ ကိုင်တွယ်ပင့် အမှတ်ကပ်သော လက်ရောင်းများ အစိတ်အပိုင်းများကို ကိုင်တွယ်ခြင်းမပြမီ ဓာတုတ်ကို ပိတ်ပြီး ဆားဓာတ် ဆေးပါး ကျွန်တော်များသည့် ပျံနိုင်သော မမှုတ်ကို သတင်းတိုပြထားပြီး သတင်းထားပါ မကိုင်တွယ်ရပါ။ ကျွန်တော်ရှာပါသော ဂါဒိုယာအတွက် ဂါဒိုယာကို သတင်းတင်ထားသော ဒေနောတွင်သာ တပ်ဆင်ရမည်။ ထပ်ဆောင်းမှု မပေးသော ပျံကြင်များ ဘို့မဟုတ် ကန့်သတ်ချက်၏ အရေးကြီးရင်းမြစ်များကို သတင်းမထားဘဲသော သုံးနှုန်းမှုသာ သတ်ကွယ်ပေ။ ကိုင်တွယ်နိုင်ခြင်းသည် ဒေနော နှင့် မည်သည့် ကြိုတင် ပြင်ဆင်မှု ပြုလုပ်ပည့်ဆိုသည့်အပေါ် တွင် သတ်ဝိုင်းသည်။

တပ်ဆင်ခြင်း

ကျွန်ကိုယ်တို့ ကျွန်တပ်ကျွန်ပါ လမ်းညွှန်ရတာမျိုးနဲ့အညီ တပ်ဆင်ပါ။ ဆက်ရာအနေတဲ့ မပြောင်းရွှေ့အတွက် ကျွန်ကိုယ်တို့ ကြားမပြင် ၆၀ တွင် တပ်ဆင်ရန် လမ်းညွှန်ရတာမျိုးနဲ့အညီ ဖိုင်ပြီးမှာ တပ်ဆင်ထားရပြီး ဂါဒိုယာတို့ မတည်ကြိုမိပေသော ဒေနောများတွင် မည်သည့်အခါမျှ တပ်ဆင်ခြင်း မပြုရပါ။ ကျွန်ကိုယ်သာ ပြတ်ကျွန် အနေဆေး ပြင်ဆင်ရတာမြင်ပေး အဆက်ဆုံးနေသည့်အခါ ပြင်ပေ

အချုပ်ကယ် ပြစ်ဝေနိုင်သည်။

ပါးပါ ဝေးရွာမြို့

Sefton Sister-Law Village(SSLV)

ပြည်ပါဝါပေးထားသည့်- ပါးပါ ရင်းမြစ်သည့် ကမ္ဘာ့သတိထားဖွယ်သာ ပါးပါ အရင်းအမြစ် သို့မဟုတ် ISO 60950-1 သို့မဟုတ် IEC 62368-1 စံနှုန်းကိုလွန်မှုနှင့် အညီ PS2 ဂိုလာပင်ရောက်ရှိရာတွင် ပြည့်မီစေမည်။ ဝတ်ကို ၄C ပင်မဆားတက်(၄)ခုနှင့်အပြည့် ပါးပါမဆားပါသည့်- ကျွန်ုပ်ကိုယ်တိုင် ရယ်မျက်ခြည်ထပ်ဆင်ထားသည့် မိန်းမတပါပေါက်နှင့် ဖိတ်ခေါ်ထားရမည်။

သင့်ဆာကိုမသာ အကူပါတဲ့ ရဲဖြိုင်သည့် အဆောက်အဆုပ် ပြတိုင်ကောက်ခြင်းသည့်ဝါကို ကိုယ်တစ်ခါ အပြင်ထုတ်လွှင့် ထပ်ဆင်ရပါမည်။

သင့်ဆာကိုမသာ ဂျပန်ဝင်ပိုက်ကျွန်ုပ်မှ ကတဲ့ယပ်သည့်ဝါကို ကိုယ်တစ်ခါ အပြင် ထုတ်လွှင့် ထပ်ဆင်ရပါမည်။

အမေတက်အတုံ့ထပ်မုတ်ချက်ထက် ပရိုရုပ်၊ အမေတက်အရည်၏ ဂျပန်ဝင်ဆော်ယပ်သူ ဝေမိအလွှင်ပဲ့ ဂုတ်ကားဘုံပါသော မိန်းမတုတ် ထပ်ရာကို ထပ်ဆင်ထားရမည်။ ၄C မိန်းမတက်ကားကို ဖိုတ်ဆော်သည့် ဂုတ်များ၊ ဖိုတ်ဆော်ပုံ ပျမ်းကမ်းဝေမှ ဂျပန်ဆောင်ပါ ဂိုလာသပါက ၃၀ ပါးပြန်ဖိုမှ ဝေမိကားရှုနှင့် ဖိုတ်ဆော်နိုင်ရန်အတွက် ကျွန်ုပ်ကိုယ်တိုင် ဒီဇိုင်းထုတ်ထားပြီး ပြင်သည့် အပြည့်ရောက် မီး ဆောင်ပြမှု (ပုံကြီးရှုကိုကား)

ကျွန်ုပ်ပရည်းမှ ဝေဘဆွေရာသီ ဒီဇိုင်းသော အဝတ်ပရိုင်ရာ ဆောင်ပြသည်များ ထုတ်လွှတ်သည့် ဂျပန်ဝန်ကုပ်ဝေတင်ပေးသော မိဘအင်းအပြင်ကို ဖိုတ်မကြည့်ပါနှင့်။ ရုပ်ဝိမုဏ်းကို ထိန်ကင်းနိုင်သည်။ သင့်ဆာကိုမသာ ရုပ်ဝိတ်ကားလွယ်မှုကို ထပ်ဆင်ပါ သို့မဟုတ် ပရည်းများ ဒီဇာခြင်း၊ ဝတ်ဆင်ခြင်း၊ သို့မဟုတ် ပြည့်ကြင်ထိန်းသိမ်းခြင်း ဂျပန်သည့်အခါ အပြည့်ရောက်မီးကို ဖွင့်ထားပါနှင့်။

သယံဇာတ်ခေတ်ပေး

ကိုယ်တိုင် သယံဇာတ်ခေတ်ရာတွင် ၆၀၁ သို့မဟုတ် အဝတ်ရာ ဘုပ်ပိုးမှုအတိုင်း ထားပါ။

ဝမ်း ဘုန်ကြွေရေ

ဝတ်ဆင်သူနှင့် ဘုံဒွဲသူတို့သည် ဝတ်ရေးတက်များနှင့် ဘုန်ကြွေရေ ကိန်းဂဏန်းများအတွက် ဘဝဝန်ခံရမည်။

ကြွေကြိုကိန်းတိမ်ကြွေ

ကိုယ်သာ ဝေဘဆာအတုပ်ကျပ်ပါက အရောင်းရဆိုင် သို့မဟုတ် အမိန့်ရဲ့ ကြွေကိုင်မှတ်ပုံတော်ရေ ဝင်ဘာသို့ ဆက်သွယ်ပါ။ ခွင့်ပြုချက်မရှိဘဲ ပြင်ဆင်ခြင်း၊ သို့မဟုတ် ကိန်းဂဏန်းမြင်ဆင်ခြင်းကြောင့် ပြစ်မှုရာဘဏ္ဍ မည်သည့်ပြဿနာအတွက်မဆို ဂုဏ်ယူတာဝန်ယူမည် မဟုတ်ပါ။ အရှိန်သာ ကိုယ်သာ အစိတ်အပိုင်းများ (ဥပမာ- အိုဝတ်ဆင်ကိုင်ကိုတ်ဝတ် ရှမ်းရည်ကိန်း၊ ပရည်း) သည် ပုံမှန် ကဲကုယ်မှု ဂျပန်ရန် ကိုယ်ပါသည်။ ပုံမှန် သတ်သတ်၊ ကုတ်ကြားမှ ဒီဝဘတ်ပြီ ဝင်ပေးရန်၊ အကြံပြုသည်။ အခေသစ်ကိုအတွက် သင့်အား ပရည်းရောင်းခပေးသူအား ဆက်သွယ်ပါ။

သန့်ရှင်းခြင်း

ဂျပန်ပရည်း အစုံအစ် အတွင်းနှင့် အပြင်ကို သန့်ရှင်းသည့်အခါတွင် ဓာတုတုံ့ပြန်မှု ပျောက်ပျက်ခရေတက်သည်ထက် အဝတ်ကို အသုံးပြုပါ။ အယ်ကာဂိုဠ်း ဝတ်ပြောလွန်များ၊ ပလုံးနှင့်။

အသုံးပြုသည့် ပတ်ဝန်းကျင်

ဝေဘဆာ ကိုယ်သာ ဝတ်ဆုံးတစ်ခုကို အသုံးပြုနေပါက ကိုယ်တစ်ခါ မှန်ကိုကုမ္ပဏီများ ဝေဘဆာရောင်းချသည့် ဝယ်ပိမ်ဝေနှင့် သတင်းပြုပါ သို့မဟုတ်ပါက ဝေဘဝ်ကွန်ယက်ချိန်ခင်းသည်။ ကိုယ်တစ်ခါ ဂျပန်ဝင်ဝင်ကိုတ် ဆောင်ရွက်ရန် သို့မဟုတ် ဖုန်းထူဝေသော ပတ်ဝန်းကျင်များနှင့် မတိုက်ဆိုင်ပါနှင့်။

အဝတ်ကားဆင်ကြီးအတွက်သာ ကိုယ်ပါများကို ရေကြောက်ဆေးပြီး ဝေဘဝ်ဆာတွက်ခေတ်ပေးသော ပတ်ဝန်းကျင်တွင် ထားရှိပါ။ ဖုန်ထိုးကွန်ယက်တို့ ၁၄ သို့မဟုတ် ဝေဘက်ပေသော အဝတ်ဆောင်ရိုးရာတို့ မရှိနိုင်ပါနှင့်။ - အတွန် ပျက်ခြင်း ဖောခြင်း ပုံတူခြင်း သို့မဟုတ် ဒိုဝင်ပိုးသော ဖနောလများ ထွက် ကပ်မရောက်ကို မတားပါနှင့် ထို့ပြင် ဂျပန်ဝင်ဝင်ကိုတ် ဆောင်ရွက်ပြီးများနှင့် မတိုက်ဆိုင် ဖရုံနှင့်။

အရေးပေါ်

ကိုယ်ပေမှ မီးခိုးတွေ၊ ဆူညံနံ့ထသည့် အရှိ ရေညှင်ပါများ ထွက်ပေါ်ပေလျှင် ပါးပါ ရုတ်ချင်းပိတ်၊ ပါးပါကားသည် မြေတိုင်ပြီး ပြည်ပြင်ရောင်ပေတို့ ဆက်သွယ်ပါ။

အမှိုက် ပြန်ပြီး

ဆေးထိုးပြားတစ်ခုတည်း ကျန်ရှိတဲ့ ဖြန့်ကြဲထားမှု၊ ရေပြင်ပေါ် ပေလွင့်ထနေကြောင့် ကိုယ်တော် အမှိုက်ကို ကိုယ်တိုင် ထည့်ပေးပါပြီး ကိုယ်တော့် တစ်ပတ်စီးကို/တဂိုဏန့် ဆေးကုသမှုတွေနဲ့ ပတ်သက်ပြီး အမှိုက် ထည့်ပြန်ရာကို အကူအညီ ပေးပါ။

ဆေးပြားများ

မည်သည့် ဆေးကြိုး မှတ်ချက်မျိုးမဆို ကိုယ်တော် အမှီခိုဆေး ဖြတ်တောက်ခြင်း မရှိပါ၊ ကိုယ်တော့ 12 ဒီဇင်ဘာ မှစပြီး ကုသမှုတွေကို ဒို့ အဆောင်ပေးပြီး ဆေးပြားများကို ပြောင်းပေးပါ။

Türkçe

Bu maddeler, yalnızca ilgili İspanla veya İngiliz sahip ürünler için geçerlidir.

AB Uygunluk Beyanı

Bu ürün ve – varsa – sağlanan aksesuarlar da "CE" ile işaretlenmiştir ve bu nedenle EMC Direktifi 2004/30/AB, LVD Direktifi 2014/35/AB, RoHS Direktifi 2011/65/AB, Wi-Fi cihazı: RE Direktifi 2014/53/AB altında listelenen geçerli uyumlaştırılmış Avrupa standartlarına uygundur.

2012/19/AB Direktifi (WEEE Direktifi): Bu sembole sahip ürünler, Avrupa Birliği'nde ayrıştırılmamış belediye atığı olarak imha edilemez. Doğru bir geri dönüşüm için eski cihazınızı yeni bir alışveriş aldıktan sonra bu ürünü yerel tedarikçinize iade edin veya belirlenmiş toplama noktalarına gönderin. Daha fazla bilgi için bkz. www.recyclethis.info

2006/66/AB Direktifi ve değişiklik 2013/56/AB (Batarya Direktifi): Bu ürün, Avrupa Birliği'nde ayrıştırılmamış belediye atığı olarak imha edilemeyen bir pil içermektedir. Pile özel bilgi edinmek için ürün belgelerine bakın. Pil, kadmiyum (Cd), kurşun (Pb) veya civa (Hg) elementlerini gösteren harflerin de yer aldığı bu sembole işaretlenmiştir. Doğru bir geri dönüşüm için pili tedarikçinize veya belirlenmiş toplama noktasına geri gönderin. Daha fazla bilgi için bkz. www.recyclethis.info

Güvenlik Talimatı

Bu talimatlar ile tehlikeleri veya mal kayıplarını önlemek için kullanıcının ürünü doğru şekilde kullanabilmesini sağlanması amaçlanmıştır.

Yapılar ve Yönetmelikler

Cihaz yerel yasalara, elektrik güvenliği yönetmeliklerine ve yangın önleme yönetmeliklerine uygun şekilde kullanılmalıdır.

Elektrik

Ürünün kullanımında ürünün ve bağlantılı aksesuarlarının elektrik güvenliği düzenlemelerine bağlılıkla uymanız gerekir. Bağlantı, dalmayan veya ağlayan ayakla manuel bırakılmamalı ve bağlantının özellikle yüksek gücü olan cihazlarla kullanılmasına dikkat edilmelidir. Dağ tepesi, demir kule ve benzeri gibi özel koşullarda bağlantının gücü açıldığında aşırı gerilim koruyucu sağlayın. DİKKAT: Yangın riskini azaltmak için, sadece aynı tip ve değerde sigorta ile değiştirin.

Pil

Pili yutmayın. Kimyasal yanık tehlikesi! Bu ürün düğme pil içerir. Düğme pil yutulursa, yalnızca 2 saat içinde ciddi iç yanıklara ya ölüme neden olabilir. Yeni ve kullanılmış pilleri çocuklardan uzak tutun. Pil bölmesi güvenli bir şekilde kapanmıyorsa ürünü kullanmayı bırakın ve çocuklardan uzak tutun. Pillerin yutulmuş veya vücudun herhangi bir yerine yerleştirilmiş olabileceğini düşünüyorsanız, derhal tıbbi yardım alın. DİKKAT: Pil yanlış bir türle değiştirildiğinde patlama riski. Boşalmış pilleri yönetmeliklere göre atın. Pilin yanlış türde bir pile uygun olmayan şekilde değiştirilmesi korunmayı geçersiz hale getirebilir (örneğin, bazı lityum pil türleri). Pili ateşe veya sıcaklığına aşmayın veya pili mekanik olarak patlayabilecek şekilde ezmeyin veya kesmeyin. Pil, patlamaya veya yanıcı sıvı veya gaz sızmasına neden olabilecek aşırı yüksek sıcaklıklı bir ortamda bırakmayın. Pil, patlamaya veya yanıcı sıvı veya gaz sızmasına neden olabilecek aşırı düşük hava basıncına maruz bırakmayın. – olmayan kullanılan veya doğru akım Sıratan alışmanın pozitif terminallerini belirtir. – olmayan kullanılan veya doğru akım Sıratan alışmanın negatif terminallerini belirtir.

Yangın Önleme

Bölgemenin özellikle yanıcı mum gibi açık alev kaynakları konulmamalıdır. Bölgemenin sarı portu sadece hava aydınlatma için kullanılır.

Sıcak Yüzey Önleme

DİKKAT: Sıcak parçaları Parçaları tutuğunuzda parmaklarınızı yanabilir. Kapattıktan sonra parçaları tutmadan önce bir bucuklu saat bekleyin. Bu çıkartma, İşaretli parçanın sıcak olabileceğini ve dikkat edilmeden dokunulmaması gerektiğini belirtmektedir. Bu çıkartmaya sahip cihaz için, bu cihaz sıcak bir ortam konumuna kurulum için tasarlanmıştır, sadece sanayi personeli veya konuma uygulanan kontrollerinin nedenleri ve alınması gereken önlemler hakkında bilgilendirilmiş kullanıcılar tarafından erişim sağlanabilir.

Kurulum

Bölgemen bu kılavuzdaki talimatlara göre kurun. Yaralanmaları önlemek için bu bölgemen kurulum talimatlarına göre zemine/duvara güvenli bir şekilde takılmalıdır. Bölgemeni sıkı sağlam olmayan bir yere yerleştirmeyin. Bölgemenin dışındaki ciddi kişisel yaralanmalara veya ölüme neden olabilir.

Güç Kaynağı

Çok Düşük Güvenlik Gerilimi (SELV) ile güç verilen cihaz: Güç kaynağı, IEC 60950-1 veya IEC 60950-1 standartlarına göre onaylı güç kaynağı veya PSU gerekliliklerini karşılamalıdır.

AC şebeke kaynağı gerilimiyle güç verilen cihaz: Bölgemen topraklı bir elektrik prizine takılmalıdır. Bölgemenin dışında, kolayca erişilebilen uygun bir bağlantı kesme cihazı bulunmalıdır. Binanın tabiri özelliklerini aşmayan uygun bir aşırı akım koruyucu

cihaz, elektriğin diğer elemanlarda, Sistemin elektrik yalıtımına nemli kumaşlı bir yabalıa aracılığı dikkat edilmelidir. AC yabalıa kaynağına bağlantı için terminallerin doğru kablo bağlantısına sahip olduğundan emin olun. Ekipman çalıştığında AT güç çıkışını sistemine bağlanmak Ciana dağıtılmıştır.
Bayat Işık Aydınlatıcı (Destekleniyorsa)
Bu üründen mümkün olabildiği ışık ürünü yayılabilir. Tahan ışık kaynağına doğrudan BAKMAYIN. Gözlerinizi için zararlı olabilir. Uygun göz koruyucu kullanın veya kamaraşı takarken, kurarken ya da kamaraya bakım yaparken bayat ışık AÇMAYIN.
Ulaşım
Cihazı taşırken orijinal ambalajının veya benzer bir ambalajın içerisine koyun.
Sistem Güvenliği
Kurulumu ve kullanımı, panele ve güvenlik yapılandırmasından sorumludur.
Bakım
Ürün düzgün şekilde çalıştırıyorsa lütfen bayilinizle veya en yakın servis merkezinize İletişime geçin. Yetkisiz onarım veya bakımdan kaynaklanan sorunlar için herhangi bir sorumluluk kabul etmeyiz. Cihazın bir kaç parçası (Ör. Elektrolitik kapasitör) düzenli olarak değiştirilmelidir. Ortalama parça ömrü değişiklik gösterebildiği bu nedenle periyodik kontrol Önerilmektedir. Ayrıntılar için servisinizle İletişime geçin.
Temizleme
Ürün kapağının iç ve dış yüzeylerini temizlerken yumuşak ve kuru bir bez kullanın. Aşındırıcı deterjanlar kullanmayın.
Kullanma Ortamı
Hangi bir lazer ekipmanı kullanırken cihaz maruz kalmadığından emin olun aksi takdirde yanabilir. Cihazı yüksek elektromanyetik radyasyona sahip veya toz ortamında BULUNDURMAYIN. Tahtaca iç mekanlarda kullanma yönelik cihazın kuru ve iyi havalandırılan bir ortama yerleştirin. Lazer, güneşe veya herhangi bir parlak ışığa doğru bakmayın. Çalışma ortamının cihazın gerektirdiklerini karşıladığından emin olun. Kamaraşı aşırı sıcak, soğuk, kirli veya nemli konumlara YERLEŞTİRMİYİN ve yüksek elektromanyetik radyasyona maruz bırakmayın.
Acil Durum
Cihazdan duman, koku veya ses geliyorsa hemen gücü kapatarak güç kablosunun bağlantısını kesin ve servis merkezinize İletişime geçin.
Saat Senkronizasyonu
Tarih saat, ağın saatiyle senkronize bağlısa cihaz saatini İlk kez ayarlamak manuel olarak ayarlayın. Web tarama / İstemci yazılımı İle cihaza gösterge zaman ayarları sayfasına girin.
Tarama
Cihazın lensine çok yakın bir yerde çalışmadığından emin olun. Cihazdan gelen IR ışığı lensin İçine gel yansıyabilir ve bu durum görüntüde yansımaya neden olur.

Русский

Данные положения применяются только в том случае, если изделие снабжено соответствующей этикеткой или информацией.

Соответствие стандартам ЕС

Этот продукт и (если применимо) поставляемые аксессуары имеют маркировку CE и соответствуют применимым согласованным европейским стандартам, перечисленным в Директиве по электромагнитной совместимости 2014/30/EU, Директиве по низковольтному оборудованию 2014/35/EU и Директиве по ограничению использования опасных веществ RoHS 2011/65/EU, а устройства Wi-Fi соответствуют Директиве по радиооборудованию 2014/53/EU ЕС.

Директива WEEE 2012/19/EU (Директива об утилизации отходов электрического и электронного оборудования): изделия, отмеченные этим символом, запрещено утилизировать в Европейском союзе в качестве несортированных бытовых отходов. Для надлежащей переработки возвратите это изделие местному поставщику после покупки эквивалентного нового оборудования или утилизируйте его в предназначенных для этого пунктах сбора отходов. Для получения дополнительной информации посетите веб-сайт www.recyclethis.info.
Директива 2006/66/EC и поправка к ней 2013/56/EU (Директива о батареях): это изделие содержит батарею, которую запрещено утилизировать в Европейском союзе в качестве несортированных бытовых отходов. Для получения конкретной

информации о батарее см. документацию к изделию. Маркировка батареи может включать в себя символы, которые обозначают ее принадлежность кадмию (Cd), свинцу (Pb) или ртути (Hg). Для надлежащей утилизации отправьте батарею местному поставщику или утилизируйте ее в предназначенных пунктах приема отходов. Для получения дополнительной информации посетите веб-сайт www.recyclethis.info.
Инструкции по технике безопасности
Настоящие инструкции служат для обеспечения правильного использования продукта во избежание опасных ситуаций и материального ущерба.
Законодательные акты и нормативные документы
При использовании этого устройства необходимо соблюдать местное законодательство, правила безопасной эксплуатации электрооборудования и правила противопожарной безопасности.
Электрооборудование
Эксплуатация данного изделия должна выполняться в строгом соответствии с правилами безопасной эксплуатации электрооборудования, действующими в вашей стране и вашем районе. Устройство не должно подвергаться воздействию капель и брызг; не допускается ставить на него предметы, наполненные жидкостью, например, вазы с цветами. В особых условиях, таких как горные вершины, металлические башни и лесные насосы, установите ограничитель перемещения на входе оборудования. ПРЕДУПРЕЖДЕНИЕ: Для снижения риска возникновения пожара используйте для замены предохранители только соответствующего типа и номинала.
Батарея

Не проглатывайте батарею. Опасность химического ожога! Устройство содержит плоскую круглую батарею. Если вы случайно проглотили батарею, это может вызвать серьезные ожоги внутренних органов и даже привести к летальному исходу через 2 часа. Храните новые и использованные батареи вдали от детей. Если отсек для батареи не закрывается достаточно плотно, прекратите эксплуатацию изделия и ограничьте доступ детей к нему. Если вы думаете, что батарея была проглочена или каким-либо другим образом проникла в организм, немедленно обратитесь к врачу.
ПРЕДУПРЕЖДЕНИЕ! При установке батареи недопустимого типа существует риск взрыва. Утилизируйте использованные батареи в соответствии с инструкциями. Установка батареи недопустимого типа может создать угрозу для безопасности (например, в случае некоторых типов литиевых батарей). Не бросайте батарею в огонь или горячую печь, не сдавливайте и не разрезайте батарею, поскольку это может привести к взрыву. Нахождение батареи в среде с чрезвычайно высокой температурой может привести к взрыву или к утечке горючей жидкости или газа. Нахождение батареи в среде с чрезвычайно низким давлением воздуха может привести к взрыву или к утечке горючей жидкости или газа. + обозначает положительный контакт оборудования, который должен подключаться к источнику постоянного тока. - обозначает отрицательный контакт оборудования, который должен подключаться к источнику постоянного тока.

Предотвращение пожара

Не ставьте на устройство источники открытого огня, например горящие свечи. Последовательный порт оборудования предназначен только для отладки.

Предотвращение ожога на горячей поверхности

ПРЕДУПРЕЖДЕНИЕ! Горячие детали! Опасность ожога пальцев при обращении с деталями. Перед прикосновением к деталям устройства подождите полчаса после его выключения. Эта наклейка указывает на то, что данный компонент может быть горячим, и его нельзя трогать на протяжении соответствующих мер предосторожности.

Устройства с такой наклейкой предназначены для размещения в закрытой зоне, доступ в которую должны иметь только обслуживающие специалисты или пользователи, имеющие с причиной ограниченный доступ в эту зону и осведомленные о необходимых мерах предосторожности.

Установка

Устанавливайте оборудование в соответствии с инструкциями, приведенными в настоящем руководстве. Во избежание травм устройство необходимо надежно закреплять на полу или стене согласно инструкциям по установке. Никогда не ставьте устройство на наклонную поверхность. Падение устройства на человека может стать причиной серьезных травм или смерти.

Электропитание

Если питание оборудования осуществляется бесперебойным напряжением, источник питания должен соответствовать требованиям к ограниченному напряжению питания или требованиям PS2 согласно стандарту IEC 60950-1 или IEC 60950-1. Если питание оборудования осуществляется напряжением от сети переменного тока, оборудование должно быть подключено к заземленной розетке. Снаружи корпуса оборудования необходимо установить подходящее легкодоступное устройство отключения. Снаружи корпуса оборудования необходимо установить подходящее устройство защиты от перегрузки по току, соответствующее техническим характеристикам электросистемы здания. В электросистеме здания должен быть установлен многополюсный сетевой выключатель. Проверьте правильность подключения клемм к сети переменного тока. Оборудование разработано таким образом, чтобы при необходимости его можно было модифицировать для подключения к IT-системе распределения электроэнергии.

Устройство подсвечивания белого света (если поддерживается)

Данное изделие может испускать опасное оптическое излучение. ЗАПРЕЩАЕТСЯ смотреть на работающий источник света. Это может быть вредно для глаз. Во время сборки, установки или обслуживания камеры необходимо носить соответствующие средства защиты глаз и ЗАПРЕЩАЕТСЯ включать белый свет.

Транспортировка

Используйте оригинальную или аналогичную упаковку для транспортировки устройства.

Безопасность системы

Установщик и пользователь несут ответственность за задание пароля и настройку безопасности.

Техническое обслуживание

Если изделие не работает должным образом, обратитесь к дилеру или к специалистам ближайшего сервисного центра.

Компания-изготовитель не несет ответственность за неисправности, возникшие в результате несанкционированного ремонта или технического обслуживания. Некоторые компоненты устройства (например, электролитические конденсаторы) требуют регулярной замены. Средний срок службы этих компонентов может различаться, поэтому советуем периодически их проверять. Подробности уточняйте у продавца.

Очистка

Для очистки внутренних и внешних поверхностей корпуса изделия используйте мягкую сухую ткань. Запрещается использовать щелочные моющие средства.

Требования к рабочей среде

При использовании любого лазерного оборудования убедитесь, что в объектив устройства не попадает лазерный луч, иначе он может выгорать. ЗАПРЕЩАЕТСЯ устанавливать устройство в условиях воздействия сильного электромагнитного излучения или в пыльной среде. Устройство, предназначенное для установки внутри помещений, необходимо размещать в сухой и хорошо проветриваемой среде. Не направляйте объектив устройства на солнце или другие яркие источники света. Убедитесь, что рабочая среда удовлетворяет требованиям надлежащей работы устройства. ЗАПРЕЩАЕТСЯ устанавливать камеру в условиях воздействия экстремально высоких или низких температур, во влажной среде, а также в условиях воздействия сильного электромагнитного излучения.

Кнопка подачи внешнего сигнала тревоги

Если устройство испускает дым, неприятный запах или шум, немедленно отключите электропитание, извлеките шнур питания и обратитесь в сервисный центр.

Синхронизация времени

Если показания времени не было синхронизировано с сетевым временем, выполните ручную настройку времени устройства при первом доступе. Зайдите на

устройство через веб-браузер программное обеспечение клиента и перейдите к интерфейсу настройки крейсера.

Отражение

Убедитесь, что в непосредственной близости от объектива устройства нет отражающей поверхности. Инфракрасный свет от устройства может отражаться обратно в объектив, что приведет к засветке.

Українська

Ці положення застосовуються лише до продукту, які мають відповідний знак або інформацію.

Заява про відповідність стандартам ЄС

Цей виріб та – за необхідності – також комплектуючі, що поставляються, позначені знаком "CE", що свідчить про відповідність застосовним гармонізованим європейським стандартам, що перелічені у Директиві ЕМС 2014/30/ЄЦ, Директиві про низьковольтне обладнання 2014/35/ЄЦ, Директиві RoHS 2011/65/ЄЦ, пристрій WHR у Директиві RE 2014/53/ЄЦ.

Директива з утилізації електричного й електронного обладнання (WEEE) 2012/19/ЄС: Виробів, позначені цим символом, не можна утилізувати у Європейському Союзі як несортовані побутові відходи. Щоб забезпечити правильну переробку цього виробу, поверніть Ваш місцевому постачальнику під час придбання аналогічного нового обладнання, або здайте Ваш до спеціально призначеного пункту збирання відходів. Більше інформації див. на сайті: www.recyclethis.info.

Директива 2006/66/ЄС із поправками 2013/56/ЄС (Директива щодо акумуляторів): Цей виріб містить батареї, які не можна утилізувати в Європейському Союзі як несортовані побутові відходи. Інформацію щодо батареї див. у документації до виробу. Батареї позначені цим символом, який може включати букви, що вказують на наявність кадмію (Cd), свинцю (Pb) або ртуті (Hg). Щоб забезпечити правильну переробку батареї, поверніть її постачальнику або здайте до спеціалізованого пункту збирання відходів. Більше інформації див. на сайті: www.recyclethis.info.

Вказівки з техніки безпеки

Ці інструкції дозволять користувачеві використовувати виріб правильно та уникати небезпеки чи пошкодження майна.

Закони та норми

Пристрій слід використовувати з дотриманням місцевих законів, електротехнічних норм та правил протипожежної безпеки.

Електрика

Під час експлуатації виробу носити одяг, дотримуватися державної та місцевої правила електричної безпеки. Не допускайте потрапляння на обладнання крапель чи брызок. Нікому не ставте на обладнання предмети, наповнені рідиною, такі як вази. Якщо обладнання розміщується на верхній полці, зайвої ваги чи у хлів, встановіть на осад обмежувач напруги. ОБЕРЕЖНО! Для зменшення ризику пожежі замінюйте лише на запобіжник такого типу та такими ж характеристиками.

Акумулятор

На корпусі батареї. Небезпека вибуху або витоку у цьому виробі встановлена батарея-таблетка. Якщо проковтнути батарею-таблетку, це може викликати серйозні внутрішні опіки всього за 2 години й навіть призвести до смерті. Тримайте нові й використані батарейки у недоступному для дітей місці. Якщо відсік для батарейки не закривається належним чином, припиніть користуватися виробом і покладіть його у недоступне для дітей місце. Якщо існує підозра, що батарейку проковтнули або вона знаходиться всередині тіла людини, негайно зверніться по медичну допомогу. ОБЕРЕЖНО: Якщо замінити батарейку на батарейку неправильного типу, виникне ризик вибуху. Утилізуйте використані батарейки згідно з інструкціями. Заміна батарейки на батарейку неправильного типу може анулювати захист (наприклад, у разі деяких літієвих батарейок). Не кидайте батарейку у вогонь або у піч; не розбивайте та не розрізуйте батарейку. Це може призвести до вибуху. Не залишайте батарейку у місцях з дуже високою температурою. Це може призвести до вибуху або витоку вогнезбезпечної рідини або газу. Не залишайте батарейку у місцях дуже низького атмосферного тиску. Це може призвести до вибуху або витоку вогнезбезпечної рідини або газу. + позначає позитивну клему(и) обладнання, що використовує постійний струм чи генерує його. – позначає негативну клему(и) обладнання, що використовує постійний струм чи генерує його.

Запобіжник пожежі

Забороняється розміщувати на обладнанні джерела відкритого вогню, такі як свічки, які горять. Постійний нагр обладнання використовується лише для калібрування.

Попередження про гарячі поверхні

ОБЕРЕЖНО: Гарячі деталі! Будьте обережні, щоб не обпекти пальці о деталі. Після вимкнення живлення зачекайте кілька хвилин, перш ніж торкатися цих деталей. Це стосується, що деталі може нагріватися і тому її не слід торкатися, не перевіривши. Якщо пристрій має таку етикетку, він призначений для встановлення в місці з обмеженим доступом. Доступ до такого місця може надаватися лише працівником сервісної служби або користувачем, яким роз'яснено причини такого обмеження і заходи безпеки, яких слід вжити.

Установлення

Встановіть обладнання відповідно до вказівок у цій інструкції. Щоб уникнути травм, це обладнання слід надійно закріпити на підлозі/стіні відповідно до вказівок щодо встановлення. Нікого не розміщуйте обладнання на гострій поверхні. Обладнання може впасти, що може призвести до серйозної травми або смерті.

Живлення

Якщо пристрій живиться від джерела безперервної надлишкової напруги (BNHN): Джерело живлення згідно зі стандартом IEC 60950-1 або IEC 62368-1 має відповідати вимогам щодо джерела обмеженої потужності або PS2.

Якщо пристрій живиться від електромережі змінного струму: Обладнання слід підключати до електричної розетки із заземленням. Відповідний автоматичний розмикувальний пристрій має бути під'єднаний зовні обладнання. Відповідний захисний пристрій від перенапруги має бути під'єднаний зовні обладнання, без перевищення технічних характеристик System. Електроживлення System має бути обладнане запобіжником з вимкненням усіх полюсів. Виконайте правильне підключення дротів від нижнього пристрою до розетки живлення змінного струму. Обладнання спорожнене, а потім за необхідності, змінено для підключення до комп'ютерної системи розподілення живлення.

Джерело Sirona сигнал (за наявності)

Даний виріб може відносити небезпечне опромінення випромінювання. НЕ ДИВІТЬСЯ на увімкнене джерело світла. Це може нашкодити очам. Використовуйте належні засоби захисту органів зору та НЕ ВИМИКАЙТЕ Sirona світло під час обслуговування, встановлення або технічного обслуговування камери.

Транспортування

Під час транспортування зберігайте пристрій в оригінальному або подібному покуванні.

Безпека системи

Відповідальність за встановлення пароля і налаштування безпеки несуть установник та користувач.

Технічне обслуговування

Якщо виріб не працює належним чином, зверніться до вашого дилера або найближчого сервісного центру. Ми не несемо жодної відповідальності за проблеми, які виникли внаслідок недосвідченого ремонту чи догляду. Пристрій містить рухомі компоненти (напр., електролітичний конденсатор), які необхідно регулярно замінити. Середній термін служби гарантує, тому рекомендується регулярно перевіряти ці компоненти. Для додаткової інформації звертайтесь до вашого дилера.

Чищення

Використовуйте м'яку та суху тканину для протирання внутрішньої і зовнішньої поверхонь виробу. Не використовуйте гострі чинні засоби.

Умови експлуатації

Під час використання будь-якого лазерного обладнання слідкуйте за тим, щоб лазерний промінь не потрапляв на об'єктив пристрою, адже це може призвести до його пересвітлення. НЕ ДОПУСКАЙТЕ потрапляння пристрою в середовища із сильним електромагнітним випромінюванням чи запилене середовище. Цей пристрій призначений виключно для використання у приміщенні, тому розміщуйте його в сухому середовищі з належною вентиляцією. НЕ СПРЯМОВУЙТЕ об'єктив на сонце або інші джерела яскравого світла. Переконайтесь, що середа використання відповідає умовам експлуатації пристрою. НЕ РОЗМІЩУЙТЕ камеру у місцях з надзвичайно високою або низькою температурою та у місцях з високим рівнем запиленості або вологості, та захищайте камеру від сильного електромагнітного випромінювання.

Аварійні ситуації

Якщо пристрій випускає дим, запах або шум, негайно вимкніть живлення, від'єднайте кабель живлення та зверніться в сервісний центр.

Синхронізація часу

Під час першого використання встановіть час пристрою вручну, якщо він не синхронізувався за мережею. Перейдіть до пристрою за допомогою браузера/клієнтського програмного забезпечення та перейдіть до інтерфейсу налаштування часу.

Відображення

Переконайтесь, що поблизу з об'єктивом пристрою немає дзеркальних поверхонь. Світло з пристрою може відзеркалитись в об'єктив та призвести до пересвічування.

See Far, Go Further

UD322478