HIKVISION

Regulatory Compliance and Safety Information

Regulatory Compliance and Safety Information

Read all information and instructions in this Document carefully before using the Device and keep it for further reference.

For more Device information and instructions, please visit our website at https://www.hikvision.com or https://www.hikvision.com. You can also refer to other Documents (if any) accompanying the Device or scan the QR code (if any) on the packaging to get more information.

About this Document

This Document includes instructions for using and managing the Product. Pictures, charts, images and all other information hereinafter are for description and explanation only.

The information contained in the Document is subject to change, without notice, due to firmware updates or other reasons. Please find the latest version of the Document at the Hikvision website (https://www.hikvision.com). Unless otherwise agreed, Hangzhou Hikvision Digital Technology Co., Ltd. or its affiliates (hereinafter referred to as "Hikvision") makes no warranties, express or implied.

Please use the Document with the guidance and assistance of professionals trained in supporting the Product.

About this Product

This product can only enjoy the after-sales service support in the country or region where the purchase is made.

Acknowledgment of Intellectual Property Rights

Hikvision owns the copyrights and/or patents related to the technology embodied in the Products described in this Document, which may include licenses obtained from third parties.

Any part of the Document, including text, pictures, graphics, etc., belongs to Hikvision. No part of this Document may be excerpted, copied, translated, or modified in whole or in part by any means without written permission.

HIKVISION and other Hikvision's trademarks and logos are the properties of Hikvision in various jurisdictions.

Other trademarks and logos mentioned are the properties of their respective owners.

HDMI: The terms HDMI and HDMI High-Definition Multimedia Interface, and the HDMI Logo are trademarks or registered trademarks of HDMI Licensing Administrator, Inc. in the United States and other countries.

LEGAL DISCLAIMER

TO THE MAXIMUM EXTENT PERMITTED BY APPLICABLE LAW, THIS DOCUMENT AND THE PRODUCT DESCRIBED, WITH ITS HARDWARE, SOFTWARE AND FIRMWARE, ARE PROVIDED "AS IS" AND "WITH ALL FAULTS AND ERRORS". HIKVISION MAKES NO WARRANTIES, EXPRESS OR IMPLIED, INCLUDING WITHOUT LIMITATION, MERCHANTABILITY, SATISFACTORY QUALITY, OR FITNESS FOR A PARTICULAR PURPOSE. THE USE OF THE PRODUCT BY YOU IS AT YOUR OWN RISK. IN NO EVENT WILL HIKVISION BE LIABLE TO YOU FOR ANY SPECIAL, CONSEQUENTIAL, INCIDENTAL, OR INDIRECT DAMAGES, INCLUDING, AMONG OTHERS, DAMAGES FOR LOSS OF BUSINESS PROFITS, BUSINESS INTERRUPTION, OR LOSS OF DATA, CORRUPTION OF SYSTEMS, OR LOSS OF DOCUMENTATION, WHETHER BASED ON BREACH OF CONTRACT, TORT (INCLUDING NEGLIGENCE), PRODUCT LIABILITY, OR OTHERWISE, IN CONNECTION WITH THE USE OF THE PRODUCT, EVEN IF HIKVISION HAS BEEN ADVISED OF THE POSSIBILITY OF SUCH DAMAGES OR LOSS.

YOU ACKNOWLEDGE THAT THE NATURE OF THE INTERNET PROVIDES FOR INHERENT SECURITY RISKS, AND HIKVISION SHALL NOT TAKE ANY RESPONSIBILITIES FOR ABNORMAL OPERATION, PRIVACY LEAKAGE OR OTHER DAMAGES RESULTING FROM CYBER-ATTACK, HACKER ATTACK, VIRUS INFECTION, OR OTHER INTERNET SECURITY RISKS; HOWEVER, HIKVISION WILL PROVIDE TIMELY TECHNICAL SUPPORT IF REQUIRED.

YOU AGREE TO USE THIS PRODUCT IN COMPLIANCE WITH ALL APPLICABLE LAWS, AND YOU ARE SOLELY RESPONSIBLE FOR ENSURING THAT YOUR USE CONFORMS TO THE APPLICABLE LAW. ESPECIALLY, YOU ARE RESPONSIBLE FOR USING THIS PRODUCT IN A MANNER THAT DOES NOT INFRINGE ON THE RIGHTS OF THIRD PARTIES, INCLUDING WITHOUT LIMITATION, RIGHTS OF PUBLICITY, INTELLECTUAL PROPERTY RIGHTS, OR DATA PROTECTION AND OTHER PRIVACY RIGHTS. YOU SHALL NOT USE THIS PRODUCT FOR ANY PROHIBITED END-USES, INCLUDING THE DEVELOPMENT OR PRODUCTION OF WEAPONS OF MASS DESTRUCTION, THE DEVELOPMENT OR PRODUCTION OF CHEMICAL OR BIOLOGICAL WEAPONS, ANY ACTIVITIES IN THE CONTEXT RELATED TO ANY NUCLEAR EXPLOSIVE OR UNSAFE NUCLEAR FUEL-CYCLE, OR IN SUPPORT OF HUMAN RIGHTS ABUSES.

IN THE EVENT OF ANY CONFLICTS BETWEEN THIS DOCUMENT AND THE APPLICABLE LAW, THE LATTER PREVAILS.

© Hangzhou Hikvision Digital Technology Co., Ltd. All rights reserved.

These clauses apply only to the products bearing the corresponding mark or information.

FCC Compliance Statement

Class A or Class B information is marked on device tags.

Please take attention that changes or modification not expressly approved by the party responsible for compliance could void the user's authority to operate the equipment.

This device complies with part 15 of the FCC Rules. Operation is subject to the following two conditions:

(1) this device may not cause harmful interference, and

(2) this device must accept any interference received, including interference that may cause undesired operation.

Note: The Class A equipment has been tested and found to comply with the limits for a Class A digital device, pursuant to part 15 of the FCC Rules. These limits are designed to provide reasonable protection against harmful interference when the equipment is operated in a commercial environment. The Class A equipment generates, uses, and can radiate radio frequency energy and, if not installed and used in accordance with the instruction manual, may cause harmful interference to radio communications. Operation of the Class A equipment in a residential area is likely to cause harmful interference in which case the user will be required to correct the interference at his own expense.

Note: The Class B product has been tested and found to comply with the limits for a Class B digital device, pursuant to Part 15 of the FCC Rules. These limits are designed to provide reasonable protection against harmful interference in a residential installation. The Class B product generates, uses, and can radiate radio frequency energy and, if not installed and used in accordance with the instructions, may cause harmful interference to radio communications. However, there is no guarantee that interference will not occur in a particular installation. If the Class B product does cause harmful interference to radio or television reception, which can be determined by turning the equipment off and on, the user is encouraged to try to correct the interference by one or more of the following measures:

—Reorient or relocate the receiving antenna.

—Increase the separation between the equipment and receiver.

—Connect the equipment into an outlet on a circuit different from that to which the receiver is connected.

—Consult the dealer or an experienced radio/TV technician for help.

EU/UK Compliance Statement

This product and - if applicable - the supplied accessories too are marked with "CE" and comply therefore with the applicable harmonized European standards listed under the Directive 2014/30/EU (EMCD) and Directive 2011/65/EU (RoHS).

Note: The products with the input voltage of within 50 to 1000 VAC or 75 to 1500 VDC comply with Directive 2014/35/EU (LVD), and the rest products comply with Directive 2001/95/EC (GPSD). Please check the specific power supply information for reference.

The full text of the EU declaration of conformity is available at the following Internet address: https://www.hikvision.com/en/support/compliance/declaration-of-conformity.

This product and - if applicable - the supplied accessories too are marked with "UKCA" and comply therefore with the following directives: Electromagnetic Compatibility Regulations 2016, Electrical Equipment (Safety) Regulations 2016, the Restriction of the Use of Certain Hazardous Substances in Electrical and Electronic Equipment Regulations 2012.

Warning: In a domestic environment, this class A product may cause radio interference in which case the user may be required to take adequate measures.

Directive 2012/19/EU (WEEE Directive): Products marked with this symbol cannot be disposed of as unsorted municipal waste in the European Union. For proper recycling, return this product to your local supplier upon the purchase of equivalent new equipment, or dispose of it at designated collection points. For more information see: www.recyclethis.info.

According to the Waste Electrical and Electronic Equipment Regulations 2013: Products marked with this symbol cannot be disposed of as unsorted municipal waste in the United Kingdom. For proper recycling, return this product to your local supplier upon the purchase of equivalent new equipment, or dispose of it at designated collection points. For more information see: www.recyclethis.info.

Regulation (EU) 2023/1542 (Battery Regulation): This product contains a battery and it is in conformity with the Regulation (EU) 2023/1542. The battery cannot be disposed of as unsorted municipal waste in the European Union. See the product documentation for specific battery information. The battery is marked with this symbol, which may include lettering to indicate cadmium (Cd), or lead (Pb). For proper recycling, return the battery to your supplier or to a designated collection point. For more information see: www.recyclethis.info.

According to the Batteries and Accumulators (Placing on the Market) Regulations 2009 and the Waste Batteries and Accumulators Regulations 2009: This product contains a battery that cannot be disposed of as unsorted municipal waste in the United Kingdom. See the product documentation for specific battery information. The battery is marked with this symbol, which may include lettering to indicate cadmium (Cd), lead (Pb), or mercury (Hg). For proper recycling, return the battery to your supplier or to a designated collection point. For more information see: www.recyclethis.info.

Industry Canada ICES-003 Compliance

Class A or Class B information is marked on device tags. Class A devices meet the CAN ICES-003 (A)/NMB-003(A) standards requirements. Class B devices meet the CAN ICES-003 (B)/NMB-003(B) standards requirements.

Les informations de classe A ou de classe B sont marquées sur les étiquettes des appareils. Les appareils de classe A répondent aux exigences des normes CAN ICES-003 (A)/NMB-003 (A). Les appareils de classe B répondent aux exigences des normes CAN ICES-003 (B)/NMB-003 (B).

KC

A 급 기기: 업무용 방송통신 기기 (업무용 환경)

A 급 기기는 이 기기가 전자파적합성(A 급) 전자파적합성기기로서 업무용 환경에 적합함을 주의하시기 바라며, 가정용 외의 지역에서 사용하는 것을 목적으로 합니다.

B 급 기기: 이 기기가 가정용(B 급) 전자파적합성기기로서 주로 가정에서 사용하는 것을 목적으로 하며, 모든 지역에서 사용할 수 있습니다.

Safety Information

Please read all the safety information carefully before using.

- Proper configuration of all passwords and other security settings is the responsibility of the installer and/or end-user.
- Firmly connect the plug to the power socket. Do not connect several devices to one power adaptor. Power off the device before connecting and disconnecting accessories and peripherals.
- The socket-outlet shall be installed near the equipment and shall be easily accessible.
- For the device with the sign ϟ indicating hazardous live, the external wiring connected to the terminals requires installation by an instructed person.
- This equipment is not suitable for use in locations where children are likely to be present.

WARNING:

1. Do not ingest battery. Chemical Burn Hazard!
2. This product contains a coin/button cell battery. If the coin/button cell battery is swallowed, it can cause severe internal burns in just 2 hours and can lead to death.
3. Improper replacement of the battery with an incorrect type may defeat a safeguard (for example, in the case of some lithium battery types).
4. Do not dispose of the battery into fire or a hot oven, or mechanically crush or cut the battery, which may result in an explosion.
5. Do not leave the battery in an extremely high temperature surrounding environment, which may result in an explosion or the leakage of flammable liquid or gas.
6. Do not subject the battery to extremely low air pressure, which may result in an explosion or the leakage of flammable liquid or gas.
7. Dispose of used batteries according to the instructions.
8. If you think batteries might have been swallowed or placed inside any part of the body, seek immediate medical attention.
9. The battery is hazardous and should be kept away from children (whether the battery is new or used).

- If smoke, odor, or noise arises from the device, immediately turn off the power, unplug the power cable, and contact the service center.
- Use the device in conjunction with an UPS, and use factory recommended HDD if possible.
- For the device with fan blades or motors, keep body parts away from fan blades or motors.
- Disconnect the power source during servicing.
- Do not touch the bare components (such as the metal contacts of the inlets) and wait for at least 5 minutes, since electricity may still exist after the device is powered off.
- Never place the device in an unstable location. The device may fall, causing serious personal injury or death.

- If the device uses a 3-prong power supply plug, it must be connected to an earthed mains socket-outlet properly.

Preventive and Cautionary Tips

Before connecting and operating your device, please be advised of the following tips:

- The device shall not be exposed to water dripping or splashing, and no objects filled with liquids, such as vases, shall be placed on the device.
- No naked flame sources should be placed on the device, such as lighted candles.
- For the device with ventilation openings, the ventilation openings should not be impeded by covering the ventilation openings with items, such as newspapers, table-cloths, and curtains. The openings shall never be blocked by placing the device on a bed, sofa, rug, or other similar surface.
- The USB port of the equipment is used for connecting to a mouse, keyboard, USB flash drive, or Wi-Fi dongle only. The current for the connected device shall be not more than 0.5 A.
- Under high working temperature (40 °C (104 °F) to 55 °C (131 °F)), the power of some power adaptors may decrease.
- If the device needs to be installed on the wall or ceiling,
  1. Install the device according to the instructions in this manual.
  2. To prevent injury, this device must be securely attached to the installation surface in accordance with the installation instructions.
- The device should be placed in a dry environment without corrosive gas (refer to the user manual for details about corrosive gas).
- If a power adaptor is provided in the device package, use the provided adaptor only.
- If the device needs to be wired by yourself, select the corresponding wire to supply power according to the electric parameters labeled on the device. Strip off wire with a standard wire stripper at corresponding position. To avoid serious consequences, the length of stripped wire shall be appropriate, and conductors shall not be exposed.
- Make sure that the power has been disconnected before you wire, install, or disassemble the device.
- If your device is installed by spring loaded self-clinching screws, in order to prevent the chassis cover from being removed by non-professional individuals, the tightening torque of chassis cover screws should be 0.45 N.m.

HDD or SSD Installation of Each Chassis Type

Type 1

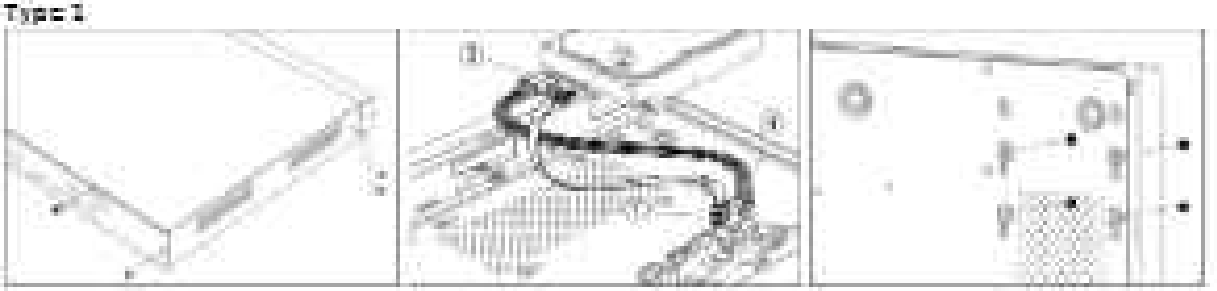

Type 2

HIKVISION

Type 3

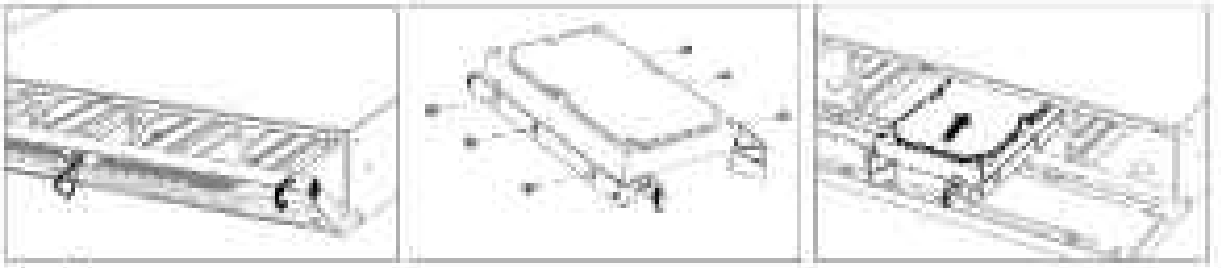

Type 4

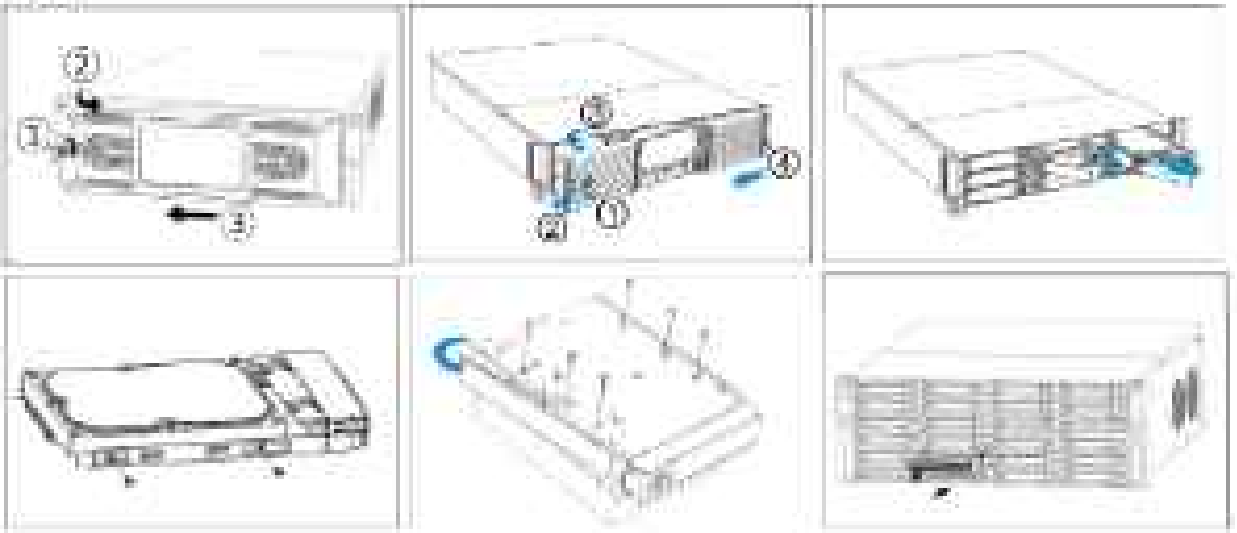

Type 5

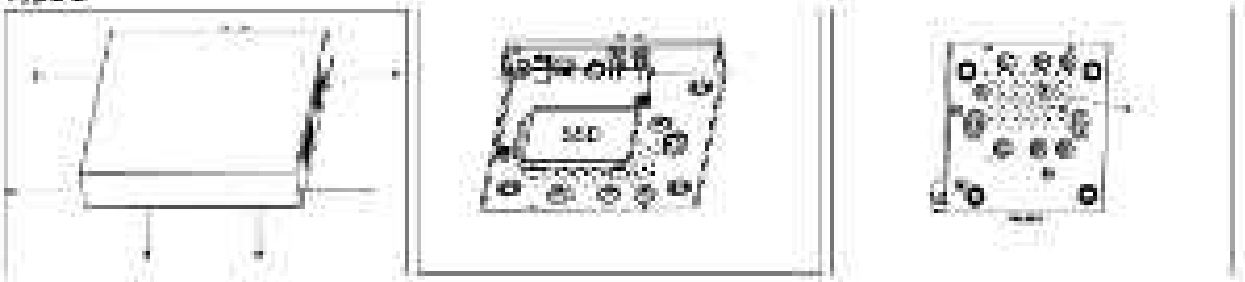

Scan the QR Code Below to View HDD Installation Videos

Wall Installation Requirement for Certain Chassis Types

Type 1

Type 2

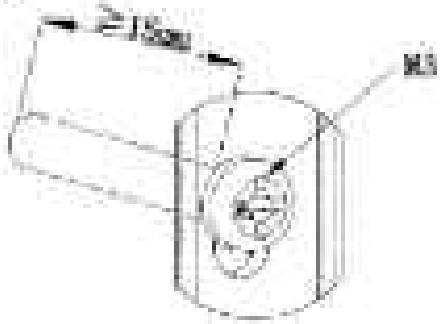

Startup

Proper startup is crucial to expand the life of NVR/DVR.

Step 1 Plug power supply into an electrical outlet.

Step 2 Press the power button (certain models may have power button on the front or rear panel). The device begins to start.

Activate Your Device

No operation is allowed before activation. For the first-time access, it requires to set an admin password for device activation. You can also activate the device via web browser, SADP or client software.

Step 1 Enter the new password, and confirm it.

Step 2 Optionally, set reserved email, Hik-Connect, security questions, or export GUID for password resetting in the future.

Step 3 Set the password to activate the network camera(s) connected to the device.

Step 4 Save the password and activate the device.

Network Settings

You shall properly configure the network settings before you operate your device over network.

Step 1 Go to **Configuration > Network > General**, **System > Network > TCP/IP**, or **System > System Settings > Network > Network > TCP/IP**.

Step 2 Set network parameters.

Step 3 Save the settings.

Add Network Camera

Before getting live video or recording the video files, you shall add network camera to your device.

Step 1 Go to **Configuration > Camera**, **Camera**, or **System > Device Access > Device > Video Device**.

Step 2 Optionally, for certain DVR models, configure the analog and IP signal input types.

Step 3 Click **IP Camera > Custom Add**, or **Add** under **Video Device**.

Step 4 Set the network camera parameters and add it.

Step 5 Click **Add**.

Configure Hik-Connect

Hik-Connect provides mobile phone application and platform service to access and manage your connected devices, which enables you to get a convenient remote access to the video security system.

Step 1 Go to **Configuration > Network > Hik-Connect**, **System > Network > Advanced > Platform Access**, or **System > System Settings > Network > Hik-Connect**.

Step 2 Enable the function and accept service terms.

Step 3 Set a verification code.

Step 4 Use a smart phone to scan the QR code, and download Hik-Connect app.

Step 5 Use Hik-Connect to scan the device QR, and bind the device.

Step 6 Optionally, custom the server IP address.

Step 7 Optionally, enable stream encryption. After enabling this function, the user would have to enter verification code in remote access and live view.

Step 8 Optionally, enable time sync function, the device will sync time with Hik-Connect instead of NTP server.

Step 9 Save the settings.

Recording Settings

Ensure your device has installed or added a disk.

After a camera is added to your device, the device would automatically record its video, and set its recording type as Continuous or All-Day Continuous by default. You can manually edit the recording schedule or template.

Step 1 Go to **Configuration > Record > Schedule, Storage > Schedule > Record**, or **System > Storage Management > Storage Schedule > Video Recording**.

Step 2 Select a camera.

Step 3 Enable the recording function.

Step 4 Select a recording type and set the schedule or template as your desire.

Step 5 Save the settings.

Playback

The recorded files on HDD can be played back. Refer to the user manual for details of each playback mode.

Step 1 Go to **Playback**.

Step 2 Select camera(s) in the list.

Step 3 Double click a date on the calendar.

Step 4 Use the toolbar at the bottom to control the playing progress.

Français

Conformité à la réglementation et consignes de sécurité

Lisez soigneusement toutes les informations et instructions de ce document avant d'utiliser l'appareil et conservez-le pour toute référence ultérieure.

Pour plus d'informations et d'instructions sur l'appareil, veuillez consulter notre site Internet à l'adresse https://www.hikvision.com ou https://www.hikvision.eu. Vous pouvez également consulter les autres documents (le cas échéant) accompagnant l'appareil ou scanner le code QR (le cas échéant) sur l'emballage pour obtenir plus d'informations.

MENTIONS LÉGALES

DANS LES LIMITES AUTORISÉES PAR LA LOI EN VIGUEUR, LE PRÉSENT DOCUMENT ET LE PRODUIT DÉCRIT, AINSI QUE SON MATÉRIEL, SES LOGICIELS ET SES MICROLOGICIELS, SONT FOURNIS « EN L'ÉTAT » ET « AVEC DES DÉFAUTS ET ERREURS ». HIKVISION NE FAIT AUCUNE GARANTIE, EXPLICITE OU IMPLICITE, Y COMPRIS, MAIS SANS ÊTRE LIMITÉE, DE QUALITÉ MARCHANDE, DE QUALITÉ SATISFAISANTE, OU D'ADÉQUATION À UN USAGE PARTICULIER. VOUS UTILISEZ LE PRODUIT À VOS PROPRES RISQUES. HIKVISION NE SERA EN AUCUN CAS TENU RESPONSABLE POUR TOUT DOMMAGE SPÉCIAL, CONSÉCUTIF, ACCIDENTEL OU INDIRECT, Y COMPRIS, ENTRE AUTRES, LES DOMMAGES RELATIFS À LA PERTE DE PROFITS COMMERCIAUX, À L'INTERRUPTION D'ACTIVITÉS COMMERCIALES, OU LA PERTE DES DONNÉES, LA

corruption des données, ou la perte des documents, si ce dont issus sur une violation de contrat, une faute (y compris la négligence), la responsabilité en matière de produits, ou autre, en rapport avec l'utilisation du produit, même si HIKVISION a été informé de la possibilité d'un tel dommage ou d'une telle perte.

Vous reconnaissez que la nature d'Internet est source de risques de sécurité inhérents, et HIKVISION décline toute responsabilité en cas de fonctionnement anormal, divulgation d'informations confidentielles ou autres dommages résultant d'une cyberattaque, d'un piratage informatique, d'une infection par des virus, ou autres risques de sécurité liés à Internet ; toutefois, HIKVISION fournira une assistance technique dans les délais, le cas échéant.

Vous acceptez d'utiliser ce produit conformément à l'ensemble des lois en vigueur. Il est de votre responsabilité exclusive de veiller à ce que votre utilisation soit conforme à la loi applicable. Il vous appartient surtout d'utiliser ce produit d'une manière qui ne porte pas atteinte aux droits de tiers, y compris, sans en limiter les droits de publicité, les droits de propriété intellectuelle, ou la protection des données et d'autres droits à la vie privée. Vous ne devez pas utiliser ce produit pour toute utilisation finale interdite, notamment la mise au point ou la production d'armes de destruction massive, la mise au point ou la fabrication d'armes chimiques ou biologiques, les activités dans le contexte liée aux explosifs nucléaires ou au cycle du combustible nucléaire dangereux, ou soutenant des violations des droits de l'homme.

En cas de conflit entre ce document et la loi en vigueur, ces dernières prévaudront.

Ces clauses ne s'appliquent qu'aux produits portant la marque ou l'information correspondante.

Déclaration de conformité UE

Ce produit et - le cas échéant - les accessoires fournis portent le marquage « CE » et sont donc conformes aux normes européennes harmonisées applicables répertoriées dans la directive 2014/30/UE (directive sur la compatibilité électromagnétique) et la directive 2011/65/UE (RoHS).

Remarque : Les produits dont la tension d'entrée est comprise entre 50 et 1 000 V CA ou 75 et 1 500 V CC sont conformes à la directive 2014/35/UE (LVD), et les autres produits sont conformes à la directive 2009/23/CE (GPSD). Veuillez examiner les informations d'alimentation spécifiques à des fins de référence.

Le texte intégral de la Déclaration de conformité UE est disponible à l'adresse Internet suivante : http://www.hikvision.com/en/support/compliance/declaration-of-conformity.

Avertissement : Dans un environnement domestique, l'appareil de classe A peut provoquer des interférences radio, auquel cas l'utilisateur peut être amené à prendre des mesures adéquates.

Directive 2012/19/UE (Directive DEEE) : dans l'Union européenne, les produits portant ce pictogramme ne doivent pas être déposés dans une décharge municipale où le tri des déchets n'est pas pratiqué. Pour un recyclage adéquat, remettez ce produit à votre revendeur lors de l'achat d'un nouvel équipement équivalent, ou déposez-le dans un lieu de collecte prévu à cet effet. Pour de plus amples informations, visitez le site Web : www.recyclethis.info.

Règlement (UE) 2023/1542 (Règlement sur les piles/batteries) : Ce produit contient une batterie et est conforme au règlement (UE) 2023/1542. La pile/batterie ne doit pas être déposée dans une décharge municipale où le tri des déchets n'est pas pratiqué, dans l'Union européenne. Pour plus de précisions sur les piles/batteries, reportez-vous à leur documentation. La batterie porte le pictogramme ci-contre, qui peut inclure la mention Cd (cadmium) ou Pb (plomb). Pour la recycler correctement, renvoyez-la à votre revendeur ou déposez-la dans un point de collecte prévu à cet effet. Pour de plus amples informations, visitez le site Web : www.recyclethis.info.

Consignes de sécurité

Veuillez lire soigneusement toutes les consignes de sécurité avant d'utiliser l'appareil.

- La responsabilité de la configuration correcte de tous les mots de passe ainsi que des autres paramètres de sécurité incombe à l'installateur ou à l'utilisateur final.
- Branchez fermement la fiche à la prise de courant. Ne branchez pas plusieurs appareils sur un même adaptateur d'alimentation. Mettez hors tension l'appareil avant de connecter et de déconnecter des accessoires et des périphériques.
- La prise de courant doit être installée près de l'équipement et doit être facilement accessible.
- Pour l'appareil muni du signe ⚡ indiquant une tension dangereuse, le câblage externe connecté aux bornes doit être installé par une personne qualifiée.

- Cet équipement n'est pas adapté à un usage dans les endroits où des enfants sont susceptibles d'être présents.

Avertissement :

1. Ne pas ingérer la pile. Risque de brûlure chimique !
2. Ce produit contient une pile bouton. Si la pile bouton est avalée, celle-ci peut provoquer de graves brûlures internes en seulement 2 heures et entraîner la mort.
3. Le remplacement de la pile par une pile du mauvais type peut conduire à l'annulation d'une protection (par exemple, dans le cas de certains types de piles au lithium).
4. Ne jetez pas une pile au feu ou dans un four chaud, ni ne broyez mécaniquement ou découpez une pile, car cela pourrait engendrer une explosion.
5. Ne laissez pas une pile dans un environnement ambiant extrêmement chaud, car vous encourez un risque d'explosion ou une fuite de liquide ou de gaz inflammable.
6. N'exposez pas une pile à des pressions atmosphériques extrêmement basses, car vous encourez un risque d'explosion ou une fuite de liquide ou de gaz inflammable.
7. Éliminez les piles usées conformément aux instructions.

- Si de la fumée, des odeurs ou du bruit s'échappent de l'appareil, mettez immédiatement l'appareil hors tension et débranchez le câble d'alimentation, puis contactez un centre de réparation.
- Utilisez, si possible, l'appareil conjointement à une alimentation sans coupure (onduleur), et utilisez si possible le disque dur recommandé par l'usine.
- Pour un appareil doté de pales de ventilateur ou de moteurs, tenez toutes les parties du corps éloignées des pales ou de moteurs. Débranchez la source d'alimentation pendant l'opération d'entretien.
- Ne touchez pas les composants nus (tels que les contacts de métal des entrées) et patientez au moins 5 minutes, puisque l'appareil peut toujours être alimenté après la mise hors tension de l'appareil.
- Ne placez jamais l'appareil dans un endroit instable. L'appareil peut tomber et provoquer des blessures corporelles graves ou la mort.
- Si l'appareil utilise une fiche d'alimentation à 3 broches, il doit être connecté correctement à une prise électrique secteur mise à la terre.

Mises en garde et précautions

Avant de brancher ou d'utiliser votre appareil, veuillez considérer les mesures suivantes :

- N'exposez pas l'appareil aux égouttements et éclaboussures et assurez-vous qu'aucun objet rempli de liquide, tel que les vases, ne soit posé sur l'appareil.
- Ne placez pas sur l'appareil des sources de flammes nues, telles que des bougies allumées.
- Pour l'appareil équipé d'ouvertures d'aération, n'entravez pas le système de ventilation : ne recouvrez pas les ouvertures d'aération d'articles tels que des journaux, une nappe, des rideaux. Des ouvertures ne doivent jamais être bloquées, par exemple en posant l'appareil sur un lit, un canapé, un tapis ou toute autre surface similaire.
- À des températures de fonctionnement élevées (40 à 55 °C), la puissance de certains adaptateurs d'alimentation peut diminuer.
- Si l'appareil doit être fixé au mur ou au plafond,
  1. Installez l'appareil conformément aux instructions dans ce manuel.
  2. Pour éviter toute blessure, cet appareil doit être fermement fixé à la surface d'installation conformément aux instructions d'installation.
- Si un adaptateur secteur est fourni dans l'emballage de l'appareil, n'utilisez que l'adaptateur fourni.

- Si vous devez câbler l'appareil vous-même, sélectionnez le câble correspondant à l'alimentation électrique en fonction des paramètres électriques indiqués sur l'appareil. Dénudez le câble à l'aide d'une pince à dénuder standard à l'endroit correspondant. Pour éviter des conséquences graves, la longueur du câble dénudé doit être appropriée et les conducteurs ne doivent pas être exposés.
- S'assurer que l'alimentation est coupée avant de procéder au câblage, à l'installation ou au démontage de l'appareil.

Deutsch

Informationen zur Einhaltung gesetzlicher Vorschriften und zur Sicherheit

Lesen Sie alle Informationen und Anweisungen in diesem Dokument sorgfältig, bevor Sie das Gerät in Betrieb nehmen und bewahren Sie sie zum Nachschlagen auf.

Weitere Informationen und Anleitungen zu Ihrem Gerätes finden Sie auf unserer Website unter https://www.hikvision.com oder https://www.hikvisioneu.eu/. Weitere Informationen finden Sie auch in anderen Dokumenten (falls verfügbar), die dem Gerät beiliegen oder Sie können den QR-Code (falls verfügbar) auf der Verpackung scannen.

HAFTUNGSAUSSCHLUSS

DIESES DOKUMENT UND DAS BESCHRIEBENE PRODUKT WIRD ZUSAMMEN MIT HARDWARE, SOFTWARE UND FIRMWARE WIRDEN, SOWEIT GESETZLICH ZULÄSSIG, IN DER „VORLIEGENDEN FORM" UND MIT „ALLEN FEHLERN UND FEHLERN" BEREITGESTELLT. HIKVISION ÜBERNIMMT KEINE AUSDRÜCKLICHEN ODER STILLSCHWEIGENDEN GARANTIEN, EINSCHLIESSLICH, OHNE NICHT BESCHRÄNKT AUF DIE MARKTGÄNGIGKEIT, ZUFRIEDENSTELLENDE QUALITÄT ODER EIGNUNG FÜR EINEN BESTIMMTEN ZWECK. DIE NUTZUNG DES PRODUKTS DURCH SIE ERFOLGT AUF IHR EIGENES RISIKO. IN KEINEM FALL IST HIKVISION IHNEN GEGENÜBER HAFTBAR FÜR BESONDERE, ZUFÄLLIGE, DIREKTE ODER INDIREKTE SCHÄDEN, EINSCHLIESSLICH, JEDOCH NICHT DARAUF BESCHRÄNKT, VERLUST VON GESCHÄFTSGEWINNEN, GESCHÄFTSUNTERBRECHUNG, DATENVERLUST, SYSTEMBESCHÄDIGUNG, VERLUST VON DOKUMENTATIONEN, ZU DER AUFGRUND VON VERTRAGSBRUCH, UNERLAUBTER HANDLUNG (EINSCHLIESSLICH FAHRLÄSSIGKEIT), PRODUKTHAFTUNG ODER ANDERWEITIG, IN VERBINDUNG MIT DER VERWENDUNG DIESES PRODUKTS, SELBST WENN HIKVISION ÜBER DIE MÖGLICHKEIT DERARTIGER SCHÄDEN ODER VERLUSTE INFORMIERT WAR.

SIE ERKENNEN AN, DASS DIE NATUR DES INTERNETS DURCH INHÄRENTE SICHERHEITSRISIKEN GEKENNZEICHNET. HIKVISION ÜBERNIMMT KEINE VERANTWORTUNG FÜR ANORMALEN BETRIEB, DATENVERLUST ODER ANDERE SCHÄDEN, die sich aus cyberangriffen, hackerangriffen, virusinfektion oder anderen sicherheitsrisiken im internet ergeben. HIKVISION LEHNT JEDOCH JEDE BESORGT BETRIEBS TECHNISCHEN SUPPORT.

SIE STIMMEN ZU, DIESES PRODUKT IN ÜBEREINSTIMMUNG MIT ALLEN GELTENDEN GESETZEN ZU VERWENDEN, UND SIE SIND ALLEIN DAFÜR VERANTWORTLICH, DASS IHRE VERWENDUNG DEREN DEN GELTENDEN GESETZE VERSTÖßT. HSBESONDERE SIND SIE DAFÜR VERANTWORTLICH, DIESES PRODUKT SO ZU VERWENDEN, DASS die RECHTE DRITTER NICHT VERLETZT WERDEN, EINSCHLIESSLICH, OHNE NICHT BESCHRÄNKT AUF VERÖFFENTLICHUNGSRECHTE, DIE RECHTE AN GEISTIGEM EIGENTUM ODER DEN DATENSCHUTZ UND ANDERE PRIVATSPHÄRENRECHTE. SIE DÜRFEN DIESES PRODUKT NICHT FÜR VERBOTENE ENDUNWENDUNGEN VERWENDEN, EINSCHLIESSLICH DER ENTWICKLUNG ODER HERSTELLUNG VON MASSENVERNICHTUNGSWAFFEN, DER ENTWICKLUNG ODER HERSTELLUNG CHEMISCHER ODER BIOLOGISCHER WAFFEN, JEGLICHER AKTIVITÄTEN IM ZUSAMMENHANG MIT EINEM NUKLEAREN SPRENGSTOFF ODER UNSICHEREN NUKLEAREN BRENNSTOFFKREISLAUF BZW. ZUR UNTERSTÜTZUNG DER MENSCHENRECHTSVERLETZUNGEN.

BEI WIDERSPRÜCHEN ZWISCHEN DIESEM DOKUMENT UND DEM GELTENDEN RECHT HAT LETZTERES VORRANG.

Diese Bestimmungen gelten nur für Produkte, die das entsprechende Zeichen oder die entsprechenden Informationen tragen.

Erklärung zur EU-Konformität

Dieses Produkt und – falls zutreffend – auch das mitgelieferte Zubehör sind mit „CE" gekennzeichnet und entsprechen somit den geltenden harmonisierten europäischen Normen, die unter den Richtlinien 2014/30/EU (EMV) und 2011/65/EU (RoHS) aufgeführt sind.

Hinweis: Die Produkte mit einer Eingangsspannung von 50 - 1000 VAC oder 75 - 1500 VDC entsprechen der Richtlinie 2014/35/EU (NSR). Die übrigen Produkte entsprechen der Richtlinie 2009/125/EG (ERP). Prüfen Sie bitte die entsprechenden Angaben zur Stromversorgung.

Der vollständige Text der EU-Konformitätserklärung ist unter folgender Internetadresse abrufbar: https://www.hikvision.com/en/support/compliance/declaration-of-conformity/.

Warnung: In einer Hauptinstallation kann das Gerät der Klasse A Funkstörungen verursachen; in diesem Fall kann der Benutzer aufgefordert werden, entsprechende Vorkehrungen zu treffen.

Richtlinie 2012/19/EU (WEEE-Richtlinie): Produkte, die mit diesem Symbol gekennzeichnet sind, dürfen innerhalb der Europäischen Union nicht mit dem Hausmüll entsorgt werden. Für korrektes Recycling geben Sie dieses Produkt an Ihren örtlichen Fachhändler zurück oder entsorgen Sie es an einer der Sammelstellen. Weitere Informationen finden Sie unter: www.recyclethis.info.

HIKVISION

Verordnung (EU) 2023/1542 (Batterieverordnung): Dieses Produkt enthält eine Batterie/einen Akku und ist mit der Verordnung (EU) 2023/1542 konform. Batterien/Akkus dürfen innerhalb der Europäischen Union nicht mit dem Hausmüll entsorgt werden. Siehe Produktdokumentation für spezifische Hinweise zu Akkus oder Batterien. Batterien/Akkus sind mit diesem Symbol gekennzeichnet, das zusätzlich die Buchstaben Cd für Cadmium oder Pb für Blei enthalten kann. Für korrektes Recycling geben Sie die Akkus/Batterien an Ihren örtlichen Fachhändler zurück oder entsorgen Sie sie an einer der Sammelstellen. Weitere Informationen finden Sie unter: www.recyclethis.info.

Sicherheitshinweise

Bitte lesen Sie alle Sicherheitshinweise sorgfältig durch, bevor Sie das Gerät in Betrieb nehmen.

- Die korrekte Konfiguration aller Peripriegeräte und anderer Sicherheitseinstellungen liegen in der Verantwortung des Installateurs und/oder Endbenutzers.
- Schließen Sie den Stecker fest an einer geeigneten Steckdose an. Schließen Sie nicht mehrere Geräte an ein Netzteil an. Schalten Sie das Gerät aus, bevor Sie Zubehörteile und Peripriegeräte anschließen oder trennen.
- Die Steckdose sollte sich in der Nähe des Geräts befinden und muss einfach zugänglich sein.
- Bei dem Gerät mit dem Symbol für gefährliche Spannung muss die externe Verkabelung an den Klemmen von einer geschulten Person installiert werden.
- Das Gerät ist nicht für den Einsatz an Orten geeignet, an denen sich wahrscheinlich Kinder aufhalten.

Warnung:

1. Verschlucken Sie niemals die Batterie. Gefahr von Verätzungen durch Chemikalien!
2. Dieses Produkt enthält eine Knopfzellenbatterie. Wenn die Knopfzellenbatterie verschluckt wird, kann dies innerhalb von 2 Stunden zu schweren inneren Verätzungen und Tod führen.
3. Unsachgemäßer Austausch des Akkus durch einen falschen Typ kann eine Schutzvorrichtung umgehen (z. B. bei einigen Lithium-Batterietypen).
4. Batterien nicht durch Verbrennen, in einem heißen Ofen oder Zerkleinern oder Zerschneiden entsorgen. Das kann zu einer Explosion führen.
5. Bewahren Sie Batterien nicht in einer Umgebung mit extrem hoher Temperatur auf. Das kann zu einer Explosion oder zum Auslaufen von entflammbarer Flüssigkeit oder Gas führen.
6. Setzen Sie Batterien keinem extrem niedrigen Luftdruck aus. Das kann zu einer Explosion oder zum Auslaufen von entflammbarer Flüssigkeit oder Gas führen.
7. Entsorgen Sie die verbrauchten Batterien gemäß den Anweisungen.

- Sollten sich Rauch, Gerüche oder Geräusche in dem Gerät entwickeln, so schalten Sie es unverzüglich aus und ziehen Sie den Netzstecker. Wenden Sie sich dann an den Kundendienst.
- Verwenden Sie das Gerät möglichst in Verbindung mit einer unterbrechungsfreien Stromversorgung (USV) und verwenden Sie eine vom Hersteller empfohlene Festplatte.
- Bei Geräten mit Ventilatoren oder Motoren halten Sie Körperteile von den Ventilatorflügeln oder Motoren fern. Unterbrechen Sie die Stromversorgung während der Wartung.
- Berühren Sie keine blanken Bauteile (wie Metallkontakte der Eingänge) und warten Sie mindestens 5 Minuten, da nach dem Ausschalten des Geräts noch Strom in den Leitungen vorhanden sein kann.
- Stellen Sie das Gerät niemals an einem nicht standsicheren Ort auf. Das Gerät kann herunterfallen und dabei schwere Verletzungen oder sogar Tod verursachen.
- Wird das Gerät mit einem 3-poligen Netzstecker betrieben, muss es ordnungsgemäß an eine geerdete Netzsteckdose angeschlossen werden.

Sicherheits- und Warnhinweise

Bevor Sie Ihr Gerät anschließen und in Betrieb nehmen, beachten Sie bitte die folgenden Hinweise:

- Das Gerät darf weder Tropf- noch Spritzwasser ausgesetzt werden, und es dürfen keine mit Flüssigkeit gefüllten Gegenstände, wie eine Vase, auf das Gerät gestellt werden.
- Stellen Sie keine offenen Flammen, wie zum Beispiel brennende Kerzen, auf das Gerät.
- Bei Geräten mit Lüftungsschlitzen sollten die Lüftungsschlitze nicht mit Gegenständen wie Zeitungen, Tischtüchern und Vorhängen verdeckt werden. Die Lüftungsöffnungen dürfen niemals dadurch verdeckt werden, dass das Gerät auf ein Bett, ein Sofa, einen Teppich oder eine ähnliche Oberfläche gestellt wird.
- Bei hohen Betriebstemperaturen (40 °C bis 55 °C) kann die Leistung einiger Netzteile abnehmen.
- Falls das Gerät an der Wand oder der Decke installiert werden muss,
  1. Montieren Sie das Gerät gemäß den Hinweisen in dieser Anleitung.
  2. Um Verletzungen zu vermeiden, muss dieses Gerät gemäß den Installationsanweisungen sicher auf der Montagefläche montiert werden.

- Wenn im Lieferumfang des Geräts ein Kabel enthalten ist, verwenden Sie nur das mitgelieferte Kabel.
- Wenn Sie das Gerät selbst verbinden müssen, wählen Sie das Kabel für die Stromversorgung entsprechend den auf dem Gerät angegebenen elektrischen Werten. Isolieren Sie das Kabel mit einer handelsüblichen Abschlusszange an der entsprechenden Stelle ab. Um schwerwiegende Folgen zu vermeiden, müssen die Drähte über eine angemessene Länge abisoliert werden, doch dürfen die Leiter nicht freiliegen.
- Stellen Sie sicher, dass die Stromversorgung unterbrochen wurde, bevor Sie das Gerät verkabeln, installieren oder demontieren.

Español

Cumplimiento normativo e información de seguridad

Lea detenidamente toda la información y las instrucciones de este documento antes de usar el dispositivo y conótrolo para futuras referencias.

Para obtener más información e instrucciones sobre el dispositivo, visite nuestro sitio web en https://www.hikvision.com o https://www.hikvisioneu.eu/. También puede consultar el vídeo de documentación (si hay alguno) que corresponda al dispositivo o escanear el código QR (si hay alguno) del pasaje para obtener más información.

AVISOS LEGALES

EN LA MEDIDA MÁXIMA PERMITIDA POR LAS LEYES APLICABLES, ESTE DOCUMENTO Y EL PRODUCTO DESCRITO —INCLUIDOS SU HARDWARE, SOFTWARE Y FIRMWARE— SE SUMINISTRAN "TAL CUAL" Y "CON TODOS SU FALLOS Y ERRORES". HIKVISION NO OFRECE GARANTÍAS, GARANTÍAS EXPLÍCITAS O IMPLÍCITAS, INCLUIDAS, A MODO ENUNCIATIVO, COMERCIABILIDAD, CALIDAD SATISFACTORIA O IDONEIDAD PARA UN PROPÓSITO EN PARTICULAR. EL USO DEL PRODUCTO CORRE BAJO SU ÚNICO RIESGO. EN NINGÚN CASO HIKVISION PODRÁ CONSIDERARSE RESPONSABLE ANTE USTED DE NINGÚN DAÑO ESPECIAL, CONSECUENTE, INCIDENTAL O INDIRECTO, INCLUYENDO, ENTRE OTROS, DAÑOS POR PÉRDIDAS DE BENEFICIOS COMERCIALES, INTERRUPCIÓN DE LA COMERCIALIZACIÓN, PÉRDIDA DE DATOS, CORRUPCIÓN DE LOS SISTEMAS O PÉRDIDA DE DOCUMENTACIÓN, YA SEA POR INCUMPLIMIENTO DEL CONTRATO, DAÑOS (INCLUYENDO NEGLIGENCIA), RESPONSABILIDAD DEL PRODUCTO EN RELACIÓN CON EL USO DEL PRODUCTO, INCLUSO CUANDO HIKVISION HAYA SIDO INFORMADA DE LA POSIBILIDAD DE DICHOS DAÑOS O PÉRDIDAS.

USTED RECONOCE QUE LA NATURALEZA DE INTERNET IMPLICA RIESGOS DE SEGURIDAD INHERENTES Y HIKVISION NO TENDRÁ NINGUNA RESPONSABILIDAD POR EL FUNCIONAMIENTO ANÓMALO DEL EQUIPO, PÉRDIDAS DE PRIVACIDAD U OTROS DAÑOS RESULTANTES DE ATAQUES CIBERNÉTICOS, ATAQUES DE HACKERS, INFECCIONES DE VIRUS U OTROS RIESGOS DE SEGURIDAD DE INTERNET; SIN EMBARGO, HIKVISION PROPORCIONARÁ APOYO TÉCNICO OPORTUNO DE SER NECESARIO.

USTED ACEPTA USAR ESTE PRODUCTO DE CONFORMIDAD CON TODAS LAS LEYES APLICABLES Y SOLO USTED ES EL ÚNICO RESPONSABLE DE GARANTIZAR QUE SU USO CUMPLA CON DICHAS LEYES. EN ESPECIAL, USTED ES RESPONSABLE DE USAR ESTE PRODUCTO DE FORMA QUE NO INFRINJA LOS DERECHOS DE TERCEROS, INCLUYENDO, A MODO ENUNCIATIVO, DERECHOS DE PUBLICIDAD, DERECHOS DE PROPIEDAD INTELECTUAL, DERECHOS RELATIVOS A LA PROTECCIÓN DE DATOS Y OTROS DERECHOS RELATIVOS A LA PRIVACIDAD. NO UTILIZARÁ ESTE PRODUCTO PARA ACTIVIDADES ILÍCITAS FINALES, INCLUYENDO EL DESARROLLO O LA PRODUCCIÓN DE ARMAS DE DESTRUCCIÓN MASIVA, EL DESARROLLO O PRODUCCIÓN DE ARMAS QUÍMICAS O BIOLÓGICAS, CUALQUIER ACTIVIDAD EN EL CONTEXTO RELACIONADO CON EXPLOSIVOS NUCLEARES O EL CICLO DE COMBUSTIBLE NUCLEAR INSEGURO O EN APOYO DE ABUSOS DE LOS DERECHOS HUMANOS.

EN CASO DE HABER CONFLICTO ENTRE ESTE DOCUMENTO Y LA LEGISLACIÓN VIGENTE, ESTA ÚLTIMA PREVALECERÁ.

Estas cláusulas solo se aplican a los productos que llevan la marca o la información correspondiente.

Declaración de cumplimiento de la UE

Este producto y, cuando corresponda, los accesorios incluidos también llevan la marca "CE" y por tanto cumplen los estándares europeos armonizados enumerados bajo la directiva 2014/30/UE (CEM) y la directiva 2011/65/UE (RoHS).

Nota: Los productos con una tensión de entrada de -50 a 1000 VCA o de 75 a 1500 VCC cumplen con la directiva 2014/35/UE (baja tensión), y el resto de productos cumplen con la directiva 2001/95/CE (seguridad general de los productos). Consulte la información de alimentación eléctrica específica como referencia.

El texto completo de la declaración de conformidad con la UE está disponible en la siguiente dirección de Internet: https://www.hikvision.com/en/support/compliance/declaration-of-conformity.

Advertencia: En un entorno doméstico, el producto de clase A puede causar interferencias de radio, en cuyo caso se puede solicitar al usuario que tome las medidas adecuadas.

Directiva 2012/19/UE (directiva RAEE): En la Unión Europea, los productos marcados con este símbolo no pueden ser desechados en el sistema de basura municipal sin recogida selectiva. Para un reciclaje adecuado, entregue este producto en el lugar de compra del equipo nuevo equivalente o deshágase de él en el punto de recogida designado a tal efecto. Para más información visite: www.recyclethis.info.

Reglamento (EU) 2023/1542 (normativa para baterías): Este producto contiene una batería y es conforme con el Reglamento (UE) 2023/1542. Esta batería no puede ser desechada en el sistema de basura municipal sin recogida selectiva en la Unión Europea. Consulte la documentación del producto para ver la información específica de la batería. La batería está marcada con este símbolo, puede incluir letras para indicar cadmio (Cd) o plomo (Pb). Para un reciclaje adecuado,

entregue la batería a su vendedor o llévala al punto de recogida de basuras designado a tal efecto. Para más información visite: www.recyclethis.info

Información de seguridad

Lea detenidamente toda la información de seguridad antes de usar el dispositivo.

- La correcta configuración de todas las contraseñas y otros ajustes de seguridad es responsabilidad del instalador y/o del usuario final.
- Conecte con firmeza el enchufe a la toma eléctrica. No conecte varios dispositivos en un mismo adaptador de corriente. Apague el dispositivo antes de conectar y desconectar accesorios y periféricos.
- La toma de corriente tiene que estar cerca del equipo y ser de fácil acceso.
- Para el dispositivo con el signo indicando peligro, el cableado externo conectado a los terminales requiere la instalación por parte de una persona con la formación adecuada.
- Este equipo no es adecuado para utilizarlo en lugares donde puede haber niños.

Advertencia:

1. No se trague las pilas. ¡Peligro de quemaduras químicas!
2. Este producto incorpora una pila de botón. Si se traga la pila de botón, podría sufrir quemaduras internas de importancia en solo 2 horas que podrían ocasionarle la muerte.
3. Una sustitución inadecuada de la batería por otra de tipo incorrecto podría inhabilitar alguna medida de protección (por ejemplo, en el caso de algunas baterías de litio).
4. No arroje la batería al fuego ni la meta en un horno caliente, ni intente aplastar o cortar mecánicamente la batería, ya que podría explotar.
5. No deje la batería en lugares con temperaturas extremadamente altas, ya que podría explotar o tener fugas de líquido electrolítico o gas inflamable.
6. No permita que la batería quede expuesta a una presión de aire extremadamente baja, ya que podría explotar o tener fugas de líquido electrolítico o gas inflamable.
7. Deshágase de las baterías usadas conforme a las instrucciones.

- Si hay presencia de humo, olores o ruidos procedentes del dispositivo, apague la alimentación inmediatamente, desenchufe el cable de alimentación y contacte con el servicio técnico.
- Utilice el dispositivo con una fuente ininterrumpida de energía (SAI) y con discos duros recomendados siempre que sea posible.
- Para dispositivos con aspas o motores de ventilador, mantenga las partes del cuerpo alejadas de las aspas o motores del ventilador. Desconecte la fuente de alimentación durante los mantenimientos y reparaciones.
- No toque los componentes descubiertos (como los contactos metálicos de las entradas) y espere al menos 5 minutos, ya que puede seguir habiendo electricidad después de apagar el aparato.
- Nunca coloque el dispositivo en un lugar inestable. El dispositivo puede caerse y causar lesiones personales graves o la muerte.
- Si el dispositivo utiliza un enchufe de alimentación de 3 clavijas, debe conectarse correctamente a una toma de corriente con conexión a tierra.

Consejos preventivos y cautelares

Antes de conectar y utilizar su dispositivo, tenga en cuenta los consejos siguientes:

- El dispositivo no se debe exponer a goteo o salpicaduras de agua, y no se deben colocar sobre el dispositivo objetos que contengan líquidos, como jarrones.
- No se deben colocar fuentes de llamas desnudas sobre el dispositivo, como velas encendidas.

- Para el dispositivo con aberturas de ventilación, las aberturas de ventilación no deben obstruirse: cubriéndolas con elementos como periódicos, manteles o cortinas. Nunca se deben bloquear las salidas colocando el equipo sobre una cama, un sofá, una alfombra o una superficie similar.
- En condiciones de altas temperaturas de trabajo (de 40 °C [104 °F] a 55 °C [131 °F]), la potencia de algunos adaptadores de corriente puede disminuir.
- Si es necesario instalar el dispositivo en la pared o el techo:
  1. Instale el dispositivo siguiendo las instrucciones de este manual.
  2. Para evitar lesiones, este dispositivo debe fijarse firmemente a la superficie de instalación de acuerdo con las instrucciones de instalación.
- Si el paquete del dispositivo incluye un adaptador de corriente, utilice únicamente el adaptador suministrado.
- Si debe realizar la instalación eléctrica del equipo usted mismo, adquiera el cable de alimentación correspondiente según los parámetros eléctricos indicados en el dispositivo. Con un polímetro convencional, pole el cable en la posición correspondiente. Para evitar posibles daños graves, la longitud del cable pelado deberá ser la adecuada y los conductores no deberán quedar expuestos.
- Asegúrese de que se ha cortado la alimentación eléctrica antes de conectar, instalar o desmontar el dispositivo.

Italiano

Conformità normativa e informazioni sulla sicurezza

Leggere attentamente tutte le informazioni e le istruzioni riportate in questo Documento prima di usare il Dispositivo e conservarle per consultazioni future.

Per ulteriori informazioni e istruzioni sul Dispositivo, visitare il nostro sito Web all'indirizzo: https://www.hikvision.com e https://www.hikvisitalia.it/. Per ulteriori informazioni, è possibile consultare altri Documenti (se disponibili) in Relazione con il Dispositivo e contattare l'ufficio CP sulla confezione (se presente).

ESCLUSIONE DI RESPONSABILITÀ

NELLA MISURA MASSIMA CONSENTITA DALLA LEGGE VIGENTE, QUESTO DOCUMENTO E IL PRODOTTO DESCRITTO, CON IL RELATIVO HARDWARE, SOFTWARE E FIRMWARE, SONO FORNITI "COME SONO" E "CON TUTTI I DIFETTI E GLI ERRORI". HIKVISION NON RILASCIA ALCUNA GARANZIA, NÉ ESPRESSA NÉ IMPLICITA, COME, SENZA LIMITI, GARANZIA DI COMMERCIABILITÀ, QUALITÀ SODDISFACENTE O IDONEITÀ PER UN USO SPECIFICO. L'UTENTE UTILIZZA IL PRODOTTO A PROPRIO RISCHIO. HIKVISION DECLINA QUALSIASI RESPONSABILITÀ VERSO L'UTENTE IN RELAZIONE A DANNI SPECIALI, CONSEQUENZIALI E INCIDENTALI, COMPRESI, TRA GLI ALTRI, I DANNI DERIVANTI DA MANCATO PROFITTO, INTERRUZIONE DELL'ATTIVITÀ O PERDITA DI DATI, DANNEGGIAMENTO DI SOFTWARE PERDITA DI DOCUMENTAZIONE, DERIVANTI DA INADEMPIMENTO CONTRATTUALE, ILLECITO (COMPRESA LA NEGLIGENZA), RESPONSABILITÀ PER DANNI AI PRODOTTI DI TERZI IN RELAZIONE ALL'USO DEL PRODOTTO, ANCHE QUALORA HIKVISION SIA STATA INFORMATA DELLA POSSIBILITÀ DI TALI DANNI O PERDITE.

L'UTENTE RICONOSCE CHE LA NATURA DI INTERNET PREVEDE RISCHI DI SICUREZZA INTRINSECI E CHE HIKVISION DECLINA QUALSIASI RESPONSABILITÀ IN RELAZIONE A FUNZIONAMENTI ANOMALI, VIOLAZIONE DELLA RISERVATEZZA O ALTRI DANNI RISULTANTI DA ATTACCHI INFORMATICI, INFEZIONI DA VIRUS O ALTRI RISCHI LEGATI ALLA SICUREZZA SU INTERNET; TUTTAVIA, HIKVISION FORNIRÀ TEMPESTIVO SUPPORTO TECNICO, SE NECESSARIO.

L'UTENTE ACCETTA DI UTILIZZARE IL PRODOTTO IN CONFORMITÀ A TUTTE LE LEGGI VIGENTI E DI ESSERE L'UNICO RESPONSABILE DI TALE UTILIZZO CONFORME. IN PARTICOLARE, L'UTENTE È RESPONSABILE DEL FATTO CHE L'UTILIZZO DEL PRODOTTO NON VIOLI DIRITTI DI TERZI COME, SENZA LIMITI, DIRITTI DI ESPORTAZIONE, DIRITTI DI PUBBLICITÀ, DIRITTI DI PROPRIETÀ INTELLETTUALE O DIRITTI RELATIVI ALLA PROTEZIONE DEI DATI E ALTRI DIRITTI RIGUARDANTI LA PRIVACY. NON È CONSENTITO UTILIZZARE QUESTO PRODOTTO PER SCOPI PROIBITI, COME, TRA GLI ALTRI, LA PROGETTAZIONE O LA PRODUZIONE DI ARMI DI DISTRUZIONE DI MASSA, LA SVILUPPO O LA PRODUZIONE DI ARMI CHIMICHE O BIOLOGICHE, QUALSIASI ATTIVITÀ SVOLTA IN CONTESTI CORRELATI A ESPLOSIVI NUCLEARI O COMBUSTIBILI NUCLEARI NON SICURI O ATTIVITÀ CHE COMPORTINO VIOLAZIONI DEI DIRITTI UMANI.

IN CASO DI CONFLITTI TRA LA PRESENTE DOCUMENTAZIONE E LA NORMATIVA VIGENTE, PREVARRÀ QUEST'ULTIMA.

Queste clausole si applicano solo ai prodotti recanti il marchio o le informazioni corrispondenti.

Dichiarazione di conformità UE

HIKVISION

Il presente prodotto e gli eventuali accessori in dotazione sono contrassegnati con il marchio "CE" e sono quindi conformi alle norme europee armonizzate vigenti di cui alla direttiva 2014/30/UE (EMC) e alla direttiva 2011/65/UE (RoHS).

Nota: I prodotti con una tensione in ingresso compresa tra 50 e 1.000 V CA o tra 75 e 1.500 V CC sono conformi alla direttiva 2014/35/UE (direttiva Bassa Tensione); gli altri prodotti sono conformi alla direttiva 2001/95/CE (relativa alla sicurezza generale dei prodotti). Fare riferimento alle informazioni specifiche sull'alimentazione.

Il testo completo della dichiarazione di conformità UE è disponibile al seguente indirizzo: https://www.hikvision.com/en/support/compliance/declaration-of-conformity.

Avvertenza: Il prodotto di Classe A può causare interferenze radio in ambienti residenziali; in tal caso l'utente dovrà adottare adeguate contromisure.

Direttiva 2012/19/UE (RAEE): I prodotti contrassegnati con il presente simbolo non possono essere smaltiti come rifiuti domestici indifferenziati nell'Unione europea. Per lo smaltimento corretto, restituire il prodotto al rivenditore in occasione dell'acquisto di un nuovo dispositivo o smaltirlo nei punti di raccolta autorizzati. Ulteriori informazioni sono disponibili sul sito: www.recyclethis.info.

Regolamento (UE) 2023/1542 (regolamento relativo alle batterie): Questo prodotto contiene una batteria ed è conforme al regolamento (UE) 2023/1542. La batteria non può essere smaltita con i rifiuti domestici indifferenziati nell'Unione europea. Consultare la documentazione del prodotto per le informazioni specifiche sulla batteria. La batteria è contrassegnata con il presente simbolo, che potrebbe includere il simbolo del cadmio (Cd) o del piombo (Pb). Per lo smaltimento corretto, restituire la batteria al rivenditore locale o smaltirla nei punti di raccolta autorizzati. Ulteriori informazioni sono disponibili sul sito: www.recyclethis.info.

Informazioni di sicurezza

Leggere accuratamente le informazioni di sicurezza prima dell'uso.

- Rientra nelle responsabilità dell'installatore e/o dell'utente finale configurare correttamente le password e tutti i parametri di sicurezza.
- Collegare saldamente la spina alla presa di corrente. Non collegare più dispositivi allo stesso alimentatore. Prima di collegare o scollegare accessori o periferiche, spegnere il dispositivo.
- La presa elettrica deve essere installata vicino all'apparecchio ed essere facilmente accessibile.
- Per i dispositivi con il simbolo ⚠, che indica tensione pericolosa, il cablaggio esterno sui morsetti deve essere installato da un tecnico qualificato.
- Non utilizzare il dispositivo in ambienti in cui possono essere presenti bambini.

Avvertenza:

1. Non ingerire le batterie. Pericolo: possibili ustioni chimiche!
2. Questo prodotto contiene una batteria a bottone. Se ingerita, questo tipo di batteria può causare gravi ustioni interne in solo 2 ore e portare anche alla morte.
3. La sostituzione della batteria con una di tipo non idoneo può impedire il corretto funzionamento dei sistemi di sicurezza (ad esempio con alcuni tipi di batterie al litio).
4. Non gettare le batterie nel fuoco o in un forno caldo ed evitare di schiacciarle o tagliarle, per prevenire il rischio di esplosioni.
5. Le batterie esposte a temperature ambientali eccessive possono esplodere o perdere liquidi o gas infiammabili.
6. Le batterie sottoposte a una pressione atmosferica estremamente bassa possono esplodere o perdere liquidi o gas infiammabili.
7. Smaltire le batterie usate seguendo le istruzioni.

- Se il dispositivo emette fumo, odori o rumori, spegnerlo immediatamente e scollegare il cavo di alimentazione, quindi rivolgersi a un centro di assistenza.
- Utilizzare il dispositivo insieme a un gruppo di continuità (UPS) e, se possibile, utilizzare l'unità disco rigido consigliata dal produttore.

- Per i dispositivi con ventole o motori, tenere le parti del corpo lontane dalle ventole o dai motori. Scollegare l'alimentazione elettrica durante la manutenzione.
- Non toccare i componenti scoperti (come i contatti metallici delle prese) e attendere almeno 5 minuti dopo lo spegnimento dell'interruttore, poiché è possibile che sia presente dell'elettricità residua.
- Non posizionare mai il dispositivo in una posizione instabile. Il dispositivo potrebbe cadere, causando lesioni personali gravi o mortali.
- Se il dispositivo utilizza una spina di alimentazione a 3 poli, collegarlo correttamente a una presa di corrente dotata di messa a terra.

Suggerimenti preventivi e precauzionali

Prima di collegare ed utilizzare il dispositivo, tenere presenti i seguenti suggerimenti:

- Il dispositivo non deve essere esposto a gocce o schizzi, pertanto non poggiarvi sopra oggetti contenenti liquidi, come ad esempio vasi.
- Nessuna sorgente di fiamme libere deve essere posizionata al di sopra del dispositivo, ad esempio candele accese.
- Per il dispositivo con aperture di ventilazione, non ostruire tali aperture coprendole con oggetti come giornali, tovaglie o tende. Le aperture non devono essere mai ostruite posizionando il dispositivo su letti, divani, tappeti e superfici simili.
- A temperature di esercizio elevate (da 40 °C (104 °F) a 55 °C (131 °F)), la potenza di alcuni adattatori potrebbe diminuire.
- Se occorre installare il dispositivo a parete o a soffitto,
  1. Installare il dispositivo seguendo le istruzioni nel presente manuale.
  2. Per evitare il rischio di lesioni personali, questo dispositivo deve essere fissato saldamente alla superficie di installazione, come indicato nelle relative istruzioni.
- Utilizzare solo l'alimentatore in dotazione, se incluso nella confezione del dispositivo.
- Per effettuare il cablaggio in autonomia, selezionare i fili di alimentazione in base ai parametri elettrici indicati sull'etichetta del dispositivo. Spellare i fili nei punti opportuni utilizzando un normale spellacavi. Per evitare conseguenze gravi, la lunghezza dei fili spellati deve essere adeguata e i conduttori non devono risultare scoperti.
- Controllare che l'alimentazione sia interrotta, prima di cablare, installare o disassemblare il dispositivo.

Português

Conformidade regulamentar e informações relacionadas com a segurança

Leia atentamente todas as informações e instruções presentes neste Documento antes de utilizar o Dispositivo e guardem para futura consulta.

Para mais informações e instruções sobre o Dispositivo, por favor visite a página [illegible] ou [illegible]. Também pode consultar outros Documentos (se existentes) que acompanham o Dispositivo, ou fazer a leitura do código QR (se existente) na embalagem para obter mais informações.

EXCLUSÃO DE RESPONSABILIDADE LEGAL

NA MEDIDA PERMITIDA PELA LEI APLICÁVEL, O PRESENTE DOCUMENTO E O PRODUTO descrito, com o respectivo hardware, software e firmware, são fornecidos "TAL COMO ESTÃO" e "COM TODAS AS FALHAS E ERROS". A HIKVISION NÃO SE PRESTA, EM PARTE ALGUMA, QUALQUER GARANTIA, INCLUINDO A SEM LIMITAÇÃO, COMERCIALIZAÇÃO, QUALIDADE DE SERVIÇO OU ADEQUAÇÃO A UMA FINALIDADE ESPECÍFICA. O SEU UTILIZAÇÃO DESTE PRODUTO É FEITA POR SUA CONTA E RISCO. EM CIRCUNSTÂNCIAS ALGUMAS A HIKVISION SERÁ RESPONSÁVEL PERANTE O UTILIZADOR POR QUALQUER DANO ESPECIAL, CONSEQUENCIAL, INCIDENTAL OU INDIRETO, INCLUINDO, ENTRE OUTROS, DANOS POR PERDA DE LUCROS COMERCIAIS, INTERRUPÇÃO DA ATIVIDADE, PERDA DE DADOS, CORRUPÇÃO DE SISTEMAS OU PERDA DE DOCUMENTAÇÃO SEJA COM BASE NUMA VIOLAÇÃO DO CONTRATO, DANOS LÍCITOS (INCLUINDO NEGLIGÊNCIA), RESPONSABILIDADE POR PRODUTO OU, DE OUTRO MODO, RELACIONADOS COM A UTILIZAÇÃO DO PRODUTO, AINDA QUE A HIKVISION TENHA SIDO ADVERTIDA QUANTO À POSSIBILIDADE DE TAIS DANOS OU PERDAS.

O UTILIZADOR RECONHECE QUE A NATUREZA DA INTERNET OFERECE RISCOS DE SEGURANÇA INERENTES E QUE A HIKVISION NÃO SERÁ RESPONSABILIZADA POR UM FUNCIONAMENTO ANORMAL, PERDA DE PRIVACIDADE OU OUTROS DANOS RESULTANTES DE ATAQUES CIBERNÉTICOS, ATAQUES DE PIRATARIA, INFEÇÃO POR VÍRUS OU OUTROS RISCOS ASSOCIADOS À SEGURANÇA DA INTERNET; NO ENTANTO, A HIKVISION PRESTARÁ APOIO TÉCNICO OPORTUNO, SE SOLICITADO.

O utilizador deste produto é o responsável por cumprir todas as leis aplicáveis e será o único responsável por garantir que a sua utilização é conforme à lei aplicável. Particularmente, o utilizador é o responsável pela utilização deste produto de modo que não infrinja os direitos de terceiros, incluindo, entre outros, os direitos de publicidade, direitos de propriedade intelectual, ou de protecção de dados, ou qualquer outros direitos de privacidade. O utilizador não poderá utilizar este produto para qualquer utilização final proibida, incluindo o desenvolvimento ou produção de armas de destruição maciça, desenvolvimento ou produção de químicos ou armas biológicas, qualquer atividades desenvolvidas no âmbito de explosivos nucleares ou ciclos de combustível nuclear inseguro ou para apoiar violações dos direitos humanos.
Em caso de conflito entre o presente documento e a lei aplicável, prevalecerá esta última.

As presentes cláusulas aplicam-se apenas aos produtos que apresentam a marcação ou informação correspondentes.

Declaração de conformidade da UE

Este produto e, se aplicável, os acessórios fornecidos com o mesmo, têm a marcação "CE" e estão, por isso, em conformidade com os padrões europeus aplicáveis. Indicados na Diretiva 2014/30/UE (CEM) e na Diretiva 2011/65/UE (RSP).

Nota: Os produtos com uma tensão de entrada situada entre 50 e 1000 V CA ou entre 75 e 1500 V CC estão em conformidade com a Diretiva 2014/35/UE (LVD) e os restantes produtos estão em conformidade com a Diretiva 2001/95/CE (DRSG). Verifique a informação da fonte de alimentação específica para referência.

O texto integral da declaração de conformidade da UE está disponível no seguinte endereço de Internet: https://www.hikvision.com/en/support/compliance/declaration-of-conformity.

Aviso: Num ambiente doméstico, o produto de classe A pode provocar interferência de rádio, sendo que nesse caso o utilizador poderá ser obrigado a tomar medidas adequadas.

Diretiva 2012/19/UE (Diretiva REEE): Os produtos com este símbolo não podem ser eliminados como resíduos urbanos indiferenciados na União Europeia. Para uma reciclagem adequada, devolva este produto ao seu fornecedor local quando adquirir um novo equipamento equivalente ou elimine-o através dos pontos de recolha adequados. Para mais informações, consulte: www.recyclethis.info.

Regulamento (UE) 2023/1542 (relativo às baterias): Este produto contém uma bateria e está em conformidade com o Regulamento (UE) 2023/1542. A bateria não pode ser eliminada como resíduo urbano indiferenciado na União Europeia. Consulte a documentação do produto para obter informações específicas acerca da bateria. A bateria está marcada com este símbolo, que poderá incluir inscrições para indicar a presença de cádmio (Cd) ou chumbo (Pb). Para reciclar o produto de forma adequada, devolva a bateria ao seu fornecedor ou coloque-a num ponto de recolha apropriado. Para mais informações, consulte: www.recyclethis.info.

Informações relacionadas com a segurança

Antes da utilização, leia atentamente todas as informações relacionadas com a segurança.

- A configuração adequada de todas as palavras-passe e de outras definições de segurança é da responsabilidade do instalador e/ou utilizador final.
- Ligue firmemente a ficha à tomada elétrica. Não ligue vários dispositivos a um adaptador de alimentação. Desligue o dispositivo antes de ligar e desligar os acessórios e periféricos.
- A tomada deve estar instalada perto do equipamento e ser facilmente acessível.
- Para o dispositivo com o sinal ⚠ a indicar perigo de vida, a ligação externa ligada aos terminais requer a instalação por uma pessoa devidamente instruída.
- Este equipamento não se adequa a utilização em locais onde a presença de crianças seja provável.

Aviso:

1. Não ingira a pilha. Perigo de queimadura causada por produtos químicos!
2. Este produto contém uma pilha celular tipo botão. Se a pilha celular tipo botão for engolida, pode causar queimaduras internas graves em apenas 2 horas e pode provocar a morte.
3. A substituição incorreta da bateria por outra do tipo incorreto pode destruir uma proteção (por exemplo, no caso de alguns tipos de bateria de lítio).
4. Não proceda à eliminação da bateria numa fogueira ou forno quente, ou mediante

esmagamento ou corte mecânico da mesma pois tal pode resultar numa explosão.
5. Não deixe a bateria num ambiente com temperaturas extremamente elevadas pois tal pode resultar numa explosão ou na fuga de líquido inflamável ou gás.
6. Não sujeite a bateria a pressão de ar extremamente baixa pois tal poderá resultar numa explosão do líquido inflamável ou gás.
7. Elimine pilhas/baterias usadas de acordo com as instruções.

- Caso o dispositivo emita fumo, odores ou ruídos, desligue a alimentação elétrica de imediato, retire o cabo de alimentação da tomada e contacte o centro de assistência.
- Utilize o dispositivo juntamente com uma UPS e, se possível, utilize um HDD recomendado pelo fabricante.
- Nos dispositivos com lâminas de ventilador ou motores, mantenha as partes do corpo afastadas das lâminas do ventilador e motores. Desligue a fonte de alimentação durante as operações de manutenção.
- Não toque nos componentes desprotegidos (tais como os contactos metálicos das entradas) e aguarde pelo menos 5 minutos, uma vez que a eletricidade pode ainda manter-se depois de desligar o disjuntor.
- Nunca coloque o dispositivo num local instável. O dispositivo pode cair e causar lesões corporais graves ou morte.
- Se o dispositivo utilizar uma fonte de alimentação de 3 pinos, deverá ser ligado corretamente a uma tomada de corrente ligada à terra.

Medidas preventivas e de precaução

Antes de ligar e operar o seu dispositivo tenha em conta as seguintes medidas:

- O dispositivo não deverá ser exposto a derrames ou salpicos de água e nenhum objeto que contenha líquidos, como vasos, deverá ser colocado sobre o dispositivo.
- Não colocar quaisquer chamas abertas no dispositivo, tais como velas acesas.
- Para o dispositivo com aberturas de ventilação, as aberturas de ventilação não devem ser impedidas ao tapar as aberturas de ventilação com artigos, tais como jornais, toalhas de mesa e cortinas. Não bloqueie as aberturas colocando o dispositivo numa cama, sofá, tapete ou outra superfície semelhante.
- Sob temperaturas de funcionamento elevadas (40 °C a 55 °C), a potência de alguns adaptadores de alimentação poderá ser reduzida.
- Se o dispositivo tiver de ser instalado na parede ou no teto:
  1. Instale o dispositivo de acordo com as instruções neste manual.
  2. Para evitar a ocorrência de lesões, este dispositivo deve ser corretamente fixado na superfície de instalação em conformidade com as instruções de instalação.
- Se a embalagem do dispositivo incluir um adaptador de alimentação, utilize apenas o adaptador fornecido.
- Se necessitar de ligar sozinho o dispositivo, selecione o fio correspondente à alimentação elétrica, de acordo com os parâmetros elétricos indicados no dispositivo. Descarne o fio com um descarnador de cabos padrão na posição correspondente. Para evitar consequências graves, o comprimento do fio descarnado deve ser adequado e os condutores não devem ficar expostos.
- Certifique-se de que a alimentação está desligada antes de instalar ou desmontar o dispositivo, assim como antes de ligar cabos ao mesmo.

Nederlands

Informatie over naleving van regelgeving en veiligheid

Lees alle informatie en instructies in dit document aandachtig door voordat u het apparaat gebruikt en bewaar deze om ze later te kunnen raadplegen.

HIKVISION

Ga naar meer informatie en instructies naar onze website op https://www.hikvision.com of https://www.hikvision.com/nl/ of u kunt aanvullende documentatie (als die er is) die bij het apparaat is geleverd, raadplegen of u kunt de QR-code (als die er is) op de verpakking scannen om meer informatie te verkrijgen.

JURIDISCHE DISCLAIMER

DIT DOCUMENT EN HET BESCHRIJVEN PRODUCT MET BIJBEHOREND HARDWARE, SOFTWARE EN FIRMWARE, WORDEN TOT DE VOLLE OMVANG VAN DE MOGELIJKHEDEN DIE HET BELGISCHE RECHT BIEDT GELEVERD "ZOALS GEZIENS" EN "MET ALLE GEBREKEN EN FOUTEN". HIKVISION GEEFT GEEN GARANTIES, EXPLICIET NOCH IMPLICIET, MET INBEGRIP EN ZONDER BEPERKING VAN CONFORMITEIT VERKOOPBAARHEID, TEVREDENHEID CONFORM EXPLICIET OF BEOOGD GEBRUIK EN EXPLICIET DOEL, HET GEBRUIK VAN HET PRODUCT DOOR U IS OP EIGEN RISICO. IN GEEN GEVAL IS HIKVISION VERANTWOORDELIJK VOOR SPECIALE, BEVOLGSCHADE, INCIDENTELE OF INDIRECTE SCHADE, GEARCHEER, ONDER ANDERE, SCHADE DOOR WINSTDERVING, VERKOOPSTORNERING OF VERLIES VAN GEBRUIKS, CORRUPTIE VAN SYSTEMEN OF VERLIES VAN DOCUMENTATIE, ONGEACHT OF DIT VOORTVLOEIT UIT CONTRACTBREUK, BROODLOZING (INCLUSIEF NALATIGHEID), PRODUCTAANSPRAKELIJKHEID OF ANDERS, MET BETREKKING TOT HET PRODUCT, ZELFS ALS HIKVISION OF DE HOUDER IN GEBREKE VAN GEBREKE SCHADE OF VERLIES.

U ERKENT DAT DE AARD VAN INTERNET INHERENTE GEVAREN BEVAT EN HIKVISION GEEN ENIGE VERANTWOORDELIJKHEID DRAGT VOOR ABNORMALE WERKING, PRIVACYLEKKEN OF ANDERE SCHADE DIE VOORTVLOEIT UIT CYBERAANVAL, HACKERAANVAL, VIRUSINFECTIE OF ANDERE INTERNETGERELATEERDE RISICO'S; HIKVISION BIEDT INDIEN NODIG EERST TIJDELIJK TECHNISCHE ONDERSTEUNING.

U DIENT ZORGVOLDIG MET HET GEBRUIK VAN DIT PRODUCT IN OVEREENSTEMMING MET ALLE TOEPASSELIJKE WETTEN EN U DIENT ALLE ANDERE VERANTWOORDELIJK VOOR DE GARANTIE DAT UW GEBRUIK OVEREENSTEMT MET DE TOEPASSELIJKE WET. U DIENT VOORAL VERANTWOORDELIJK DAT HET GEBRUIK VAN DIT PRODUCT GEEN INBREUK PLEGT OP DE RECHTEN VAN DERDEN, INCLUSIEF EN ZONDER BEPERKING DE RECHTEN VAN PUBLICITEIT, INTELLECTUELE EIGENDOM OF GEGEVENSBESCHERMING EN ANDERE PRIVACYRECHTEN. U MAG DIT PRODUCT NIET GEBRUIKEN VOOR ENIGE VERBODEN EINDGEBRUIKS, MET INBEGRIP VAN DE ONTWIKKELING OF DE PRODUCTIE VAN WAPENS VAN MASSAVERNIETIGING, DE ONTWIKKELING OF DE PRODUCTIE VAN CHEMISCHE OF BIOLOGISCHE WAPENS, ALLE ACTIVITEITEN IN HET KADER VAN EVENTUELE NUCLEAIRE EXPLOSIES OF ONVEILIGE NUCLEAIRE BRANDSTOFCYCLUS, OF TER ONDERSTEUNING VAN MENSENRECHTENSCHENDING.

IN HET GEVAL VAN EEN CONFLICT TUSSEN DIT DOCUMENT EN DE TOEPASSELIJKE WETGEVING, PREVALEERT DE LAATSTE.

Deze clausules zijn alleen van toepassing op de producten die de overeenkomende markering of informatie dragen.

Naleving verklaring EU

Dit product en – indien van toepassing – ook de meegeleverde accessoires zijn gemarkeerd met "CE" en voldoen daarom aan de toepasselijke geharmoniseerde Europese normen vermeld onder de Richtlijn 2014/30/EU (EMCD) en Richtlijn 2011/65/EU (RoHS).

Opmerking: De producten met een ingangsspanning van 50 tot 1000 VAC of 75 tot 1500 VDC voldoen aan de Richtlijn 2014/35/EU (LVD), en de retroproducten voldoen aan de Richtlijn 2001/95/EG (GPSD). Bekijk de specifieke informatie over de voeding ter referentie.

De volledige tekst van de EU-conformiteitsverklaring kunt u vinden op het volgende Internetadres: https://www.hikvision.com/en/support/compliance/declaration-of-conformity/

Waarschuwing: In een huishoudelijke omgeving kan een Klasse A-product radiostoring veroorzaken, in welk geval de gebruiker gepaste maatregelen moet treffen.

Richtlijn 2012/19/EU (WEEE-richtlijn): Producten die met dit symbool zijn gemarkeerd mogen binnen de Europese Unie niet worden weggegooid als ongesorteerd huishoudelijk afval. Lever dit product voor een juiste recycling in bij uw plaatselijke leverancier bij aankoop van soortgelijke nieuwe apparatuur, of breng het naar daarvoor aangewezen inzamelpunten. Raadpleeg voor meer informatie www.recyclethis.info.

Verordening (EU) 2023/1542 (batterijverordening): Dit product bevat een batterij en is in overeenstemming met de Verordening (EU) 2023/1542. De batterij mag niet worden weggegooid als ongesorteerd huishoudelijk afval in de Europese Unie. Zie de productdocumentatie voor specifieke informatie over de batterij. De batterij is gemarkeerd met dit symbool, dat letters kan bevatten die cadmium (Cd) of lood (Pb) aanduiden. Lever de batterij voor een juiste recycling in bij uw leverancier of bij een daarvoor aangewezen inzamelpunt. Raadpleeg voor meer informatie www.recyclethis.info.

Veiligheidsinformatie

Lees alle veiligheidsinformatie aandachtig door vóór het gebruik.

- Juiste configuratie van alle wachtwoorden en andere beveiligingsinstellingen is de verantwoordelijkheid van de installateur en/of de eindgebruiker.

- Steek de stekker goed in het stopcontact. Sluit niet meerdere apparaten aan op één voedingsadapter. Schakel het apparaat uit voordat u accessoires en randapparatuur aansluit en loskoppelt.
- Het stopcontact moet in de buurt van de apparatuur worden geïnstalleerd en eenvoudig toegankelijk zijn.
- Bij een apparaat met het pictogram voor gevaarlijke spanning moet de externe bedrading die op de klemmen wordt aangesloten door een bevoegd persoon worden geïnstalleerd.
- Deze apparatuur is niet geschikt voor gebruik op locaties waar waarschijnlijk kinderen aanwezig zijn.

Waarschuwing:

1. Slik de batterij niet in. Gevaar voor chemische brandwonden!
2. Dit product bevat een knoopbatterij. Als de knoopbatterij wordt ingeslikt, kan dat binnen slechts 2 uur leiden tot hevige interne brandwonden en kan dit de dood tot gevolg hebben.
3. Onjuiste vervanging van de batterij door een onjuist type kan een beveiliging omzeilen (bijvoorbeeld in het geval van sommige typen lithiumbatterijen).
4. Gooi de batterij niet in vuur of een hete oven en plet of snij de batterij niet op mechanische wijze, want dat kan een explosie veroorzaken.
5. Laat de batterij niet in een omgeving met een extreem hoge temperatuur liggen, want dat kan een explosie of het lekken van brandbare vloeistof of gas tot gevolg hebben.
6. Stel de batterij niet bloot aan extreem lage luchtdruk, want dat kan een explosie of het lekken van brandbare vloeistof of gas tot gevolg hebben.
7. Verwijder gebruikte batterijen in overeenstemming met de instructies.

- Als er rook, geur of geluid uit het apparaat komt, schakel het dan onmiddellijk uit, haal de stekker van het netsnoer uit het stopcontact en neem contact op met het servicecentrum.
- Gebruik het apparaat in combinatie met een UPS en gebruik, indien mogelijk, de door de fabriek aanbevolen harde schijf.
- Houd bij een apparaat met ventilatorbladen of motoren lichaamsdelen uit de buurt van motoren of ventilatorbladen. Ontkoppel de voeding tijdens onderhoud.
- Raak de blootgestelde componenten (zoals metalen contacten van de ingangen) niet aan en wacht ten minste 5 minuten, omdat er nog elektriciteit aanwezig kan zijn nadat het apparaat uitgeschakeld.
- Plaats het apparaat nooit op een onstabiele plaats. Het apparaat kan dan vallen, wat ernstig letsel of de dood tot gevolg kan hebben.
- Als het apparaat een 3-polige stekker gebruikt, dan moet het op de juiste wijze op een geaard stopcontact worden aangesloten.

Preventieve en waarschuwende tips

Neem de volgende tips in acht voordat u het apparaat aansluit en bedient:

- Het apparaat mag niet worden blootgesteld aan druipend of spattend water en er mogen geen met vloeistof gevulde voorwerpen, zoals vazen, op het apparaat worden geplaatst.
- Er mogen geen open vlammen op het apparaat worden geplaatst, zoals brandende kaarsen.
- Bij apparaten met ventilatieopeningen mogen de ventilatieopeningen niet worden belemmerd door het afdekken van de ventilatieopeningen met voorwerpen zoals kranten, tafelkleden en gordijnen. De ventilatieopeningen mogen nooit worden geblokkeerd door het apparaat op een bed, bank, tapijt of een ander soortgelijk oppervlak te plaatsen.

- Bij een hoge bedrijfstemperatuur (40°C (104°F) tot 55°C (131°F)) kan de voeding van sommige voedingsadaptors afnemen.
- Als het apparaat op de muur of het plafond moet worden geïnstalleerd,
  1. Installeer het apparaat volgens de instructies in deze handleiding.
  2. Om letsel te voorkomen, moet dit apparaat veilig op het montagevlak worden vastgezet in overeenstemming met de installatie-instructies.
- Als een voedingsadaptor in de verpakking van het apparaat is geleverd, mag u alleen deze adaptor gebruiken.
- Als u het apparaat zelf moet bedraden, selecteert u de overeenkomende draad om stroom te leveren in overeenstemming met de elektrische parameters die op het apparaatlabel staan. Sluit de draad met een standaard draadstripper op de overeenkomende poortjes. Om ernstige gevolgen te voorkomen, moet de lengte van de strip geschikt zijn en mogen de geleiders niet worden blootgesteld.
- Controleer eerst of de voeding is losgekoppeld voor u het apparaat bekabelt, installeert of demonteert.

Čeština

Dodržování předpisů a bezpečnostní informace

Před použitím zařízení si pečlivě přečtěte všechny informace v pokynech v tomto dokumentu a dokument uschovejte pro pozdější použití.
Více informací a pokynů k bezpečnému užívání najdete na webové stránce https://www.hikvision.com nebo https://www.hikvisioneu.com. Další informace můžete také získat v pokynech dokumentů dodaných se zařízením (pokud bylo přiloženo balení) nebo na kontaktním CD-ROM s daty o užívání (pokud se na něm nějaký nalézá).

PROHLÁŠENÍ O VYLOUČENÍ ODPOVĚDNOSTI

Tento dokument a nabízený produkt včetně příslušného hardwaru, softwaru a firmwaru jsou s maximálním rozsahem přípustným podle platných zákonů poskytnuty „jak jsou", a je třeba vzít v úvahu veškeré s ohledem na specifičnost výrobku nebo hardwaru žádné vlastnosti, funkce a další produkty tak, aby bylo zajištěno, že jejich vlastnosti a funkce splňují vaše konkrétní potřeby. Používání tohoto produktu je na vaše vlastní riziko. Společnost Hikvision v žádném případě neručí za jakoukoli zvláštní, následné, náhodné nebo nepřímé škody zahrnující mimo jiné škody za ztrátu obchodního zisku, přerušení obchodní činnosti nebo ztrátu dat, poškození systému nebo ztrátu dokumentace v souvislosti s používáním tohoto výrobku nebo ovlivněnou na to, jak takové škody vznikly z důvodu porušení smlouvy, deliktu (včetně nedbalosti), porušení záruky nebo jiného, s ohledem na výrobek, i pokud byla společnost Hikvision o možnosti takových škod nebo ztrát upozorněna.

Ohledně rizik, která souvisejí s používáním produktu s přístupem k internetu, společnost Hikvision mimo jiné neručí za abnormální provoz zařízení, ztrátu soukromí nebo jiné škody vyplývající z kybernetického útoku, hackerského útoku, nakažení virem nebo jiné škody způsobené jinými internetovými bezpečnostními rizyky; společnost Hikvision však v případě potřeby poskytne včasnou technickou podporu.

Souhlasíte s tím, že tento produkt bude používán v souladu se všemi platnými zákony a vy jste zodpovědní za zajištění, že vaše užití bude v souladu s platnými ustanoveními. Zejména jste zodpovědní za to, že budete používat produkt způsobem, který nenarušuje práva třetích stran, což zahrnuje mimo jiné právo na veřejnou propagaci, právo duševního vlastnictví nebo právo na ochranu osobních dat a další práva na ochranu soukromí. Tento produkt nesmíte používat k zakázanému vývoji nebo výrobě zbraní všech druhů, výrobě chemických zbraní, výrobě nebo výrobě chemicky nebezpečných látek, výrobě nebo výrobě chemicky nebezpečných a radioaktivních materiálů, výrobě explozivních materiálů nebo nedemokratickým lidským právům a svobodám, jako je například monitorování lidských práv.

V případě rozporu mezi tímto dokumentem a platnými právními předpisy přednost má druhá možnost.

Tyto části se vztahují pouze k výrobkům nesoucím odpovídající označení nebo informaci.

Prohlášení o shodě EU

Tento výrobek, a případně i dodané příslušenství, jsou označeny štítkem „CE", což znamená, že vyhovují příslušným harmonizovaným evropským normám uvedeným ve směrnici 2014/30/EU (EMCD) a směrnici 2011/65/EU (RoHS).

Poznámka: Výrobky se vstupním napětím 50 až 1 000 V AC nebo 75 až 1 500 V DC vyhovují směrnici 2014/35/EU (LVD) a ostatní výrobky vyhovují směrnici 2001/95/ES (GPSD). Přečtěte si informace o konkrétním zdroji napájení.

Plné znění prohlášení o shodě EU je k dispozici na následující webové adrese:
https://www.hikvision.com/en/support/compliance/declaration-of-conformity/

HIKVISION

Varování: V domácím prostředí může výrobek rušit A zakázovat nutení rádiového signálu. V takovém případě může být nutné přijmout odpovídající opatření.

Směrnice 2012/19/EU (směrnice WEEE): Výrobky označené tímto symbolem nelze v Evropské unii likvidovat společně s netříděným domovním odpadem. Při zakoupení nového ekvivalentního výrobku tento výrobek řádně recyklujte vrácením svému místnímu dodavateli, nebo jej zlikvidujte odevzdáním v určených sběrných místech. Další informace naleznete na adrese: www.recyclethis.info.

Nařízení (EU) 2023/1542 (nařízení o bateriích): Tento výrobek obsahuje baterii a je v souladu s nařízením (EU) 2023/1542. Baterii nelze v Evropské unii likvidovat společně s netříděným domovním odpadem. Konkrétní informace o baterii naleznete v dokumentaci výrobku. Baterie je označena tímto symbolem, který může obsahovat písmena značící kadmium (Cd) nebo olovo (Pb). Za účelem řádné recyklace baterií odevzdejte svému dodavateli nebo na určená sběrná místa. Další informace naleznete na adrese: www.recyclethis.info.

Bezpečnostní informace

Před použitím si pečlivě přečtěte všechny bezpečnostní pokyny.

- Zodpovědnost za správnou konfiguraci všech hesel a ostatních bezpečnostních opatření nese montážní pracovník nebo koncový uživatel.
- Zástrčku pevně připojte do síťové zásuvky. Nepřipojujte k jedinému napájecímu adaptéru více zařízení. Odpojte zařízení dříve, než přikročíte k připojení nebo odpojení příslušenství a periferních zařízení.
- Síťová zásuvka musí být nainstalována v blízkosti zařízení a musí být snadno přístupná.
- U zařízení se značkou ⚠ označující nebezpečné napětí musí vnější vodiči připojené ke svorkám instalovat poučené osoby.
- Toto zařízení není vhodné pro použití v místech, na kterých se mohou vyskytovat děti.

Varování:

1. Zabraňte spolknutí baterie. Nebezpečí popálení chemikáliemi.
2. Tento výrobek obsahuje knoflíkovou baterii. Dojde-li ke spolknutí knoflíkové baterie, může dojít k závažným popáleninám již za dvě hodiny, a následkem může být smrt.
3. Vyměníte-li baterii za nesprávný typ, může dojít k poškození bezpečnostního prvku (například v případě některých typů lithiových baterií).
4. Nevhazujte do ohně, neukládejte do horké trouby, mechanicky ji nedrťte ani neřezejte. Mohlo by dojít k výbuchu.
5. Neponechávejte baterii v prostředí s extrémně vysokou teplotou, protože by mohlo dojít k výbuchu nebo úniku hořlavé kapaliny nebo plynu.
6. Nevystavujte baterii extrémně nízkému tlaku vzduchu, protože by mohlo dojít k výbuchu nebo úniku hořlavé kapaliny nebo plynu.
7. Použité baterie zlikvidujte podle pokynů.

- Pokud se zařízení vyhřeje kouř, zápach nebo hluk, zařízení okamžitě vypněte, odpojte napájecí kabel a obraťte se na servisní středisko.
- Zařízení používejte se záložním napájecím zdrojem (UPS), a pokud je to možné, používejte pevný disk doporučený výrobcem.
- Pokud má zařízení lopatky větráku nebo motory, zdržujte se v dostatečné vzdálenosti od lopatek větráku nebo motoru. Při provádění servisu musí být zdroj napájení odpojen.
- Nedotýkejte se obnažených součástí (jako jsou kovové kontakty přívodů) a vyčkejte alespoň 5 minut, protože po vypnutí zařízení ještě může ještě být elektrický proud.
- Zařízení nikdy neumisťujte na nestabilní místo. Zařízení může spadnout a způsobit vážné zranění nebo smrt.
- Pokud přístroj používá třípolíkovou napájecí zástrčku, musí být řádně připojen k uzemněné síťové zásuvce.

HIKVISION

Tipy k zajištění ochrany a předcházení nebezpečí

Než zařízení připojíte k napájení a uvedete do provozu, přečtěte si následující tipy:

- Zařízení nesmí být vystaveno kapající nebo stříkající vodě a nesmí se na něj pokládat předměty s tekutinami, jako jsou vázy.
- Na zařízení by neměly být umístěny žádné zdroje otevřeného ohně, jako jsou například zapálené svíčky.
- U zařízení s ventilačními otvory by ventilační otvory neměly být zablokovány předměty, jako jsou noviny, ubrusy a záclony. Při umístění zařízení na postel, pohovku, koberec nebo jiný podobný povrch nesmí být větrací otvory nikdy zablokované.
- Při vysoké provozní teplotě (40 °C až 55 °C) se může výkon některých napájecích adaptérů snížit.
- Pokud je třeba zařízení instalovat na stěnu nebo strop,
  1. Namontujte zařízení podle pokynů v tomto návodu.
  2. Tato zařízení je třeba v souladu s montážními pokyny bezpečně připevnit k montážnímu povrchu, aby nedošlo ke zranění.
- Pokud je v balení zařízení dodán napájecí adaptér, používejte pouze dodaný adaptér.
- Pokud je nutné, abyste zařízení zapojili sami, k napájení vyberte odpovídající kabel podle elektrických parametrů na štítku zařízení. Odizolujte kabel v odpovídajícím místě pomocí standardních odizolovacích kleští. Délka odizolovaného kabelu musí být dostatečná a vodiče nesmí být vystaveny, aby se zabránilo ošlupným následkům.
- Před připojením, instalací a demontáží zařízení se ujistěte, že bylo napájení odpojeno.

Dansk

Lovgivningsmæssig overensstemmelse og sikkerhedsoplysninger

Læs alle oplysninger og anvisninger i dette dokument omhyggeligt, inden du tager enheden i brug, og gem dokumentet som reference.

Find flere oplysninger og anvisninger vedrørende enheden ved at besøge vores website på https://www.hikvision.com eller https://www.hikvision.com/eu/. Du kan også læse ofte, andre dokumenter, der leveres med enheden, eller scanne en ofte QR-kode på emballagen for yderligere oplysninger.

JURIDISK ANSVARSFRASKRIVELSE

DOKUMENTET OG DET HER BESKREVNE PRODUKT, INKL. HARDVARE, SOFTVARE OG FIRMWARE, LEVERES I STRÆKT VÆRDIGHED, SOM DET ER TILLADT I HENHOLD TIL GÆLDENDE LOVGIVNING. SOM DET ER DER FORESKREVET, GIVES DET VIDE ELLER DEFACTO DE FULDE HVIDSIDER, LEVERINGER, INDEN, GARANTIER, UDTRYKKELIGE ELLER UNDERFORSTÅEDE, INKL. UDEN BEGRÆNSNING, UDDØBENDE SALGBARHED, TILFREDSSTILLENDE KVALITET ELLER EGNETHED TIL ET BESTEMT FORMÅL, DER BRUG AF PRODUKTET SKER PÅ DEN EGEN RISIKO. UNDER INGEN OMSTÆNDIGHEDER ER HIKVISION ANSVARLIG OVER FOR DIG FOR SÆRLIGE SKADER, FØLGESKADER ELLER INDIRETE SKADER, INKL. BLA., SKADER SOM FØLGE AF DRIFTSTAB, DRIFTSFORSTYRRELSER ELLER TAB AF DATA, BEKÆDDELSE AF SYSTEMER ELLER TAB AF DOKUMENTATION, UDSKØT DER DET ER GÆLDENDE PÅ KONTRAKTRETLIG, SKADESFORSÆTLIGHED, HANDLINGER (INKLUSIVE UDELADELSER), PRODUKTANSVAR ELLER PÅ ANDEN MÅDE I FORBINDELSE MED BRUGEN AF PRODUCTET, SELVOM HIKVISION ER BLEVET UNDERRETTET OM MULIGHEDEN FOR SÅDANNE SKADER.

DU ANERKENDER, AT INTERNETTET, HERUNDER HARDWARE, SOFTWARE OG DATA OG ANDRE FILER, DER INDGÅR I DET, LIDER AF PERSONLIGE OPLYSNINGER ELLER ANDRE SKADER, SOM FØLGE AF CYBERANGREB, HACKERANGREB, VIRUSANGREB ELLER ANDRE INTERNETSIKKERHEDSRISIKOER. HIKVISION VIL DOG VÆRE VILLIGE I DE NØDVENDIGE TEKNISKE SPØRGSMÅL.

DU ERKLÆRER DIG INDFORSTÅET MED AT BRUGE PRODUCTET I OVERENSSTEMMELSE MED ALLE GÆLDENDE LOVE, DER DU ER ANSVARSFULD FOR AT SIKRE, AT DIN BRUG OVERHOLDER ALL GÆLDENDE LOVGIVNING. DU ER DERI OPGIVELSE FOR AT BRUGE PRODUCTET PÅ EN MÅDE, DER IKKE KRÆNKER TREDJEPARTERS RETTIGHEDER, HERUNDER, UDEN BEGRÆNSNINGER, RETTIGHEDER VEDRØRENDE OFFENTLIGE OPLYSNINGER, INTELLECTUELLE BESKYTTELSESRETTIGHEDER ELLER RETTIGHEDER VEDRØRENDE DATABESKYTTELSE OG ANDRE RETTIGHEDER VEDRØRENDE PERSONLIGE OPLYSNINGER. DU MÅ IKKE BRUGE PRODUCTET TIL AFPRØVNING ELLER FORSKNING, HERUNDER UDVIKLING ELLER FREMSTILLING AF VÅBENSYSTEMER, UDVIKLING ELLER PRODUCTION AF KEMISKE ELLER BIOLOGISKE VÅBEN, ELEKTRONISK OVERVÅGNING, DER ER EGNET TIL ONDSKABSFULD ELLER UDEN RETSGRUNDLAG, ELLER SOM STØTTER TIL OVERTRÆDELSE AF MENNESKERETTIGHEDER.

I TILFÆLDE AF UOVERENSSTEMMELSE MELLEM DOKUMENTET OG GÆLDENDE LOVGIVNING GÆLDER SIDSTNÆVNTE.

Disse bestemmelser gælder kun for produkter, der er forsynet med det relevante mærke eller oplysninger.

Erklæring om overensstemmelse med EU

HIKVISION

Produktet og eventuelt medfølgende tilbehør er mærket "CE" og opfylder derfor gældende harmoniserede europæiske standarder anført i EU-direktiv 2014/30/EU (EMCD) og EU-direktiv 2011/65/EU (RoHS).

Bemærk: Produkter med en indgangsspænding på 50 til 1.000 V vekselstrøm eller 75 til 1.500 V jævnstrøm overholder direktiv 2014/35/EU (LVD), og de øvrige produkter overholder direktiv 2001/95/EF (GPSD). Kontroller oplysningerne om strømforsyningen for reference.

Den fulde ordlyd af EU-overensstemmelseserklæringen kan findes på følgende internetadresse: https://www.hikvision.com/en/support/compliance/Declaration-of-conformity.

Advarsel: Under anvendelse i boliger kan produktet i klasse A forårsage radiointerference, og brugeren kan blive nødt til at træffe passende foranstaltninger.

EU-direktiv 2012/19/EU (WEEE-direktivet): Produkter, der er mærket med dette symbol, kan ikke bortskaffes som almindeligt husholdningsaaffald i EU. Med henblik på korrekt genbrug skal du aflevere produktet til din lokale leverandør ved køb af tilsvarende nyt udstyr eller aflevere det på et dertil indrettet indsamlingssted. For yderligere oplysninger se: www.recyclethis.info.

Forordning (EU) 2023/1542 (batteriforordningen): Produktet indeholder et batteri og er i overensstemmelse med forordning (EU) 2023/1542. Batteriet kan ikke bortskaffes som almindeligt husholdningsaffald i EU. Find specifikke oplysninger om batteriet i produktdokumentationen. Batteriet er mærket med dette symbol, som kan indeholde bogstaver, der indikerer indhold af kadmium (Cd) eller bly (Pb). Med henblik på korrekt genbrug skal du aflevere batteriet til din leverandør eller til et dertil indrettet indsamlingssted. For yderligere oplysninger se: www.recyclethis.info.

Sikkerhedsanvisninger

Læs alle sikkerhedsanvisninger omhyggeligt inden ibrugtagning.

- Installatøren og/eller slutbrugeren er ansvarlig for korrekt konfiguration af alle adgangskoder og andre sikkerhedsindstillinger.
- Tryk stikket godt fast i stikkontakten. Slut ikke flere enheder til samme strømadapter. Sluk enheden, før du tilslutter eller frakobler tilbehør og eksterne enheder.
- Stikkontakten skal være installeret i nærheden af udstyret og være nemt tilgængelig.
- For en enhed med tegnet ϟ, der angiver en farlig strømførende del, skal de eksterne ledninger, der er sluttede til terminalerne, installeres af en uddannet tekniker.
- Udstyret er ikke egnet til brug på steder, hvor det er sandsynligt, at børn er til stede.

Advarsel:

1. Slug ikke batteriet. Fare for kemisk ætsning!
2. Produktet indeholder et mønt-/knapcellebatteri. Et mønt-/knapcellebatteri, der sluges, kan medføre alvorlige indre forbrændinger på blot 2 timer og kan medføre døden.
3. Udskiftning af batteriet med et batteri af forkert type kan sætte en sikkerhedsforanstaltning ud af kraft (gælder fx for visse lithium-batterityper).
4. Bortskaf ikke batteriet i åben ild eller en varm ovn. Knus ikke, og skær ikke i batteriet, da dette kan forårsage en eksplosion.
5. Efterlad IKKE batteriet i omgivelser med ekstremt høje temperaturer, da det kan medføre en eksplosion eller lækage af brændbar væske eller luftart.
6. Udsæt ikke batteriet for omgivelser med ekstremt lavt lufttryk, da det kan medføre en eksplosion eller lækage af brændbar væske eller luftart.
7. Bortskaf brugte batterier i henhold til anvisningerne.

- Hvis enheden afgiver røg, lugt eller støj, skal du straks slukke for strømmen og trække strømkablet ud. Kontakt derefter servicecentret.
- Brug enheden sammen med en UPS, og brug om muligt en harddisk af en type, der er anbefalet af producenten.

- Hvad angår en enhed med ventilatorvinger eller motorer, skal kropdele holdes væk fra ventilatorvinger eller motorer. Afbryd strømkilden under udførelse af service.
- Du må ikke røre ved de nøgne komponenter (f.eks. metalkontaktorne på indtagene), og du skal vente i mindst 5 minutter, da der stadig kan være elektricitet, efter at enheden er slukket.
- Enheden må aldrig anbringes på et ustabilt underlag. Enheden kan vælte og forårsage alvorlig personskade eller død.
- Hvis enheden benytter et strømforsyningsstik med 3 stikben, skal det sluttes korrekt til en stikkontakt på elnettet med jordforbindelse.

Forebyggende og advarende råd

Inden du tilslutter og betjener enheden, skal du følge følgende råd:

- Enheden må ikke udsættes for dryppende eller sprøjtende vand, og der må ikke stilles genstande med væske, som f.eks. vaser, på enheden.
- Der må ikke anbringes kilder til nøgne flammer på enheden, f.eks. tændte stearinlys.
- For en enhed med ventilationsåbninger må ventilationsåbningerne ikke blokeres af f.eks. aviser, duge, og gardiner, da luftcirkulationen ellers begrænses. Åbningerne må aldrig blokeres ved, at enheden placeres på en seng, en sofa, et tæppe eller lignende overflader.
- Ved en høj driftstemperatur (40 °C (104 °F) til 55 °C (131 °F)), kan strømmen fra visse strømforsyninger blive nedsat.
- Hvis enheden skal installeres på en væg eller i loftet,
  1. Installér enheden i overensstemmelse med anvisningerne i vejledningen.
  2. For at undgå personskade skal enheden fastgøres forsvarligt til installationsoverfladen i overensstemmelse med installationsvejledningen.
- Hvis en strømadapter følger med i enhedens pakke, må du kun bruge den medfølgende adapter.
- Hvis du selv skal kabelføre enheden, skal du vælge den tilhørende ledning med henblik på at strømforsyne i henhold til de elektriske parametre, der er markeret på enheden. Afisolér ledningen med en standardledningsstripper i den tilhørende position. For at undgå alvorlige konsekvenser skal længden af den afisolerede ledning være passende, og lederne må ikke være nøgne.
- Kontrollér, at strømmen er afbrudt, før du trækker ledninger til, installerer eller adskiller enheden.

Magyar

Jogszabályi megfelelőség és biztonsági információk

A termékre vonatkozó WEEE figyelmeztetés olvasása el a jelen dokumentumban található összes információt és utasítást. Az Ön meg ítélt, mint WEEE a megfelelő leírás eljárt.

A termékhez tartozó termékre vonatkozó információk és utasítások tárolja. Megszerezhet az online dokumentumok a http://www.hikvision.com vagy https://www.hikvision.com/ címen. Termékre vonatkozó tanúsítvány a termékhez mellékelt egyéb dokumentumokban is (ha szerepel ilyenek), vagy fel lehetősége a szervezetünkben található DPI-csoport (ha van ilyen).

JOGI NYILATKOZAT

[illegible]

Ez tudomásul vesz, hogy az internet termékszerű kockázatok vannak azonosítottak, és a Hikvision semmilyen felelősséget nem vállal a rendellenes működésért, a személyes adatok veszélyeztetéséért vagy más olyan károkért, amelyek szerint kockázatok, kockázatok, úgy[illegible] vagy más internetes biztonsági veszélyek miatt, a Hikvision azonban szükség esetén készséggel nyújt.

Ön kijelenti, hogy az a tevékenység ellentétes a vonatkozó törvény szabályozási hatáskörrel. Ön hogy a vonatkozó törvényekben szabályozó hatáskörök szerint felelős, és hogy az Ön felelőssége, hogy a termék használata során ne sértse harmadik fél jogait, beleértve, de nem szorítkozva a nyilvánosságra, szellemi

HIKVISION

[illegible]

Ezek a cikkelyek kizárólag a megfelelő jelt vagy információt viselő termékekre vonatkoznak.

EU megfelelőségi nyilatkozat

Ez a termék és a mellékelt tartozékai (ha vannak) a „CE" jelzést viselik, így megfelelnek a 2014/30/EU (EMCD-) és a 2011/65/EU (RoHS-) irányelvben felsorolt harmonizált európai szabványoknak.

Megjegyzés: Az 50 - 3000 V (egyenáram) vagy 75 - 1500 V (váltóáram) tartományba eső bemenet feszültséggel rendelkező termékek a 2014/35/EU (LVD) irányelv előírásainak, míg a többi termék a 2001/95/EK (GPSD) irányelv előírásainak felel meg. Kérjük, ellenőrizze az adott tápegységre vonatkozó tájékoztató információkat.

Az EU-megfelelőségi nyilatkozat teljes szövege a kibocsátó weboldalon érhető el: https://www.hikvision.com/en/support/compliance/declaration-of-conformity/

Figyelmeztetés: Az A osztályú termék háztartási célú felhasználásra szánt otthonban okozhat zavarokat, amely esetben a felhasználó számára előírható a megfelelő intézkedések megtétele.

2012/19/EU irányelv (WEEE irányelv): Az ezzel a jelzéssel ellátott termékeket az Európai Unióban tilos szelektálatlan kommunális hulladékként ártalmatlanítani. A megfelelő újrahasznosítás érdekében vigye vissza ezt a terméket helyi szállítójához, amikor új, egyenértékű berendezést vásárol, vagy adja le a kijelölt gyűjtőhelyeken. További információkért keresse fel az alábbi weboldalt: www.recyclethis.info

2023/1542 EU-rendelet (az elemekről, az akkumulátorokról szóló rendelet): Ez a termék akkumulátort tartalmaz, az megfelel az (EU) 2023/1542 számú rendelet előírásának. Az Európai Unióban tilos szelektálatlan kommunális hulladékként ártalmatlanítani az akkumulátorokat. A termékdokumentációban további információkat talál az akkumulátorról. Az akkumulátor ezzel a jelzéssel van ellátva. A jelzés tartalmazhat kadmiumot (Cd) vagy ólmot (Pb) jelző betűjeleket. A megfelelő újrahasznosítás érdekében vigye vissza az akkumulátort a forgalmazóhoz, vagy juttassa el egy kijelölt gyűjtőhelyre. További információkért keresse fel az alábbi weboldalt: www.recyclethis.info

Biztonsági információk

Kérjük, használat előtt figyelmesen olvassa el az Ossea biztonsági információkat.

- Az Ossea jelző és más biztonsági beállítás megfelelő konfigurálása a telepítő és/vagy a végfelhasználó feladata.
- A tápcsatlakozót stabilan kell csatlakoztatni az elektromos aljzathoz. Egy hálózati adapterre ne csatlakoztassunk több eszközt. A tartozékok és perifériák csatlakoztatása vagy leválasztása előtt áramtalanítsa a készüléket.
- A hálózati aljzatot a készülék közelében kell felszerelni, és az aljzatnak könnyen hozzáférhetőnek kell lennie.
- A ϟ jelzést viselő készülékek esetében a jel veszélyes feszültség jelenlétére utal, ezért a kapcsolódó csatlakozó külső vezetékek bekötését csak megfelelően képzett személy végezhet.
- Ez a készülék nem használható olyan helyen, ahol gyermekek lehetnek jelen.

Figyelmeztetés:

1. Ne nyelje le az akkumulátort! Kémiai égési veszély!
2. Ez a termék gombelemet tartalmaz. A gombelem lenyelése esetén már 2 órán belül súlyos belső maró sérülést, vagy akár halált is okozhat.
3. Az elem nem megfelelő típusával történő helyettesítése hatástalanná teheti egy biztonsági berendezést (például bizonyos típusú lítiumos elemek esetében).
4. Tilos az elemet tűzbe vagy forró sütőbe helyezni, illetve összetörni vagy szétvágni.

mert az robbanást okozhat.

5. Tilos az elemet rendkívül magas környezeti hőmérsékletnek kitenni, mert az robbanást, illetve gyúlékony folyadék vagy gáz szivárgását idézheti elő.

6. Tilos az elemet rendkívül alacsony légnyomásnak kitenni, mert az robbanást, illetve gyúlékony folyadék vagy gáz szivárgását okozhatja.

7. A használt elemeket az utasításoknak megfelelően szelektálni.

- Ha a készülék füstöt, furcsa szagot vagy zajt bocsát ki, azonnal kapcsolja ki, húzza ki a tápkábelt, majd forduljon a szervizközponthoz.
- Használja az eszközt szünetmentes áramforrással (UPS), és ha lehet, használjon a gyártó által ajánlott merevlemezt.
- Tartsa távol testrészeit a ventilátorlapátoktól és motorokról, amennyiben a készülék ventilátorlapátokkal vagy motorokkal rendelkezik. Szervizelés előtt válassza le a tápellátást.
- Ne érintse meg a csupasz alkatrészeket (például a bemenetek fémérintkezőit), és a kikapcsolás után várjon legalább 5 percet. Előfordulhat, hogy áram marad a készülékben.
- Soha ne helyezze a készüléket instabil helyre. A készülék leesik, ami súlyos vagy akár halálos sérülést okozhat.
- Ha a készülék 3 ágú hálózati csatlakozót használ, akkor azt megfelelően földelt hálózati aljzathoz kell csatlakoztatni.

Baleset-megelőzési tanácsok és figyelmeztetések

Mielőtt az eszközt csatlakoztatná és használatba venné, vegye figyelembe az alábbiakat:

- Az eszközt védeni kell csöpögő vagy fröccsenő víz és folyadékok ellen. Ne helyezzen vizet tartalmazó edényt, tárgyat, pl. vázát az eszköz tetejére.
- Ne helyezzen nyílt lángforrás a készülékre, például égő gyertyát.
- Szellőzőnyílással rendelkező készülék esetében a készülék szellőzőnyílását nem szabad például újságpapír, terítő, függöny ráhelyezésével eltakarni. A készüléket soha ne helyezze ágyra, kanapéra, szőnyegre vagy hasonló felületre, mert ezzel eltakarja annak szellőzőnyílását.
- Magas üzemelési hőmérséklet esetén (40 °C [104 °F] - 55 °C [131 °F]) adott adapterek teljesítménye csökkenhet.
- Falra vagy mennyezetre történő szerelés esetén.
  1. a készüléket az útmutatóban előírtak szerint végezze.
  2. A balesetveszély elkerülése érdekében a készüléket szilárdan a rögzítési felülethez kell erősíteni, az üzembe helyezési utasításoknak megfelelően.
- Amennyiben a készülék csomagja tartalmaz hálózati adaptert, kizárólag a mellékelt adaptert használja.
- Ha a készüléket saját kezűleg kell bekötnie, figyeljen arra, hogy a megfelelő huzalt válassza a tápellátáshoz, a készülékben feltüntetett elektromossági paramétereknek megfelelően. Csupaszítsa le a huzalt egy szabványos csupaszítófogóval, a megfelelő helyen. A súlyos következmények elkerülése érdekében arra figyeljen, hogy a lecsupaszított vezeték legyen megfelelő hosszúságú, és ne maradjon szabadon lecsupaszított huzalvég.
- A készülék bekötése, telepítése vagy szétszerelése előtt győződjön meg róla, hogy a készülék le van választva az elektromosságról.

Polski

Informacje dotyczące zgodności z przepisami i bezpieczeństwa

Przed rozpoczęciem korzystania z urządzenia należy zapoznać się z wszystkimi przepisami i zasadami dotyczącymi bezpieczeństwa. Więcej informacji dotyczących urządzenia można znaleźć w witrynie pod adresem https://www.hikvision.com lub https://www.hikvision.eu/. Aby uzyskać więcej informacji, można też skontaktować się z pomocą techniczną firmy Hikvision, zespołem wsparcia w urządzeniach lub sprzedawcą lub dystrybutorem na miejscu.

ZASTRZEŻENIA PRAWNE

HIKVISION

W PRAWIE, ZAKRES OBOWIĄZUJĄCY PRZEZ OBOWIĄZUJĄCE PRAWO, TEN DOKUMENT, OPISANY PRODUKT, OPRZĘDZIE I INNE WYPOSAŻENIE, ORAZ OPROGRAMOWANIE I USŁUGI, SĄ DOSTARCZANE „JAK JEST" BEZ GWARANCJI, WYRAŹNYCH LUB DOMNIEWANYCH, W TYM, BEZ OGRANICZEŃ, RYNKOWYCH, ZADOWALAJĄCEGO POZIOMU JAKOŚCI, PRZYDATNOŚCI DO OKREŚLONEGO CELU, UDOWODNIONEGO ROZWOJU, ZGODNOŚCI, PRAWA WŁASNOŚCI I NIEINGERENCJI. NIEZALEŻNIE OD OKOLICZNOŚCI, FIRMA HIKVISION NIE PONOSI ODPOWIEDZIALNOŚCI ZA STRATY SPECJALNE, NADZWYCZAJNE, UBOCZNE LUB POŚREDNIE, TAKIE JAK STRATA OCZEKIWANYCH DYSKÓW Z DZIAŁALNOŚCI BIZNESOWEJ, PRZERWY W DZIAŁALNOŚCI BIZNESOWEJ, USZKODZENIE SYSTEMÓW LUB STRATA DANYCH LUB DOKUMENTACJI, WYNIKAJĄCE Z NARUSZENIA GWARANCJI, PRZEWINIENIA (W TYM: ZANIEDBANIEM), ODPOWIEDZIALNOŚCIĄ ZA PRODUKT LUB INNYCH OKOLICZNOŚCIAMI ZWIĄZANYMI Z UŻYCIEM TEGO PRODUKTU, NAWET JEŚLI FIRMA HIKVISION ZostAŁA POINFORMOWANA O MOŻLIWOŚCI WYSTĄPIENIA TAKICH SZKÓD LUB STRAT.

UŻYTKOWNIK PRZYJMUJE DO WIADOMOŚCI, ŻE KORZYSTANIE Z INTERNETU JEST ZWIĄZANE Z ZAGROŻENIAMI DLA BEZPIECZEŃSTWA SIECI. FIRMA HIKVISION NIE PONOSI ODPOWIEDZIALNOŚCI ZA NIEPRAWIDŁOWE FUNKCJONOWANIE, NIEUTRYMYWANIE UDOSTĘPNIANIA PRYWATNYCH INFORMACJI LUB INNE SZKODY WYNIKAJĄCE Z ATAKU CYBERNETYCZNEGO, ATAKU HAKERA, ZAKAŻENIA WIRUSÓW LUB INNYCH ZAGROŻEŃ DLA BEZPIECZEŃSTWA W INTERNECIE. FIRMA HIKVISION ZAPEWNI JEDNAK POMOC TECHNICZNĄ W ODPOWIEDNIM CZASIE, JEŚLI BĘDZIE TO WYMAGANA.

UŻYTKOWNIK ZOBOWIĄZUJE SIĘ DO KORZYSTANIA Z PRODUKTU ZGODNIE Z PRZEPISAMI I PRZYJMUJE DO WIADOMOŚCI, ŻE JEST ODPOWIEDZIALNY DO SPRAWDZENIA ZGODNOŚCI UŻYCIA PRODUKTU Z PRZEPISAMI. W SZCZEGÓLNOŚCI UŻYTKOWNIK JEST ODPOWIEDZIALNY DO KORZYSTANIA Z PRODUKTU W SPOSÓB, KTÓRY NIE NARUSZA PRAW STRON TRZECICH, DOTYCZĄCYCH NA PRZYKŁAD WYŁĄCZNEJ KONWENCJONALNOŚCI, WŁASNOŚCI INTELEKTUALNEJ LUB OCHRONY DANYCH I PRYWATNOŚCI. UŻYTKOWNIK NIE BĘDZIE UŻYWAĆ PRODUKTU DO CELÓW ZBRODNICZYCH, TAKICH JAK OPRACOWANIE LUB PRODUKCJA BRONI MASOWEGO RAŻENIA, BRONI CHEMICZNEJ LUB BIOLOGICZNEJ, ORAZ DZIAŁANIA ZWIĄZANE Z WYBUCHOWYMI MATERIAŁAMI NUKLEARNYMI, NIEBEZPIECZNYM NUKLEARNYM CYKLEM PALIWOWYM LUB NARUSZANIEM PRAW CZŁOWIEKA.

W PRZYPADKU NIEZGODNOŚCI NINIEJSZEGO DOKUMENTU Z OBOWIĄZUJĄCYM PRAWEM, WYŻEJ PRZEDSTAWIONY BĘDZIE WIĘCEJ OBOWIĄZUJĄCE PRAWO.

Te klauzule dotyczą tylko produktów z odpowiednimi oznaczeniami lub etykietami.

Deklaracja zgodności z dyrektywami UE

Ten produkt i ewentualnie dostarczone razem z nim akcesoria oznaczone są symbolem „CE" potwierdzającym zgodność z odpowiednimi ujednoliconymi normami europejskimi, uwzględnionymi w dyrektywie 2014/30/UE dotyczącej kompatybilności elektromagnetycznej (EMCD) i dyrektywie 2011/65/UE w sprawie ograniczenia stosowania niektórych niebezpiecznych substancji w sprzęcie elektrycznym (RoHS).

Uwaga: Produkt przystosowany do napięcia wejściowego 50–1000 V AC lub 75–1500 V DC jest zgodny z dyrektywą 2014/35/UE dotyczącą sprzętu elektrycznego przeznaczonego do stosowania w określonych granicach napięcia (LVD), a pozostałe produkty są zgodne z dyrektywą 2001/95/WE w sprawie ogólnego bezpieczeństwa produktów (GPSD). Należy sprawdzić specyfikacje zasilania urządzenia.

Pełny tekst deklaracji zgodności UE jest dostępny w witrynie internetowej:

https://www.hikvision.com/en/support/compliance/declaration-of-conformity.

Ostrzeżenie: W budynkach mieszkalnych produkt klasy A może powodować zakłócenia radiowe. W takich okolicznościach użytkownik może być zobowiązany do zastosowania adekwatnych środków zaradczych.

Dyrektywa 2012/19/UE w sprawie zużytego sprzętu elektrycznego i elektronicznego (WEEE): Produktów oznaczonych tym symbolem nie wolno utylizować na obszarze Unii Europejskiej jako niesegregowane odpady komunalne. Aby zapewnić prawidłowy recykling tego produktu, należy zwrócić go do lokalnego dostawcy przy zakupie równoważnego nowego urządzenia lub utylizować go w wyznaczonym punkcie selektywnej zbiórki odpadów. Aby uzyskać więcej informacji, skorzystaj z witryny internetowej www.recyclethis.info.

Rozporządzenie 2023/1542 UE dotyczące baterii: Ten produkt zawiera baterię i jest zgodny z rozporządzeniem 2023/1542 UE. Na obszarze Unii Europejskiej nie wolno utylizować baterii jako niesegregowane odpady komunalne. Aby uzyskać informacje dotyczące baterii, skorzystaj z dokumentacji produktu. Bateria jest oznaczona tym symbolem, który może także zawierać litery wskazujące na zawartość kadmu (Cd) lub ołowiu (Pb). Aby zapewnić prawidłowy recykling baterii, należy zwrócić ją do dostawcy lub przekazać do wyznaczonego punktu zbiórki. Aby uzyskać więcej informacji, skorzystaj z witryny internetowej: www.recyclethis.info.

Zalecenia dotyczące bezpieczeństwa

Przed użyciem urządzenia należy przeczytać wszystkie zalecenia dotyczące bezpieczeństwa.

- Instalator i/lub użytkownik są odpowiedzialni za prawidłowe skonfigurowanie wszystkich haseł i innych ustawień zabezpieczeń.

- Upewnij się, że wtyczka jest prawidłowo podłączona do gniazda sieci elektrycznej. Nie podłączaj równocześnie kilku urządzeń do zasilacza. Wyłącz zasilanie urządzenia przed podłączaniem lub odłączaniem akcesoriów i urządzeń zewnętrznych.
- Gniazdo sieci elektrycznej powinno być zainstalowane w łatwo dostępnym miejscu w pobliżu urządzenia.
- W przypadku urządzenia z oznaczeniem !, ostrzegającym o niebezpiecznym napięciu, podłączenie zewnętrznych przewodów do zacisków urządzenia powinno być wykonywane przez elektryka lub inną wykwalifikowaną osobę.
- Urządzenie nie powinno być używane w lokalizacjach, w których mogą przebywać dzieci.

Ostrzeżenie:

1. Nie wolno połykać baterii. Zagrożenie oparzeniem chemicznym!
2. W tym produkcie wykorzystywana jest bateria pastylkowa. Połknięcie baterii pastylkowej może spowodować poważne oparzenie wewnętrzne już po dwóch godzinach i zgon.
3. Zainstalowanie nieodpowiedniej baterii może spowodować zagrożenie (dotyczy to na przykład niektórych baterii litowych).
4. Wrzucenie baterii do ognia lub rozgrzanego pieca albo zgniecenie lub przecięcie baterii może spowodować wybuch.
5. Wysoka temperatura w otoczeniu może spowodować wybuch baterii albo wyciek palnej cieczy lub gazu.
6. Ekstremalnie niskie ciśnienie powietrza w otoczeniu może spowodować wybuch baterii albo wyciek palnej cieczy lub gazu.
7. Zużyte baterie należy utylizować zgodnie z instrukcjami.

- Jeżeli urządzenie wydziela dym lub intensywny zapach albo emituje hałas, należy niezwłocznie wyłączyć zasilanie i odłączyć przewód zasilający, a następnie skontaktować się z centrum serwisowym.
- Należy zasilać urządzenie zasilaczem UPS i stosować dyski twarde zalecane przez producenta urządzenia, jeżeli jest to możliwe.
- W przypadku urządzeń z łopatkami wentylatora lub silnikami należy zachować bezpieczną odległość od wentylatora i silników. Podczas wykonania prac serwisowych zasilanie musi być odłączone.
- Nieosłoniętych elementów urządzenia (takich jak metalowe styki złączy) można dotykać nie wcześniej niż pięć minut po wyłączeniu zasilania, ponieważ należy poczekać na usunięcie ładunków elektrycznych.
- Nie wolno ustawiać na niestabilnym podłożu. Urządzenie może upaść i spowodować poważne uszkodzenie lub zgon.
- Jeżeli urządzenie jest wyposażone w przewód zasilający z wtyczką z trzema stykami, należy ją podłączyć do uziemionego gniazda sieci elektrycznej.

Działania prewencyjne i środki ostrożności

Przed podłączeniem i uruchomieniem urządzenia należy uwzględnić następujące zalecenia:

- Nie wolno dopuścić do rozlania cieczy na urządzenie. Nie wolno ustawiać na urządzeniu naczyń napełnionych cieczą, takich jak wazony.
- Nie wolno umieszczać na urządzeniu źródeł nieosłoniętego płomienia, takich jak zapalone świece.
- W przypadku urządzenia z otworami wentylacyjnymi nie wolno przykrywać otworów wentylacyjnych przedmiotami, takimi jak gazety, obrusy lub zasłony. Nie wolno umieszczać urządzenia na łóżku, sofie lub dywanie w sposób powodujący blokowanie otworów w obudowie urządzenia.

- W przypadku niektórych zasilaczy wysoka temperatura (od 40°C do 55°C) powoduje zmniejszenie ich mocy wyjściowej.
- Jeżeli konieczne jest zainstalowanie urządzenia na ścianie lub suficie:
  1. Urządzenie należy zainstalować zgodnie z instrukcjami podanymi w tym podręczniku.
  2. Aby zapobiec zranieniu, należy prawidłowo przymocować urządzenie zgodnie z instrukcjami instalacyjnymi.
- Jeżeli w pakiecie z urządzeniem dostarczany jest zasilacz, należy używać wyłącznie tego zasilacza.
- Jeżeli konieczne jest samodzielne podłączenie urządzenia, należy użyć przewodu zasilającego zgodnego z parametrami elektrycznymi podanymi na etykiecie urządzenia. Należy usunąć izolację przewodu na odpowiednim odcinku standardowym narzędziem. Aby zapobiec powstaniu konszkowaceniom, należy zapewnić odpowiednią długość odcinka przewodu bez izolacji.
- Przed podłączeniem, instalacją lub demontażem urządzenia należy odłączyć jego zasilanie.

Română

Conformitatea cu reglementările și informații privind siguranța

[illegible]

[illegible]

PRECIZĂRI LEGALE

[illegible]

Aceste clauze se aplică numai produselor care poartă marca sau informațiile corespunzătoare.

Declarație de conformitate UE

Acest produs și – dacă este cazul – accesoriile furnizate sunt marcate cu „CE" și, prin urmare, sunt conforme cu standardele europene armonizate aplicabile enumerate în Directiva 2014/30/UE (EMCD) și Directiva 2011/65/UE (RoHS).

Notă: Produsele cu o tensiune de intrare cuprinsă între 50 și 1000 V c.a. sau 75 și 1500 V c.c. sunt conforme cu Directiva 2014/35/UE (LVD), iar restul produselor sunt conforme cu Directiva 2009/125/CE (ErP). Verificați informațiile specifice privind sursa de alimentare pentru referință.

Textul integral al declarației de conformitate UE este disponibil la următoarea adresă de Internet: https://www.hikvision.com/en/support/compliance/declaration-of-conformity.

Avertisment: În un mediu casnic, produsul din clasa A poate cauza interferențe radio, astfel că utilizatorul poate fi obligat să ia măsuri adecvate.

HIKVISION

Directiva 2012/19/UE (directiva DEEE): Produsele marcate cu acest simbol nu pot fi eliminate ca deșeuri municipale nesortate în Uniunea Europeană. Pentru o reciclare adecvată, returnați acest produs furnizorului local la achiziționarea unui echipament nou echivalent sau predați-l într-unul dintre punctele de colectare desemnate. Pentru mai multe informații, consultați: www.recyclethis.info

Regulamentul (UE) 2023/1542 (Regulamentul privind bateriile): Acest produs conține o baterie care este în conformitate cu Regulamentul (UE) 2023/1542. Bateria nu poate fi eliminată ca deșeu municipal nesortat în Uniunea Europeană. Consultați documentația produsului pentru informații specifice despre baterie. Bateria este marcată cu acest simbol, care poate include litera pentru a indica cadmiul (Cd) sau plumbul (Pb). Pentru o reciclare corectă, returnați bateria furnizorului dvs. sau la un punct de colectare desemnat. Pentru mai multe informații, consultați: www.recyclethis.info

Informații privind siguranța

Vă rugăm să citiți cu atenție toate informațiile de siguranță înainte de utilizare.

- Configurarea corectă a tuturor parolelor și a altor setări de securitate este responsabilitatea persoanei care efectuează instalarea și/sau a utilizatorului final.
- Conectați ferm fișa la priza de alimentare. Nu conectați mai multe dispozitive la un adaptor de alimentare. Opriți dispozitivul înainte de a conecta și deconecta accesorii și periferice.
- Priza electrică va fi instalată în apropierea echipamentului pentru a fi ușor accesibilă.
- Pentru dispozitivul cu semnul ϟ care indică existența tensiunii periculoase, conductorii externi către borne trebuie instalați de o persoană calificată.
- Acest echipament nu este adecvat pentru utilizarea în locații în care este posibil să fie prezenți copii.

Avertizare:

1. Nu ingerați bateria. Pericol de arsuri chimice!
2. Acest produs conține o baterie cu celulele primare tip buton sau monedă. Dacă bateria cu monedă/buton este înghițită, aceasta poate provoca arsuri interne grave în doar 2 ore și poate duce la deces.
3. Înlocuirea necorespunzătoare a bateriei cu un tip incorect poate anula o protecție (de exemplu, în cazul unor tipuri de baterii cu litiu).
4. Nu aruncați bateria în foc sau într-un cuptor încins și nici nu strivți sau tăiați mecanic bateria, deoarece aceasta poate provoca o explozie.
5. Nu lăsați bateria într-un mediu înconjurător cu temperaturi extrem de ridicate, care ar putea duce la o explozie sau la scurgerea de lichid sau gaz inflamabil.
6. Nu supuneți bateria la o presiune extrem de scăzută a aerului, care poate duce la o explozie sau la scurgerea de lichid sau gaz inflamabil.
7. Aruncați bateriile uzate în conformitate cu instrucțiunile.

- Dacă de la dispozitiv apar fum, miros sau zgomot, opriți imediat alimentarea, deconectați cablul de alimentare și contactați centrul de service.
- Utilizați dispozitivul împreună cu un UPS și utilizați HDD-ul recomandat din fabrică dacă este posibil.
- Pentru dispozitivul cu ventilatoare sau motoare, țineți părțile corpului departe de palele ventilatorului sau motorului. Deconectați sursa de alimentare în timpul întreținerii.
- Nu atingeți componentele neizolate (precum contactele metalice ale bornelor de intrare) și așteptați cel puțin 5 minute, întrucât poate exista electricitate și după oprirea dispozitivului.
- Nu amplasați niciodată dispozitivul într-o loc instabil. Dispozitivul poate cădea, cauza vătămări corporale sau decesul.
- Dacă dispozitivul utilizează o fișă de sursă de alimentare cu 3 pini, trebuie conectat corespunzător la o priză cu împământare.

Sfaturi preventive și de atenționare

Înainte de a conecta și utiliza dispozitivul, [ne] acordăm de urmărirea sfaturi:

- Dispozitivul nu trebuie să fie expus la picurare sau stropire cu apă și nu trebuie să fie așezate pe el obiecte pline cu lichide, cum ar fi vase.
- Pe dispozitiv nu trebuie așezate surse de flăcări deschise precum lumânări aprinse.
- Pentru dispozitivul cu orificii de ventilație, ventilația nu trebuie împrejmuită prin acoperirea orificiilor de ventilație cu obiecte precum ziare, fețe de masă și draperii. Orificiile nu trebuie să fie niciodată blocate prin așezarea dispozitivului pe un pat, o canapea, un covor sau o altă suprafață similară.
- La temperaturi de lucru ridicate (40 °C (104 °F) până la 55 °C (131 °F)), puterea anumitor adaptoare de alimentare poate scădea.
- Dacă dispozitivul trebuie instalat pe perete sau plafon,
  1. Instalați dispozitivul în conformitate cu instrucțiunile din acest manual.
  2. Pentru a preveni răniri, acest dispozitiv trebuie să fie fixat ferm de suprafața de instalare, în conformitate cu instrucțiunile de instalare.
- Dacă dispozitivul se furnizează cu un adaptor de alimentare, utilizați-l numai pe acesta.
- Dacă este necesar să cablați dvs. dispozitivul, selectați cablul cablul corespunzător pentru alimentarea electrică în conformitate cu parametrii electrici specificați pe eticheta dispozitivului. Decuplați cablul cu un deconectator standard în prețiș corespunzătoare. Pentru a evita eventuale conexiuni grele, lungimea cablului decuplat trebuie să fie corespunzătoare și conductorii nu trebuie expuși.
- Asigurați-vă că, înainte de a conecta, a instala sau a dezasambla dispozitivul, acesta a fost, în prealabil, deconectat de la sursa de alimentare electrică.

Slovenčina

Súlad s regulačnými predpismi a bezpečnostná informácia

Pred použitím zariadenia si prosíme prečítajte všetku informáciu o produkte v Sprievodnej dokumentácii a uchovajte si ho na budúce použitie.

Ďalšie informácie a ranidenasti a produktu nájdete na našej webovej adrese https://www.hikvision.com alebo https://www.hikvision.eu/. Ďalšie informácie obsahujú v rámci dokumentácie jej analýzu prehlásení o zariadení alebo nastavení kódu QR (pri analýze na adresu).

PRÁVNE VYHLÁSENIE O VYLÚČENÍ ZODPOVEDNOSTI

V maximálnom možnom rozsahu, ktorý povoľuje príslušné právne predpisy, sa týmto odovzdáva a odkazuje na produkt spolu s jeho hardvérom, softvérom a firmvérom, dokumentáciou v stave „ako je" a „ako dostupné" s celkovými chybami a chybami spoločnosť Hikvision neposkytuje žiadne výslovné alebo predpokladané záruky; pokiaľ ide o vhodnosť na predaj, uspokojivú kvalitu alebo vhodnosť na konkrétny účel. Používanie produktu je na vašu vlastnú riziko, spoločnosť Hikvision v žiadnom prípade nenesie zodpovednosť za žiadne osobné, následné, následné alebo nepriame škody, pokiaľ ide o účelné podnikateľské straty, prerušenie podnikania, straty údajov, poškodenie systému alebo straty dokumentácie. Či už na základe porušenia zmluvy, trestnej činnosti (vrátane nedbalosti), odpovednosti za produkt alebo iným v súvislosti s používaním produktu, a to aj vtedy, ak bola spoločnosť Hikvision informovaná o možnosti takýchto škôd.

Ustanovenie, že žiadna internetová prevádzka nemá bezpečnostné riziká a spoločnosť Hikvision nenesie žiadnu zodpovednosť za nefunkčnosť hardvéru, dvojitého zadania údajov alebo iné škody v dôsledku kybernetického útoku, hackerského útoku, vírusovej infekcie alebo iných bezpečnostných rizík tohto druhu; v prípade potreby však spoločnosť Hikvision poskytne včasnú technickú podporu.

Súhlasíte s používaním tohto produktu v súlade so všetkými príslušnými zákonmi a nesete výhradnú zodpovednosť za zabezpečenie, aby vaše používanie bolo v súlade s príslušnými zákonmi. Ste výhradne zodpovední za používanie tohto produktu spôsobom, ktorý nepredstavuje právne tretích strán, pokiaľ ide o práva publicity, právo duševného vlastníctva, právo na ochranu údajov a iné právo na ochranu súkromia. Tento produkt nesmiete používať na žiadne zakázané účely vrátane vývoja alebo výroby zbraní hromadného ničenia, vývoja alebo výroby chemických alebo biologických zbraní, akýchkoľvek činností v súvislosti s akýmikoľvek výbuchmi alebo nebezpečnými jadrovými palivami alebo na podporu porušovania ľudských práv.

V prípade akýchkoľvek konfliktov medzi týmto dokumentom a príslušnými právnymi predpismi bude platiť posledný platný právny predpis.

Tieto ustanovenia platia len pre produkty s príslušným označením alebo údajom.

Vyhlásenie o zhode s predpismi EÚ

Tento produkt a dodané príslušenstvo, ak je to relevantné, sú takisto označené značkou „CE", takže sú v súlade s príslušnými harmonizovanými európskymi normami uvedenými v smernici 2014/30/EÚ (EMCD) a smernici 2011/65/EÚ (RoHS).

Poznámka: Produkty so vstupným napätím v rozsahu 50 až 1000 V striedavého prúdu alebo 75 až 1500 V jednosmerného prúdu sú v súlade so smernicou 2014/35/EÚ (LVD) a ostatné produkty sú v súlade so smernicou 2001/95/ES (GPSD). Prečítajte si informácie o konkrétnom zdroji napájania.

Úplný text vyhlásenia o súlade pre EÚ je k dispozícii na tejto internetovej adrese: https://www.hikvision.com/en/support/compliance/declaration-of-conformity.

Upozornenie: V domácom prostredí môže tento produkt triedy A spôsobovať rádiové rušenie, v takom prípade bude používateľ musieť vykonať primerané opatrenia.

Smernica 2012/19/EÚ (smernica o odpade z elektrických a elektronických zariadení): Produkty označené týmto symbolom sa v rámci Európskej únie nesmú likvidovať spolu s netriedeným komunálnym odpadom. Po zakúpení ekvivalentného nového zariadenia zrecyklujte produkt tým, že ho odovzdáte miestnemu dodávateľovi alebo ho odložíte na určených zberných miestach. Ďalšie informácie nájdete na: www.recyclethis.info.

Nariadenie (EÚ) 2023/1542 (nariadenie o batériách): Tento výrobok obsahuje batériu a je v súlade s nariadením (EÚ) 2023/1542. Batéria sa v rámci Európskej únie nesmie likvidovať spolu s netriedeným komunálnym odpadom. Konkrétne informácie o batérii nájdete v dokumentácii produktu. Batéria je označená týmto symbolom, ktorý môže obsahovať písmená označujúce obsah kadmu (Cd), alebo olova (Pb). Zrecyklujte batériu tým, že ju odovzdáte dodávateľovi alebo ju odložíte na určenom zbernom mieste. Ďalšie informácie nájdete na: www.recyclethis.info.

Bezpečnostné informácie

Pred použitím si pozorne prečítajte všetky bezpečnostné informácie.

- Za správnu konfiguráciu všetkých hesiel a iných nastavení zabezpečenia zodpovedá inštalátor alebo koncový používateľ.
- Pevno pripojte zástrčku do zásuvky napájania. Nepripájajte viacero zariadení k jednému napájaciemu adaptéru. Pred pripájaním a odpájaním príslušenstva a periférnych zariadení vypnite napájanie zariadenia.
- Zásuvka musí byť nainštalovaná v blízkosti zariadenia a musí byť ľahko prístupná.
- Na zariadení, ktoré je označené symbolom nebezpečného napätia ⚠, musí externé vodiče pripájať ku koncovkám vyškolená osoba.
- Toto zariadenie nie je vhodné na používanie na miestach, na ktorých sa môžu vyskytovať deti.

Upozornenie:

1. Zabráňte prehltnutiu batérie. Nebezpečenstvo chemických popálenín!
2. Tento produkt obsahuje plochú/gombíkovú batériu. V prípade prehltnutia plochej/gombíkovej batérie môže dôjsť k vážnym vnútorným popáleninám už v priebehu 2 hodín, ktoré môžu spôsobiť smrť.
3. Pri nevhodnej výmene batérie za nesprávny typ sa môže deaktivovať bezpečnostný prvok (napríklad pri niektorých typoch lítiových batérií).
4. Batériu nevkladajte do ohňa alebo horúcej rúry ani ju mechanicky nedrviť ani nerezať, pretože by to mohlo spôsobiť výbuch.
5. Batériu nenechávajte v prostredí s mimoriadne vysokou teplotou, čo môže viesť k výbuchu alebo úniku horľavých kvapalín alebo plynov.
6. Batériu nevystavujte mimoriadne nízkemu tlaku vzduchu, čo môže viesť k výbuchu alebo úniku horľavých kvapalín alebo plynov.
7. Použité batérie zlikvidujte podľa príslušných pokynov.

- Ak zo zariadenia vychádza dym, zápach alebo hluk, ihneď vypnite napájanie, odpojte napájací kábel a obráťte sa na servisné stredisko.
- Zariadenie používajte spolu so záložným zdrojom UPS, a ak je to možné, používajte výrobcom odporúčaný pevný disk.
- Ak má dané zariadenie ventilátor s lopatkami alebo motory, dbajte na to, aby časti tela neprišli do kontaktu s lopatkami ventilátora ani s motormi. Počas servisu odpojte zdroj napájania.
- Nedotýkajte sa odkrytých komponentov (ako sú kovové kontakty prívodov) a počkajte aspoň 5 minút, pretože po vypnutí zariadenia môže byť stále prítomná elektrina.
- Nikdy neumiestňujte zariadenie na nestabilné miesto. Zariadenie môže spadnúť, v dôsledku čoho môže dôjsť k vážnemu zraneniu alebo usmrteniu.
- Ak zariadenie používa 3-kolíkovú zástrčku do zdroja napájania, musí byť správne pripojená k uzemnenej sieťovej zásuvke.

Preventívne a výstražné tipy

Pred pripojením a prevádzkou zariadenia si odporúčame nasledujúce tipy:

- Zariadenie nesmie byť vystavené kvapkajúcim ani striekajúcim kvapalinám a na zariadenie sa nesmú umiestňovať žiadne predmety naplnené kvapalinou, napríklad vázy.
- Na zariadenie sa nesmú umiestňovať žiadne zdroje otvoreného ohňa, napríklad zapálené sviečky.
- Ak má dané zariadenie ventilačné otvory, tieto ventilačné otvory sa nesmú znefunkčniť prekrytím ventilačných otvorov predmetmi, napríklad novinami, obrusmi alebo záclonami. Otvory nesmú byť nikdy zablokované umiestnením zariadenia na posteľ, pohovku, koberec alebo na iný podobný povrch.
- Pri vysokej pracovnej teplote (40 °C (104 °F) až 55 °C (131 °F)) sa môže výkon niektorých napájacích adaptérov znížiť.
- Ak je zariadenie určené na montáž na stenu alebo na strop:
  1. Zariadenie namontujte podľa pokynov v tejto príručke.
  2. Aby sa predišlo zraneniu, musí byť zariadenie bezpečne pripevnené k inštalačnému povrchu podľa inštalačných pokynov.
- Ak bolo zariadenie dodané s napájacím adaptérom, použite iba dodaný adaptér.
- Ak zariadenie musíte pripojiť sami, vyberte príslušný kábel na napájanie podľa elektrických parametrov uvedených na zariadení. Odizolujte kábel pomocou štandardného odstraňovača izolácie káblov na príslušnom mieste. Aby sa predišlo vážnym následkom, dĺžka odizolovaného kábla musí byť primerená a vodiče nesmú byť odkryté.
- Pred pripájaním, inštaláciou alebo demontážou zariadenia sa uistite, že je odpojené napájanie.

Bahasa Indonesia

Kepatuhan terhadap Peraturan dan Informasi Keselamatan

Baca semua informasi dan peringatan dalam Dokumen ini secara seksama sebelum menggunakan perangkat dan simpan jika sewaktu-waktu diperlukan.

Untuk informasi dan pelunjuk lain tentang perangkat, kunjungi situs web kami di https://www.hikvision.com atau https://www.hikvisionaustralia.com. Lihat Dokumen ini jika ada yang meminjam perangkat atau pindah tangan OR (jika ada) pada komputer untuk mempelajari informasi lain.

PENAFIAN HUKUM

SEPANJANG DIPERBOLEHKAN OLEH PERATURAN YANG BERLAKU, DOKUMEN INI DAN PRODUK YANG DIJELASKAN, BERSERTA PERANGKAT KERAS, PERANGKAT LUNAK DAN FIRMWARE, DISEDIAKAN "SEBAGAIMANA ADANYA" DAN "DENGAN SEGALA CACAT DAN KESALAHAN". HIKVISION TIDAK MENGEMBAN JAMINAN TERSURAT ATAUPUN TERSIRAT, TERMASUK TIDAK TERBATAS PADA, JAMINAN KOMERSIAL, KUALITAS MEMUASKAN, ATAUPUN KESESUAIAN UNTUK TUJUAN TERTENTU. PENGGUNAAN PRODUK OLEH ANDA SESUAI ATAS RISIKO ANDA SENDIRI. DALAM BATAS HAL, HIKVISION TIDAK BERTANGGUNG JAWAB KEPADA ANDA ATAS KERUGIAN KHUSUS, KUTUH, INSIDENTAL, ATAU TIDAK LANGSUNG, TERMASUK, DAN TANPA LIMA, KERUGIAN DARI HILANGNYA LABA USAHA, TERGANGGUNNYA USAHA, ATAU HILANGNYA DATA, KERUSAKAN SISTEM, ATAU HILANGNYA DOKUMEN, BAIK BERDASARKAN PELANGGARAN ATAS KONTRAK, TINDAKAN SALAHAN HUKUM (TERMASUK KELALAIAN), GANGGUAN PRODUK, ATAU LAINNYA, TERKAIT PENGGUNAAN PERANGKAT LUNAK YANG PUN HIKVISION SUDAH DIBERITAHU ADANYA POTENSI KERUGIAN ATAU KERUGIAN SEMACAM ITU.

ANDA MENGAKUI BAHWA SIFAT INTERNET MENGHADIRKAN RISIKO SEBAGAIMANA TIDAK TERKAIT, DAN HIKVISION TIDAK BERTANGGUNG JAWAB ATAS GANGGUAN NORMAL PENGOPERASIAN, GANGGUAN PRIVASI, ATAU KERUGIAN LAIN SEBAGAI SEBABNYA LAIN, SEPANJANG

HIKVISION

PERSONAL, NIRWAN UNTUK, DAN KEPADA SEBUAH INTERNET JARINGAN, ANDA PAHAM, HIKVISION DAPAT MENYEDIAKAN DUKUNGAN TEKNIS SECARA BERKALA JIKA DIBUTUHKAN.

ANDA SETUJU UNTUK MENGGUNAKAN PRODUK INI DENGAN MENATUHI SEMUA PERATURAN YANG BERLAKU DAN ANDA SECARA PENUH BERTANGGUNG JAWAB MENGATURNYA DIRI ANDA MENATUHI PERATURAN YANG BERLAKU. SECARA KHUSUS, ANDA BERTANGGUNG JAWAB MENGGUNAKAN PRODUK DENGAN CARA YANG TIDAK MELANGGAR HAK-HAK PIHAK KETIGA, TERMASUK TANPA BATASAN PADA, HAK PUBLISITAS, HAK KEKAYAAN INTELEKTUAL, ATAU PERLINDUNGAN DATA DAN HAK PRIVASI LAINNYA. ANDA DILARANG MENGGUNAKAN PRODUK UNTUK PENGGUNAAN AKHIR YANG DILARANG, TERMASUK PENGEMBANGAN ATAU PRODUKSI SENJATA PENGHANCUR MASSAL, PENGEMBANGAN ATAU PRODUKSI SENJATA KIMIA ATAU BIOLOGIS, ACTIVITAS YANG BERHUBUNGAN DENGAN BAHAN PELEDAK NUKLIR ATAU DAUR BAHAN BAKAR NUKLIR SECARA TIDAK AMAN ATAU UNTUK MENDUKUNG PELANGGARAN HAK ASASI MANUSIA.

JIKA TERJADI PERTENTANGAN ANTARA DOKUMEN INI DAN PERATURAN YANG BERLAKU, MAKA YANG BERLAKU ADALAH PERATURAN TERSEBUT.

Klausul ini hanya berlaku untuk produk yang memuat tanda atau informasi yang sesuai.

Pernyataan Kepatuhan UE

Produk ini dan, jika berlaku, juga aksesori yang disediakan mencantumkan tanda "CE" dan oleh karena itu memenuhi standar Eropa yang diharmonisasi dan berlaku berdasarkan Direktif 2014/30/UE (EMC), dan Direktif 2011/65/UE (RoHS).

Catatan: Produk dengan voltase masukan dalam rentang 50 hingga 1000 VAC atau 75 hingga 1500 VDC memenuhi Direktif 2014/35/UE (LVD), sementara produk lainnya memenuhi Direktif 2009/48/EC (SPSD). Harap merujuk ke informasi catu daya spesifik sebagai referensi.

Teks lengkap deklarasi kesesuaian UE tersedia di alamat Internet berikut:

https://www.hikvision.com/en/support/compliance/declaration-of-conformity

Peringatan: Di lingkungan rumah tinggal, produk kelas A dapat menimbulkan interferensi radio, dalam kondisi tersebut pengguna mungkin diharuskan untuk mengambil langkah-langkah yang memadai.

Direktif 2012/19/UE (WEEE Directive): Produk yang berlabel simbol ini tidak boleh dibuang sebagai sampah umum yang tidak disortir di wilayah Uni Eropa. Agar dapat diatur ulang sesuai ketentuan, kembalikan produk ini ke toko terdekat saat Anda membeli peralatan pengganti yang baru, atau buang pada titik pengumpulan yang ditentukan. Untuk informasi lebih lengkap, kunjungi: www.recyclethis.info

Peraturan (UE) 2023/1542 (Peraturan tentang Baterai): Produk ini mengandung baterai yang sesuai dengan Peraturan (EU) 2023/1542. Baterai ini tidak boleh dibuang sebagai sampah umum yang tidak disortir di wilayah Uni Eropa. Lihat dokumentasi produk untuk informasi spesifik tentang baterai. Baterai ditandai dengan simbol ini, yang mungkin disertai huruf untuk menandakan kadmium (Cd), atau timbal (Pb). Agar dapat diatur ulang sesuai ketentuan, kembalikan baterai ke toko atau titik pengumpulan yang ditentukan. Untuk informasi lebih lengkap, kunjungi: www.recyclethis.info

Informasi Keselamatan

Baca semua informasi keselamatan dengan teliti sebelum menggunakan perangkat.

- Kecepatan konfigurasi semua kata sandi dan pengaturan keamanan lainnya menjadi tanggung jawab penginstal dan/atau pengguna akhir.
- Masukkan stekker sepenuhnya ke stopkontak. Hindari penggunaan satu adaptor listrik untuk beberapa perangkat. Matikan perangkat sebelum menghubungkan dan melepas sambungan listrik ke aksesori dan perangkat tambahan.
- Lubang stopkontak harus dipasang di dekat peralatan dan mudah diakses.
- Untuk perangkat dengan tanda ⚠ yang berarti berbahaya saat diberi listrik, pengkabelan eksternal yang terhubung ke terminal memerlukan pemasangan yang dilakukan oleh tenaga terlatih.
- Peralatan ini tidak cocok untuk digunakan di lokasi anak-anak berkeliaran.

Peringatan:

1. Jangan mencelan baterai. Bahaya Luka Bakar Kimia!
2. Produk ini menggunakan baterai sel berbentuk koin/kancing. Baterai sel koin/kancing, jika tertelan, dapat menyebabkan luka bakar internal serius hanya dalam waktu 2 jam dan dapat mengakibatkan kematian.
3. Penggantian baterai yang tidak tepat dengan baterai dari jenis yang salah dapat memengaruhi keamanan (misalnya, untuk beberapa jenis baterai litium).
4. Jangan membuang baterai ke dalam api atau oven panas, atau menghancurkan atau memotongnya secara mekanis, karena dapat menyebabkan ledakan.
5. Jangan meletakkan baterai di lingkungan yang bersuhu sangat tinggi, karena dapat menyebabkan ledakan atau kebocoran cairan atau gas yang mudah terbakar.
6. Jangan membiarkan baterai terpapar tekanan udara yang sangat rendah, karena dapat menyebabkan ledakan atau kebocoran cairan atau gas yang mudah terbakar.
7. Buang baterai bekas sesuai petunjuk.

- Jika muncul asap, bau, atau derau dari perangkat, segera matikan perangkat, cabut kabel daya, lalu hubungi pusat servis.
- Gunakan perangkat dengan UPS , dan gunakan HDD yang direkomendasikan pabrik jika memungkinkan.
- Untuk perangkat dengan bilah kipas atau motor, jauhkan anggota tubuh dari bilah kipas atau motor. Lepaskan sambungan listrik saat melakukan servis.
- Jangan menyentuh komponen yang terbuka (seperti kotak logam pada inlet) dan tunggu setidaknya 5 menit, karena arus listrik mungkin masih tersisa setelah perangkat dimatikan.
- Jangan pernah menempatkan perangkat ini di lokasi yang tidak stabil. Perangkat dapat terjatuh dan menyebabkan cedera serius hingga kematian.
- Jika perangkat menggunakan stekker catu daya 3 kaki, perangkat harus tersambung ke stopkontak listrik yang dibumikan dengan benar.

Kiat Pencegahan dan Peringatan

Sebelum menghidupkan dan mengoperasikan perangkat, perhatikan kiat-kiat berikut:

- Perangkat ini tidak boleh terkena tetesan atau percikan air, dan benda berisi air, seperti vas, tidak boleh diletakkan di atas perangkat.
- Jangan meletakkan sumber nyala api terbuka, seperti lilin yang menyala, di atas perangkat.
- Untuk perangkat dengan bukaan ventilasi, jangan menghalangi lubang ventilasi dengan benda-benda seperti koran, taplak, dan tirai. Jangan menghalangi lubang ventilasi dengan menempatkan perangkat di atas ranjang, sofa, atau permukaan sejenis lainnya.
- Dalam suhu kerja tinggi (40 °C [104 °F] hingga 55 °C [131 °F]), daya dari beberapa adaptor dapat menurun.
- Jika perangkat perlu dipasang di dinding atau plafon,
  1. Pasang perangkat sesuai petunjuk di dalam manual ini.
  2. Untuk mencegah cedera, pasang perangkat ini dengan erat ke permukaan pemasangan sesuai petunjuk pemasangan.
- Jika adaptor daya disediakan dalam kemasan perangkat, hanya gunakan adaptor yang disediakan.
- Jika perangkat memerlukan pengkabelan yang Anda lakukan sendiri, pilih kabel yang sesuai untuk menyuplai daya sesuai parameter listrik yang tertera pada perangkat. Lepas selubung kabel dengan alat pelucut kabel standar pada posisi yang sesuai. Untuk menghindari dampak yang parah, panjang kawat yang dikelupas harus sesuai, dan konduktor tidak boleh terbuka.
- Pastikan aliran daya dimatikan sebelum Anda menyambung, memasang, atau membongkar perangkat.

ရည်မှန်းချက်ကောင်း၊ ကိုယ်တိုင်နောက်နှင့် ပေးသောဝန်ဆောင်မှု အရေးကြီးတယ်။

ဝေးကိုအသုံးမပြုပဲ ကျွန်တော်တို့ရဲ့ အရေးကြီးတယ်နဲ့ ညွှန်ကြားချက်အားလုံးကို ပေးချိန်တိုင်း နောင်တွင် ကိုးကားနေနိုင်အောင် သိမ်းဆည်းထားပါ။

ကျွန်တော်တို့ရဲ့ ပစ္စည်းတင်ပြီး နောက်ထပ်အရေးကြီးအကောင်းများနဲ့ လမ်းညွှန်ချက်များကို လေ့လာပါရှိတင်ပါဝင်ပါတယ် https://www.hikvision.com သို့မဟုတ် https://www.hi-watch.eu/တွင် ကြည့်ရှုနိုင်သည်။ ဝေးနွယ်အလှူပါဝင်သော အခြားအချက်အလက်များ (ဖိုင်များ) ကိုလည်း ကိုးကားနိုင်သည် သို့မဟုတ် အရေးကြီးတယ်ဆိုပြီးရေးထိုးနေ၊ ထုတ်ပိုးမှတွင် QR တုတ် (ဖိုင်များ) ဖတ်နိုင်ပါသည်။

ဥပဒေကြောင်းရေးဆိုင်ရာ ဖော်လုပ်ထိန်းချုပ်

တည်ဆဲ ဥပဒေအရ အပြန့်ဆုံး ရွှင်လြပ်ထားသည့် အတိုင်းအတာ အထိ ကျွန်တော်တို့တယ်နဲ့ ဖော်ပြထားသော ထုတ်ကုန်ကို ပင်းဆီ ဟာ့ဒီဒေ၊ ဆော့ဖ်ဒေ နှင့် ဝမ်ဒေ များနှင့်အတူ "ဖြည့်ညှိအတိုင်း" နှင့် "ရှိပေါ်ရောက်များနှင့် အမှားများနှင့်" ပေးထားသည်။ HIKVISION သည် ကန့်သတ်မှု ကုန်သွယ်နိုင်ခွင့်၊ စျေးနှင်းတောက်မယ် အညီအမျှ သို့မဟုတ် ထိခြေးရည်ရွယ်ချက် တစ်ခုတစ်ခုအတွက် ကြွေစိုင်မှုများ မရှိခြင်း အပါအဝင် မည်သည့် အာမခံချက်များကို အတိအကျ၊ ခြွင်းချန် သို့မဟုတ် ခြွင်းချန် ပေးထားခြင်း မရှိပါ။ ကုန်ပစ္စည်းအား အသုံးပြုပါက သင့်အတွက်သာ တာဝန်ယူ ရမည်။ မည်သည့်အခြေအနေတွင်မဆို တရားမျှတမှုကြောင့်ဖြစ်စေ၊ အကျိုးယုတ်စီးပွားဖြစ်စေ (အပါအဝင် အပါအဝင်) ထုတ်ကုန်ပစ္စည်း ပြဿနာ ကြောင့်ဖြစ်စေ၊ သို့မဟုတ်ပါက ကျွန်တော်တို့ကုန်ပစ္စည်းအား အသုံးပြုမှုကြောင့် ဖြစ်စေ စီးပွားရေးဆုံးပြတ်ခန်း အကျိုးအမြတ် ဆုံးရှုံးမှု သို့မဟုတ် အရေးကြီးတယ် ဆုံးရှုံးမှု၊ ဝန်ဆောင်မှု၊ ယိုယွင်းယွတ်စီးမှု သို့မဟုတ် တရားဝင်တယ်။ ယုတ်စီး ပျောက်ဆုံးမှုကြောင့် ထိခိုက်မှုများ အပါအဝင် အထူးသဖြင့်၊ အကျိုးဆက်စပ်မဲ့ မဟုတ်ဘဲ သို့မဟုတ် တိုက်ရိုက် ထိခိုက်မှုများအတွက် ထိုထိခိုက်မှု သို့မဟုတ် ဆုံးရှုံးမှုများအတွက်၊ HIKVISION သား အကြမ်း အသိပေးပြီး ဖြစ်ခဲတဲ့မှ HIKVISION မှ တာဝန်ယူမည် မဟုတ်ပါ။

အစိတ်အပိုတ် သေသေသပ်သပ်ရှိရေ၊ တည်ငြိမ်ဆဲ လုံခြုံရေး ပေးဆွဲရာပယ်များ ပေးနိုင်သည်ကို သင် အသိအမှတ်ပြုပြီး ပုံမှန်မဟုတ်သော လုပ်ငန်းဆောင်တာမှု ပုံပျက်ရေးဆိုင်ရာ အရေးကြီးတယ် ပေါက်ကြားမှု သို့မဟုတ် ဆိုင်သော တိုက်ခိုက်မှုများ ဟတ်သော တိုက်ခိုက်မှုများ ဖိုင်ရှင်စီ တုံးတယ်မှု သို့မဟုတ် အခြား အင်တာနက် လုံခြုံရေး အန္တရာယ်များအပေါ် ရလာဒ်အပြင် ဖြစ်ပေါ်လာသော အခြားယုတ်စီးမှုများ အပေါ် HIKVISION သည် တာဝန်ယူတာမဟုတ်ပါ။ သို့ရာတွင် HIKVISION သည် လိုအပ်ပါက နည်းပညာပံ့ပိုးမှုကို အချိန်နှင့် တစ်ပြေးညီပေးသွားမည်။

သင်သည် အတည်ပြုထားသော ဥပဒေများနှင့် အညီ ကျွန်တော်တို့ပစ္စည်းကို အသုံးပြုရန် သေချာတာသည်ပြီး သင်၏ အသုံးပြုမှုသည် အတည်ပြုထားသော ဥပဒေနှင့် ကိုက်ညီစေရန် သင်က လုံခဲ့ တာဝန်ခံရမည် ဖြစ်သည်။ အထူးသဖြင့် သင်သည် ကျွန်တော်တို့ပစ္စည်းကို အသုံးပြုရာတွင် အများပြည်သူ၏ အခွင့်အရေးများ၊ အသိပညာ ပိုင်ဆိုင်မှု အခွင့်အရေးများ၊ သို့မဟုတ် အရေးကြီးတယ် တာဝန်ယူခံရေး နှင့် အခြား ပုဂ္ဂိုလ်ရေး ဆိုင်ရာ အရေးကြီးတယ် လုံခြုံမှု အခွင့်အရေးများ အပါအဝင် ဖြစ်ပေါ်လာပါသည်။ ယင်းတို့သာ အကန့်အသတ်မရှိတဲ့ အပြင်အပ ဂျပ်ဂျိုးဂါ များ၏ အခွင့်အရေးများကို ချိုးဖောက်ပါသော ပုံစံဖြင့် အသုံးပြုခြင်း မပြုရန် သင့်တွင် တာဝန်ရှိပါသည်။ ဂျုအရာအပြုကိုက် ပေးကြေညာစီးဝင်ရှိပါသော ဝေတန်ချက်များ တိတွင် ဝန်ထမ်းခြင်း သို့မဟုတ်

ထုတ်ကုန်ပြင်း၊ စာတု ဘို့မဟုတ် စီး၀ါတင်နှင်းများ တိတ်ဆိုင်ခန်းတိုးခြင်း၊ ဘို့မဟုတ် ထုတ်ကုန်ပြင်း၊ မည်သည့် ပေါက်ကွဲစေတတ်သော နျူကလီယာ၊ လေတိုက် ဘို့မဟုတ် ဓာတုဗုံးကဲ့သို့မျိုး မရှိသော နျူကလီယာ ဓာတုဗီဒီယိ၀ ဘဝတိုးတက်ရေး ဘဝတိုးတက်ရေးအနေဖြင့် ဘို့မဟုတ် ၀ေဒနာရှင်အရေး ကျွေးမွေးတတ်မှုကို မှီခိုသော ဂျပန်ဆေးပင်မှ ထစ်ရင်ထရာ တို့ အပါအ၀င် မည်သည့် အရေးသယ် အသုံးပြုမှု အတွက်တို့မဆို သင်သည် ဤကုန်ပစ္စည်းကို အသုံးပြုခြင်း မပြုရပါ။

ဤကမ္ဘာကိုဆောင်ရွက်ခြင်း၊ ထည်ဆီ ဥပဒေအကြား၊ ကိုယ်ပြုကျင့်ဆောမှု ၀ေဖန်ထောက်ခိုတတ်ခဲပါက ဥပဒေက အထည်ပြုခံသည်။

ဤအကိုင်းများသည် သတင်းဆိုင်ရာ အမှတ်အသား၊ ဘို့မဟုတ် အရောင်အသက်များ၊ ပါ၀ိုင်သော ထုတ်ကုန်များနှင့်သာ သတင်းဆိုင်ပါသည်။

EU လိုက်နာရန် ထုတ်ပြန်ချက်

ဤထုတ်ကုန် နှင့် - သတင်းဆိုင်ပါက- ထည့်သွင်းပါဝိုင်သော အကြံပေးညွှန်ကြားချက်များကိုလည်း "CE" အမှတ်အသား ပါရှိသည်။ ၀ိုင်ပြစ်ရာ 2014/30/EU (EMCD) လမ်းညွှန်ချက် နှင့် 2011/65/EU (RoHS) တို့အောက်၌ စာရင်း ပြုရတတ်ခဲသော သတင်းဆိုင်ရာ ပစ္စည်းများ ဥပဒေ ဝင်ရိုးစွဲညွှန်ကြားချက်နှင့် လိုက်လျောသည်။

မုတ်ချက်- 50 မှ 1000 VAC အတွင်း ဘို့မဟုတ် 75 မှ 1500 VDC အတွင်း အလင်ဒိုအသုံးပြုသော ထုတ်ကုန်များသည် လမ်းညွှန်ချက် 2014/35/EU (LVD) နှင့် လိုက်လျောပြီး၊ ကျန်ထုတ်ကုန်များသည် လမ်းညွှန်ချက် 2001/95/EC (GPSD) နှင့် လိုက်လျောပါသည်။ သတင်မှတ်တမ်းခဲသော ပါ၀ါ ဖေါသွင်းမှု အရောင်အလာတိုတို လိုအပ်သောမှတ်များအတွက် ဆက်သွယ်ပြီး စီစဉ်ပါ။

EU လိုက်နာရန်ထုတ်ပြန်ချက်ပါ စာသားအပြည့်အစုံကို အောက်ပါဆိုင်ဘဆုတ်ဝင်ပါက https://www.hikvision.com/en/support/compliance/declaration-of-conformity/ တွင် ရရှိနိုင်ပါသည်။

သတင်းမရတော်- ထိမ်ကွင်းထုံးပြင်ပါက အမျိုးအစား A ထုတ်ကုန်တို့သည် ရေနီယိုဂိုဒ်ပ်၊ အနေ့ဝင်အယုတ်များ ပြန်ဆင်ခိုင်ပြီ၊ တိုးတိုးပြန်လည်ကျွန် အသုံးပြုသူက သင့်ကျေးဇူးတို့ ရပြုရမ်းခေတ်ရှတ်ရန် လိုနိုင်သည်။

2012/19/EU ညွှန်ကြားချက် (WEEE ညွှန်ကြားချက်)- ဤသင်္ကေတသည် လပ်ထားသည့် ထုတ်ကုန်များကို ဥပဒေသ၀ေဖန်ခြင်းအတွင်း ရောနှောစည်ပင်သာမိုက်ခြင်းမှ ရှောင်ရှားနိုင်ပြီး၊ မရှိပါ။ ဆေးရုံတွေ့ ဒီဇိုင်းကယ်ကျင်ရန်အတွက် ဤထုတ်ကုန်ပစ္စည်းကို အလေးထား ပစ္စည်းအသေးစိတ်ခဲ့ ၀ယ်ယူမိန်တွင် သင့်နယ်ခံ ပစ္စည်းရောင်းရောင်းတွင် ပြန်ပေးပါ သို့မဟုတ် သတင်မှတ်တမ်းသည့် ပစ္စည်းရုံ၊ ဆေးတစ်ခုသော ရေနုတ်များ၌ ရွှန်ပစ်ပါ။ ပိုမိုသိရှိလိုပါက www.recyclethis.info တွင်ကြည့်ပါ။

ဥရောပယူနီယံ (EU) 2023/1542 (သတင်းဆိုင်ရာဥပဒေပြုချက်)- ဤထုတ်ကုန်တွင် သတင်းဆိုပါ၀ါ၌ ရှိသည့် ဥပဒေလမ်းညွှန်ချက် (EU) 2023/1542 နှင့် လိုက်လျောသည်။ သတင်းတို့ ဥရောပသမဂ္ဂတွင် ပြန်ဆီပယ်သင့်ကိုက်ခြင်း မရှိပါဘူး

သတင်းအီလက်ထရွန်း သီးသန့်အရာတို့ အလေတပ်များကို ထုတ်လုပ်မှုညံ့ပါ အရွက်အလေးများနှင့် ကြည့်ပါ။ ဤသတင်းအချက်သည် EU (EU) သို့မဟုတ် ဥရောပ (FU) မြေပေါ်တွင် ညွှန်ပြမည့် ရွန့်ပစ်ခြင်းပါဝင်နိုင်ကြောင်း၊ ဤသတင်းတည်ဖြစ် မှတ်သားထားပါသည်။ သေချာစွာ ဖိုးဝိုင်းလယ်လုပ်ရန်အတွက် ဤသတင်းအချက်တို့ သင့်နယ်၌ မရှိသည်။ ရောင်းရောင်းတွင် ပြန်လေးပါ သို့မဟုတ် သတင်းတင်ထားသည့် ရုပ်ဆောင်ပ

သော နေရာတွင် ရွန့်ပစ်ပါ။ ပိုမိုသိရှိလိုပါက www.recyclethis.info ကိုကြည့်ပါ။

သေးငယ်ရေးဆိုင်ရာ အချက်အလက်

အသုံးပြုမီ သေးငယ်ရေးရေးဆိုင်ရာ အချက်အလက်များကို သေချာစွာ ဖတ်ရှုပါ။

- ဓာတုတိုက်များအားလုံး၏ ဖိုင်ဟယောင် ထည့်သွင်းတိုက်ပွန့် အပြား ဂုဏ်ပြုရေး ဆက်သွယ်ရေးသည့် ကပ်ဆင်သူ နှင့်/သို့ ရောက်ရှိရုံ အသုံးပြုသူ၏ တာဝန်သာ ဖြစ်သည်။
- ဒီးဟယ်ဒီးခေါင်းကို ပါတဲ့ ပလပ်ဖေါက်တွင် ဖိုင်ဖိုင်ဟောမာ ဆက်သွယ်ပါ။ ပါတဲ့အခက်ပတာ ဘဏ်ရှုထိုးတွင် ကိရိယာ အများအပြားကို ကပ်ဆင်ခြင်း မပြုပါနှင့်။ အပိုပစ္စည်းများ ကိုးချဲ့ပစ္စည်းများ ကပ်ဆင်ခြင်း ဖြုတ်ခြင်း မပြုမီတွင် ကိရိယာကို ပါတဲ့ ဖြုတ်ထားပါ။
- ပလပ်ဖေါက်ကို ကိရိယာအနီးတွင် ကပ်ဆင်ထားရမည်ဖြစ်ပြီး အလွယ်တကူ ထိုးဖြတ်နိုင်ရမည် ဖြစ်သည်။
- ကိရိယာတွင် အန္တရာယ်ရှိနိုင်ကြောင်း သတင်းတပါးမှပါက ! ဂုတ်များနှင့်ဆက်မည့် ပြင်ပပါယာများကို ဝေဝေဆာဆာထားသည့် ပလပ်ဖေါက်ဝင်ပြီးမှ တပ်ဆင်ရမည်။
- ဤကိရိယာကို ကာလကြာရှိနိုင်သည့် နေရာများတွင် အသုံးပြုရန် မသင့်လျော်ပါ။

သတိပေးချက်-

1. သတင်းတိုက်ကို မြေချခြင်း မပြုပါနှင့်။ ဓာတုပစ္စည်းလောင်ကျွမ်းခြင်း အန္တရာယ်
2. ဤကိရိယာတွင် ဝေဒအကြွေရေ/ကြွယ်သီးကို ဆိုင်ရာသတင်းတိုးတင်ရန် ပါရှိသည်။ ဝေဒအကြွေရေ/ကြွယ်သီးကို ဆိုင်ရာသတင်းတိုးကို မြှုပ်ပါက အရိုန် ၂ နာရီအတွင်း ပြင်းထန်သော နေကျော်ပါတွင်း ဓာတုဓာတ်ကျွမ်းမှုများ ဖြစ်ပေါ်နိုင်ပြီး သေဆုံးသည်အထိ ဖြစ်နိုင်ပါသည်။
3. သတင်းတိုက်ကို ပုံစံမမှန်သဲ မှားယွင်းသော အရိုးအစားသတင်းမှုပြုနှင့် အသစ်ပါဒီပါက safeguard ယူဂစ်ဒီးနိုင်သည့် (ဥပမာအားဖြင့် အရိုး၊သော ဝယ်ယီပယမ် သတင်းတိုးအရိုးအစားများတွင်)။
4. သတင်းတိုးကို ပေါက်ကွဲမှု ဖြစ်ပေါ်စေနိုင်သည့် မီးအတွင်းသို့ သို့မဟုတ် မီးစိုအတွင်းအတွင်း၊ သို့မဟုတ် စက်ပစ္စည်းသုံး ထုတ်ခြင်းခြင်း၊ သို့မဟုတ် ဖြုတ်ခတောက်ခြင်း ဖြင့် မမှန်ပစ်ပါနှင့်။
5. သတင်းတိုးကို အလွန်အမင်း ပြင်ပကသည့် အပူချိန်ရှိသည့် ပတ်ဝန်းကျင်တွင် မထားပါနှင့်။ ပေါက်ကွဲမှု ဖြစ်နိုင်သည့် သို့မဟုတ် မီးလောင်ကျွမ်းသည့် အရည် သို့မဟုတ် ဓာတ်ငွေ့များ ထွက်လာနိုင်သည်။
6. ဤသတင်းတိုးကို အလွန်နိမ့်သည့် လေထိုးသားနှင့် ဝင်ရောက်ခြင်း မပြုခင်၊ ပေါက်ကွဲမှု ဖြစ်နိုင်သည့် သို့မဟုတ် မီးလောင်ကျွမ်းသည့် အရည် သို့မဟုတ် ဓာတ်ငွေ့များ

ထွက်လာနိုင်သည်။

7. အသုံးပြုပြီး သတင်းအချက်များကို လမ်းညွှန်ချက်များနှင့်အညီ ဖွဲ့စည်းပါ။

- ကင်မရာမှ မီးရိုးလွှဲ၊ ဖျောက်ရန်သည့် အရာ ရှည်သည်များ ထွက်လာတတ်လျှင် ပါဝါ ချက်ချင်းပိတ်၊ ပါဝါဓာတုယမ်း ပြုတ်ပြီး ပြန်ပြင်ရောင်းတတ်သူ ဆက်သွယ်ပါ။
- ကင်မရာတွင် UPS နှင့် တွဲသုံးပြီး ပြန်နိုင်ပါက ဓာတ်ခဲတွင် အကြွေပြုထားသော HDD ကို အသုံးပြုပါ။
- ပန်းတားတတ်သော သို့မဟုတ် မော်တာများ ပါဝင်သည့် ကင်မရာများပြင်ပတွင် ရေနှောက်ယမ် အစိတ်အပိုင်းများကို ပန်းတားတတ်သော သို့မဟုတ် မော်တာများအနီး မရောက်ပါစေနှင့်။ ကြွေစိုင်မှုစစ်ဆေး ပြင်ဆင်ချိန်တွင် ပါဝါရင်းမြစ်ကို ပြုတ်ထားပါ။
- ကင်မရာတွင် ပါဝါ ပိတ်ပြီးနောက်တွင် လျှပ်စစ်မီးပေါက်အား ရိုးရှင်းစွာသေသာကြောင့် (အတင်းဆွဲတက်များ၊ ဓာတ်သတ္တုများကိုနှောင့်ယှက်ခြင်းများ) ဖတ်ရှုသုံး အနည်းဆုံး 5 မိနစ်စောင့် ဖတ်ပါ။
- ကင်မရာတွင် မတည်ငြိမ်သောနေရာတွင် ဘယ်တော့မှ မထားပါနှင့်။ ဗျာကင်ရိုးပေါ် ပြုတ်ကျမှု အနောင်အယှက် ပြင်ဆင်ရသည်ဖြစ်စေ၊ အသက်ရှင်သည့်သတ္တဝါ ပြစ်ဒဏ် အန္တရာယ် ပြစ်စေနိုင်သည်။
- ကင်မရာတွင် ပါဝါဝိုးရန် 3 ပင်ခေါင်းသုံးပါက ထုံးကိုမပြုနိုင်ကြောင်းရှုထားသည့် ပလပ်ဖေါက်များတွင်သာ ဆောရာဝင်ရေးပြည်။

ကာကွယ်မှုနှင့် သတင်းပြန် အကြံပေးချက်များ

သင့်ကင်ရိုးပေါက်ကို မရိုက်ဆော်ခင်နှင့် အသုံးမပြုမီ ကျေးဇူးပြု၍ အောက်ပါ အကြံပြုချက်များကို လေးစားပါ။

- ဗျာကင်ရိုးပေါက်ကို ရေကျခြင်း၊ သို့မဟုတ် ဖုန်းတက်ခြင်းပြုန်းတက်ခြင်းများနှင့် မတိုးတက်ရန်နှင့် ပန်းတိုးများ ကိုသိမ်းသော အရည်ပြည့်ထားသည့် ပရဝုဏ်းများကို ကင်ရိုးပေါ်အပေါ် တွင် မထားရပါ။
- ကင်ရိုးပေါ်တွင် မီးထွန်းထားသည့် အယောင်းတိုင်များ၊ တိုင်သို့သော မီးတောက်အရင်းအမြစ်များ မထားရပါ။
- ဓာတ်ရောဂါကူးစက်ပေါက်များ ပါဝင်သည့် ကင်ရိုးပေါ်များအတွက် သို့မဟုတ် ဓာတ်ရောဂါကူးစက်ပေါက်များကို သတင်းရေး ဖုန်းသုတေသီတို၊ ရန်ပြီးလိုက်ကာ အဝေးသည့် ပရဝုဏ်းများမြင့် ပြင်ပထားပါနှင့်။ အိပ်ရာ ဆိုဖာ ဓာတ်ခုံ သို့မဟုတ် အခြားအတားတို့ ချက်နာမြင်ပေါ် တွင် ဓာတ်များ ထားခြင်းမြင့် ဓာတ်ရောဂါကူးစက်ပေါက်များကို မည်သည့်အမျိုး ပြင်ဆင်ခြင်း မပြုရပါ။
- မြင့်မားသောလုပ်ငန်းခွင်အပူချိန် (40°C (104°F) မှ 55°C (131°F)) တွင် အမျိုးသား ပါဝါအတက်ပတားများ၏ ပါဝါသည် ကျေးဇူးညီးသွားနိုင်သည်။
- ဓာတ်ပရဝုဏ်းကို နဲနဲ သို့မဟုတ် ချက်နာတတ်တွင် တပ်ဆင်ရန် လိုအပ်ပါက၊
  1. ဗျာကာတ်ရွှေတောဆုပ်ပါ ညွှန်ကြားချက်များအတိုင်း၊ ကင်ရိုးပေါက်ကို တပ်ဆင်ပါ။
  2. ထိန်ကင်ကောင်ရာ ချေပြီးမှ ဓာတ်ရောဂါ ဗျာကင်ရိုးပေါက်ကို တပ်ဆင်မှ လမ်းညွှန်ချက်များနှင့် အညီ တပ်ဆင်သည့် ချက်နာပြင်တွင် ဆောရာတွာ တပ်ဆင်ပါ။
- ကင်ရိုးပေ ထုပ်ပိုးမှုတွင် ပါပါ အဆက်ပတာ ထည့်သွင်းပါနိုင်ပါက၊ ပေးထားသော အဆက်ပတာကိုသာ အသုံးပြုပါ။
- ကင်ရိုးပေါက်ကို သင်ကိုယ်တိုင် ပါယာ တပ်ဆင်ပြင်ဆင်ရပါမည်။ ပါပါ ပင်ရောက်ရန်အတွက် ကင်ရိုးပေါ်တွင် ရေသောအထားသော လျှပ်စစ်ဓာတ်ရာ ဝန်ဆောင်ချက်များနှင့် အညီ သတင်းဆိုင်ရာ ပါယာကြိုးများကို ရွေးချယ်ပါ။ ဝိုင်ဖိုင် ပါယာကြိုးမြင့်သည့် ကင်ရိုးပေါ်များမြင့် မှန်ကန်သော အနေအထားတွင် ပါယာများကို ပြုတ်ပါ။ ဟင်ကောင်ပေါ်သော ကြိုးကားသည့် ရောက်ဆက်ဝိုင်းများကို

ရေတိုရေရှည်စီမံချက် ပါဝင်ကြောင်းကြည့်ရှုခြင်းသည် တိရိယာစီ အရည်အသည် သင့်တော်ရေးတာဝန်ယူရမည်ဖြစ်ပြီး ဥပဒေလုပ်ငန်းများကို ဆင်းရဲစေပါသည်။

- တိရိယာအား ပါဝင်ဖြည့်စွက်ထားခြင်း၊ ထပ်တိုးခြင်း၊ ပြုပြင်ခြင်းနှင့်ပတ်သက်၍ ပါဝင်သော ရေတွေးပြောဆိုချက်များ ဆက်ရှိပါသေး။

Türkçe

Mevzuata Uygunluk ve Güvenlik Bilgileri

Cihazı kullanmaya başlamadan önce bu belgedeki tüm bilgi ve talimatları dikkatlice okuyun ve daha sonra başvurmak üzere saklayın.

Cihazla ilgili bilgi ve talimatlar için lütfen https://www.hikvision.com veya https://www.hikvision.eu/ adresinden web sitemizi ziyaret edin. Ayrıca daha fazla bilgi edinmek için (varsa) cihazla birlikte gelen belgelere bakabilir veya (varsa) paket üzerindeki QR kodunu tarayabilirsiniz.

YASAL UYARI:

YÜRÜRLÜKTEKİ YASALARIN İZİN VERDİĞİ ÖLÇÜDE, BU BELGE VE AÇIKLANAN ÜRÜN, DONANIMI, YAZILIMI VE ÜRÜN YAZILIMI İLE "OLDUĞU GİBİ" VE "TÜM ARIZALAR VE HATALAR İLE" SAĞLANIR. HIKVISION PAZARLANABİLİRLİK, TATMİN EDİCİ KALİTE, BELİRLİ BİR AMAÇA UYGUNLUK DAHİL ANCAK BUNUNLA SINIRLI OLMAMAK KAYDIYLA DOĞRUDAN VEYA DOLAYLI HERHANGİ BİR GARANTİ VERMEMEKTEDİR. ÜRÜNÜN SİZİN TARAFINIZDAN KULLANILMASIYLA İLGİLİ TÜM RİSKLER TARAFINIZA AİTTİR. HIKVISION BU TÜR HASARLARIN VEYA KAYIPLARIN OLASILIĞI HAKKINDA BİLGİLENDİRİLMİŞ OLSA BİLE BU ÜRÜNÜN KULLANIMI İLE BAĞLANTILI OLARAK SÖZLEŞME İHLALİ, (İHMAL DAHİL) HAKSIZ FİİL, ÜRÜN YÜKÜMLÜLÜĞÜ VEYA FARKLI BİR ŞEKİLDE ORTAYA ÇIKSIN YA DA ÇIKMASIN DİĞER HUSUSLARLA BİRLİKTE TİCARİ KÂR KAYBI, İŞ KESİNTİSİ, VERİ KAYBI, SİSTEMİN BOZULMASI, BELGE KAYBI NEDENİYLE ORTAYA ÇIKAN HASARLAR DAHİL ÖZEL, SONUÇ OLARAK ORTAYA ÇIKAN, ARIZİ VEYA DOLAYLI ZARARLAR İÇİN HİÇBİR DURUMDA SİZE KARŞI SORUMLU OLMAYACAKTIR.

İNTERNETİN DOĞASININ DOĞAL GÜVENLİK RİSKLERİ BARINDIRDIĞINI KABUL EDİYORSUNUZ VE HIKVISION, SİBER SALDIRI, HACKER SALDIRISI, VİRÜS BULAŞMASI VEYA DİĞER İNTERNET GÜVENLİK RİSKLERİNDEN KAYNAKLANAN ANORMAL KULLANIM, GİZLİLİK SIZINTISI VEYA DİĞER ZARARLAR İÇİN HERHANGİ BİR SORUMLULUK KABUL ETMEZ; ANCAK, HIKVISION GEREKİRSE ZAMANINDA TEKNİK DESTEK SAĞLAYACAKTIR.

BU ÜRÜNÜ YÜRÜRLÜKTEKİ TÜM YASALARA UYGUN OLARAK KULLANMAYI KABUL EDERSİNİZ VE KULLANIMININ YÜRÜRLÜKTEKİ YASAYA UYGUN OLMASI SORUMLULUĞU TAMAMEN SİZE AİTTİR. ÖZELLİKLE BU ÜRÜNÜ, HERHANGİ BİR ÜÇÜNCÜ ŞAHIS HAKLARI, FİKRİ MÜLKİYET HAKLARI VEYA VERİ KORUMA VE DİĞER GİZLİLİK HAKLARI DAHİL OLMAK ÜZERE ÜÇÜNCÜ TARAFLARIN HAKLARININ İHLAL ETMİYECEK BİR ŞEKİLDE KULLANMAKTAN SİZ SORUMLUSUNUZ. BU ÜRÜNÜ, TOPLU İMHA SİLAHLARININ GELİŞTİRİLMESİ VEYA ÜRETİMİ, KİMYASAL YA DA BİYOLOJİK SİLAHLARIN GELİŞTİRİLMESİ VEYA ÜRETİMİ, HERHANGİ BİR NÜKLEER PATLAYICI YA DA GÜVENİLİR OLMAYAN NÜKLEER YAKIT DÖNGÜSÜ VEYA İNSAN HAKLARI İHLALLERİNİN DESTEKLENMESİ DAHİL HİÇBİR YASAKLANMIŞ SON KULLANIM İÇİN KULLANMAYACAKSINIZ.

BU BELGE İLE GEÇERLİ YASALAR ARASINDA HERHANGİ BİR ÇATIŞMA OLMASI DURUMUNDA, YASALAR GEÇERLİ OLACAKTIR.

Bu maddeler, yalnızca ilgili İşarete veya bilgiye sahip Ürünler için geçerlidir.

AB Uygunluk Beyanı

Bu Ürün ve (varsa) verilen aksesuarlar da "CE" ile işaretlenmiştir ve bu nedenle 2014/30/EU (EMCD) Direktifi ve 2011/65/EU (RoHS) Direktifinde listelenen ilgili uyumlaştırılmış Avrupa standartlarına uygundur.

Kısıtlı Gürültü Voltajı 50 ile 1000 VAC veya 75 ile 1500 VDC arasında olan Ürünler, 2014/35/EU (LVD) Direktifine, geri İstenen Ürünler de 2002/96/EC (WEEE) Direktifine uygundur. Referans olması için lütfen ilgili güç kaynağı bilgilerini kontrol edin.

AB uygunluk beyanının tam metnine aşağıdaki İnternet adresinden ulaşılabilir: https://www.hikvision.com/en/support/compliance/declaration-of-conformity/

Uyarı: Bu ortamında, A sınıfı Ürün radyo parazitine neden olabilir, bu durumda kullanıcının uygun önlemleri alması gerekebilir.

2012/19/EU Direktifi (Weee Direktifi): Bu sembole sahip Ürünler, Avrupa Birliği'nde ayrıştırılmamış belediye atığı olarak İmha edilemez. Doğru bir geri dönüşüm için eşdeğer yeni bir eşyanın alınmasından sonra bu Ürünü yerel tedarikçinize İade edin veya belirlenmiş toplama noktalarına gönderin. Daha fazla bilgi için bkz. www.recyclethis.info.

HIKVISION

Yönetmelik (AB) 2023/1542 (Pil Yönetmeliği): Bu ürün bir pil içermektedir ve bu batarya 2023/1542 no'lu Yönetmelik (AB) ile uyumludur. Pil, Avrupa Birliği'nde ayrıştırılmamış belediye atığı olarak imha edilemez. Pile ilişkin bilgi edinmek için ürün belgelerine bakın. Pil, cadmiyum (Cd), kurşun (Pb) elementlerini görünen markette de yer aldığı bu sembolle işaretlenmiştir. Doğru bir geri dönüşüm için pili tedarikçinize veya belirlenmiş toplama noktasına geri götürün. Daha fazla bilgi için bkz. www.recyclethis.info.

Güvenlik Bilgileri

Ekipmanı kullanmaya başlamadan önce lütfen tüm güvenlik bilgilerini okuyun.

- Tüm parolaların ve diğer güvenlik ayarlarının doğru yapılandırılması, montajının ve/veya son kullanıcının sorumluluğundadır.
- Fişi prize sıkıca takın. Bir güç adaptörüne birden fazla cihaz bağlamayın. Aksesuar ve çevre birimlerini bağlamadan ve bağlantıları kesmeden önce cihazı kapatın.
- Priz, ekipmanın yakınına kurulmalı ve kolayca ulaşılabilir olmalıdır.
- Tehlikeli elektriğe işaret eden simgesine sahip cihazlarda, terminallere bağlı harici kablo bağlantısı için eğitimli bir kişinin kurulum yapması gerekir.
- Bu ekipman çocukların olma ihtimalinin bulunduğu yerlerde kullanım için uygun değildir.

Uyarı:

1. Pili yutmayın. Kimyasal yanık tehlikesi mevcuttur!
2. Bu ürün düğme pil içerir. Düğme pil yutulursa, yalnızca 2 saat içinde ciddi iç yanıklara ve ölüme neden olabilir.
3. Pilin yanlış türde bir pile uygun olmayan şekilde değiştirilmesi koruma sağlayan bir hale getirebilir (örneğin, bazı lityum pil türleri).
4. Pili ateşe veya sıcak fırına atmayın veya pili mekanik olarak patlayabilecek şekilde ezmeyin veya kesmeyin.
5. Pili, patlamaya veya yanıcı sıvı veya gaz sızıntısına neden olabilecek aşırı yüksek sıcaklıktaki bir ortamda bırakmayın.
6. Pili, patlamaya veya yanıcı sıvı veya gaz sızıntısına neden olabilecek aşırı düşük hava basıncına maruz bırakmayın.
7. Bitmiş pilleri talimatlara göre atın.

- Cihazdan duman, koku veya ses geliyorsa hemen gücü kapatarak güç kablosunun bağlantısını kesin ve servis merkeziyle iletişime geçin.
- Cihazı UPS ile birlikte kullanın ve mümkünse fabrika tarafından önerilen HDD'yi kullanın.
- Fan kanallarına veya motorlarına sahip cihaz için gövde parçalarını fan kanallarından veya motorlarından uzak tutun. Bakım sırasında güç kaynağının bağlantısını kesin.
- Cihaz kapatıldıktan sonra da elektrik olabileceğinden, çıplak bileşenlere (pinlerin metal temas noktaları gibi) dokunmayın ve en az 5 dakika bekleyin.
- Cihazı hiçbir zaman sağlam olmayan bir yere yerleştirmeyin. Cihaz düşebilir ve ciddi fiziksel yaralanmalara veya ölüme neden olabilir.
- Cihazın 3 uçlu güç kaynağı fişi kullanması halinde, bunun topraklı yolcuklu priz çıkışına bağlanması gerekir.

Önleyici ve Uyarıcı Tavsiyeler

Cihazınızı bağlamadan ve çalıştırmadan önce lütfen aşağıdaki tavsiyeleri dikkate alın:

- Cihaz, su damlamasına veya sıçramasına maruz bırakılmamalı ve cihaz üzerine vazo gibi içi sıvı dolu nesneler konulmamalıdır.
- Yanan mum gibi açık alev kaynakları cihaz üzerine yerleştirilmemelidir.
- Havalandırma açıklıklarına sahip cihaz için havalandırma açıklıkları gazete, masa örtüsü veya perde gibi nesnelerle kapatılarak havalandırma açıklıkları engellenmemelidir. Açıklıklar, hiçbir zaman cihazın yatak, koltuk, halı veya benzer bir yüzeye yerleştirilmesiyle engellenmemelidir.

- Yüksek çalışma sıcaklığında (40°C (104°F) ile 55°C (131°F)), bazı güç adaptörlerinin gücü azalabilir.
- Cihazın duvara veya tavana monte edilmesi gerekiyorsa,
  1. Cihazı bu kılavuzdaki talimatlara göre kurun.
  2. Bu cihaz yaralanmayı önlemek için, kurulum talimatlarına uygun olarak kurulum yüzeyine güvenli bir şekilde bağlanmalıdır.
- Cihaz paketinde bir güç adaptörü varsa, sadece verilen adaptörü kullanın.
- Cihazın kablo bağlantısını sizin yapmanız gerekiyorsa, cihaz üzerinde etiketlenmiş elektrik parametrelerine göre güç sağlamak için ilgili kabloyu seçin. İlgili pozisyonda standart bir kablo ayırıcı ile kabloyu ayırın. Ciddi sonuçlardan kaçınmak için soyulmuş telin uzunluğu uygun olmalı ve iletkenler açıkta kalmamalıdır.
- Cihazı bağlamadan, kurmadan veya sökmeden önce gücün kesildiğinden emin olun.

Русский

Соответствие нормативным требованиям и инструкции по технике безопасности

Перед использованием устройства внимательно прочтите всю информацию и указания, содержащиеся в данном документе, и сохраните его для дальнейшего использования.

Дополнительные сведения об устройстве и инструкции доступны на нашем веб-сайте по адресу https://www.hikvision.com или https://www.hi-watch.ru/. Для получения дополнительной информации вы также можете обратиться к другим прилагаемым к устройству документам (при их наличии) или отсканировать QR-код на упаковке (при его наличии).

Заявление Об Ограничении Ответственности

В МАКСИМАЛЬНОЙ СТЕПЕНИ, РАЗРЕШЕННОЙ ДЕЙСТВУЮЩИМ ЗАКОНОДАТЕЛЬСТВОМ, ДАННЫЙ ДОКУМЕНТ И ОПИСАНИЕ ИЗДЕЛИЯ ВМЕСТЕ С АППАРАТНОЙ ЧАСТЬЮ, ПРОГРАММНЫМ ОБЕСПЕЧЕНИЕМ И ВСТРОЕННОЙ МИКРОПРОГРАММНОЙ ПРЕДОСТАВЛЯЮТСЯ ПО ПРИНЦИПУ «КАК ЕСТЬ» И «СО ВСЕМИ НЕПОЛАДКАМИ И ОШИБКАМИ». КОМПАНИЯ HIKVISION НЕ ДАЕТ НИ ЯВНЫХ, НИ ПОДРАЗУМЕВАЕМЫХ ГАРАНТИЙ, В ТОМ ЧИСЛЕ ГАРАНТИЙ ТОВАРНОЙ ПРИГОДНОСТИ И УДОВЛЕТВОРИТЕЛЬНОГО КАЧЕСТВА, КАК И ПРИГОДНОСТИ ДЛЯ КОНКРЕТНЫХ ЦЕЛЕЙ. ПОТРЕБИТЕЛЬ ИСПОЛЬЗУЕТ ИЗДЕЛИЕ НА СВОЙ СТРАХ И РИСК. НИ ПРИ КАКИХ ОБСТОЯТЕЛЬСТВАХ КОМПАНИЯ HIKVISION НЕ НЕСЕТ ОТВЕТСТВЕННОСТИ ПЕРЕД ПОТРЕБИТЕЛЕМ НИ ЗА ФАКТИЧЕСКИ ПОНЕСЕННЫЙ, НИ ЗА ПОСЛЕДУЮЩИЙ, КАК ПРЯМОЙ, ТАК И КОСВЕННЫЙ, УЩЕРБ, ВКЛЮЧАЯ УБЫТКИ В ВИДЕ УПУЩЕННОЙ ПРИБЫЛИ, ПЕРЕРЫВОВ В ДЕЯТЕЛЬНОСТИ, ПОТЕРИ ДАННЫХ, ДОКУМЕНТАЦИИ ИЛИ ПОВРЕЖДЕНИЯ СИСТЕМ, ВСЕГО ТО ПО ПРИЧИНЕ НАРУШЕНИЯ ДОГОВОРА, ПРОТИВОПРАВНЫХ ДЕЙСТВИЙ (В ТОМ ЧИСЛЕ ХАЛАТНОСТИ), НАСТУПЛЕНИЯ ОТВЕТСТВЕННОСТИ ЗА ИЗДЕЛИЕ ИЛИ ИНЫХ ОБСТОЯТЕЛЬСТВ В СВЯЗИ С ИСПОЛЬЗОВАНИЕМ ДАННОГО ИЗДЕЛИЯ, ДАЖЕ ЕСЛИ КОМПАНИИ HIKVISION БЫЛО ИЗВЕСТНО О ВОЗМОЖНОСТИ ТАКОГО УЩЕРБА И УБЫТКОВ.

ПОТРЕБИТЕЛЬ ОСОЗНАЕТ, ЧТО ИНТЕРНЕТ ПО СВОЕЙ ПРИРОДЕ ЯВЛЯЕТСЯ ИСТОЧНИКОМ ПОВЫШЕННОГО РИСКА БЕЗОПАСНОСТИ, И КОМПАНИЯ HIKVISION НЕ НЕСЕТ ОТВЕТСТВЕННОСТИ ЗА СБОИ В РАБОТЕ ОБОРУДОВАНИЯ, УТЕЧКУ ИНФОРМАЦИИ И ДРУГОЙ УЩЕРБ, ВЫЗВАННЫЙ КИБЕРАТАКАМИ, ХАКЕРАМИ, ВИРУСАМИ ИЛИ СЕТЕВЫМИ УГРОЗАМИ; ОДНАКО HIKVISION ОБЕСПЕЧИВАЕТ СВОЕВРЕМЕННУЮ ТЕХНИЧЕСКУЮ ПОДДЕРЖКУ, ЕСЛИ ЭТО НЕОБХОДИМО.

ПОТРЕБИТЕЛЬ СОГЛАШАЕТСЯ ИСПОЛЬЗОВАТЬ ДАННОЕ ИЗДЕЛИЕ В СООТВЕТСТВИИ СО ВСЕМИ ПРИМЕНИМЫМИ ЗАКОНАМИ И НЕСЕТ ПОЛНУЮ ОТВЕТСТВЕННОСТЬ ЗА ИХ СОБЛЮДЕНИЕ. В ЧАСТНОСТИ, ПОТРЕБИТЕЛЬ НЕСЕТ ОТВЕТСТВЕННОСТЬ ЗА ИСПОЛЬЗОВАНИЕ ДАННОГО ИЗДЕЛИЯ БЕЗ НАРУШЕНИЯ ПРАВ ТРЕТЬИХ ЛИЦ, В ТОМ ЧИСЛЕ ПРАВ НА ПУБЛИЧНОСТЬ, ИНТЕЛЛЕКТУАЛЬНУЮ СОБСТВЕННОСТЬ И ЗАЩИТУ ДАННЫХ И ДРУГИХ ПРАВ НА СОХРАНЕНИЕ КОНФИДЕНЦИАЛЬНОСТИ. ПОТРЕБИТЕЛЬ ОБЯЗУЕТСЯ НЕ ИСПОЛЬЗОВАТЬ ЭТО ИЗДЕЛИЕ В ЗАПРЕЩЕННЫХ ЦЕЛЯХ, В ТОМ ЧИСЛЕ ДЛЯ РАЗРАБОТКИ ИЛИ ПРОИЗВОДСТВА ОРУЖИЯ МАССОВОГО УНИЧТОЖЕНИЯ, ХИМИЧЕСКОГО ИЛИ БИОЛОГИЧЕСКОГО ОРУЖИЯ, ОСУЩЕСТВЛЕНИЯ КАКОЙ-ЛИБО ДЕЯТЕЛЬНОСТИ В КОНТЕКСТЕ ЯДЕРНОГО ОРУЖИЯ, НЕБЕЗОПАСНЫХ ОПЕРАЦИЙ С ЯДЕРНЫМ ТОПЛИВОМ ИЛИ ДЛЯ ПОДДЕРЖКИ НАРУШЕНИЙ ПРАВ ЧЕЛОВЕКА.

В СЛУЧАЕ РАЗНОЧТЕНИЙ МЕЖДУ НАСТОЯЩИМ ДОКУМЕНТОМ И ДЕЙСТВУЮЩИМ ЗАКОНОДАТЕЛЬСТВОМ, ПОСЛЕДНЕЕ ИМЕЕТ ПРИОРИТЕТ.

Данные положения применяются только в тех случаях, если изделие снабжено соответствующей этикеткой или информацией.

Декларация соответствия ЕС

Настоящие изделия и аксессуары, входящие в комплект его поставки (при их наличии), отмечены знаком «CE», который обозначает их соответствие применимым согласованным европейским стандартам, перечисленным в Директиве 2014/30/ЕС (EMCD) и Директиве 2011/65/ЕС (RoHS).

Примечание: На изделия с входным напряжением 50~1000 В переменного тока или 75~1500 В постоянного тока распространяется Директива 2014/35/ЕС (LVD), а на все остальные изделия — Директива 2001/95/ЕС (GPSD). См. характеристики конкретного источника питания.

Полный текст декларации о соответствии нормативным требованиям ЕС доступен по следующему адресу: https://www.hikvision.com/en/support/compliance/declaration-of-conformity/.

Предупреждение! При использовании в бытовых целях оборудование класса А может вызвать радиопомехи. В этом случае пользователю может потребоваться предпринять адекватные меры по их устранению.

Директива WEEE 2012/19/ЕС (Директива об утилизации отходов электрического и электронного оборудования): изделия, отмеченные этим символом, запрещено утилизировать в Европейском союзе в качестве несортированных бытовых отходов. Для надлежащей переработки возвратите это изделие местному поставщику после покупки эквивалентного нового оборудования или утилизируйте его в предназначенных для этого пунктах сбора отходов. Для получения дополнительной информации посетите веб-сайт www.recycle-this.info.

Директива (ЕС) 2023/1542 (Директива на батареи): Данное изделие содержит батарею и отмечает директиву (ЕС) 2023/1542. Батарею запрещено утилизировать в Европейском союзе в качестве несортированных бытовых отходов. Для получения конкретной информации о батарее см. документацию к изделию. Маркировка батареи может включать в себя символы, которые обозначают ее химический состав: кадмий (Cd) или свинец (Pb). Для надлежащей утилизации отправьте батарею местному поставщику или утилизируйте ее в специальных пунктах приема отходов. Для получения дополнительной информации посетите веб-сайт: www.recycle-this.info.

Инструкции по технике безопасности

Перед использованием внимательно ознакомьтесь с информацией по технике безопасности.

- Надлежащая настройка всех паролей и других параметров безопасности является обязанностью монтажника и/или конечного пользователя.
- Надежно подключайте вилку к розетке электропитания. Не подключайте несколько устройств к одному адаптеру питания. Отключайте устройство перед подключением или отключением аксессуаров и периферийных устройств.
- Розетка должна быть установлена рядом с устройством и быть легко доступна.
- В устройстве, маркированном знаком (что означает опасность поражения электрическим током), внешние проводки, соединяемые с клеммами, должны устанавливаться квалифицированным персоналом.
- Данное устройство не предназначено для использования в тех местах, где могут находиться дети.

Внимание!

1. Не проглатывайте батарею. Опасность химического ожога!

2. Устройство содержит плоскую круглую батарею. Если вы случайно проглотите эту батарею, это может вызвать серьезные ожоги внутренних органов и даже привести к летальному исходу через 2 часа.

3. Установка батареи недопустимого типа может создать угрозу для безопасности (например, в случае некоторых типов литиевых батарей).

4. Не бросайте батарею в огонь или горячую печь, не сдавливайте и не разрезайте батарею, поскольку это может привести к взрыву.

5. Нахождение батареи в среде с чрезвычайно высокой температурой может привести к взрыву или к утечке горючей жидкости или газа.

6. Нахождение батареи в среде с чрезвычайно низким давлением воздуха может привести к взрыву или к утечке горючей жидкости или газа.

7. Утилизируйте использованные батареи в соответствии с инструкциями.

- При появлении дыма, необычного запаха или шума немедленно отключите питание устройства, извлеките вилку кабеля питания из розетки и обратитесь в сервисный центр.
- Используйте источник бесперебойного электропитания и рекомендованный квалифицированный жесткий диск, если это возможно.
- При использовании устройства с лопастями вентилятора или антеннами соблюдайте достаточное расстояние между частями тела и лопастями вентилятора или антеннами. Отключите источник электропитания перед техническим обслуживанием устройства.
- Не прикасайтесь к неизолированным компонентам (таким как металлические входные контакты) и подождите не менее 5 минут после выключения устройства, пока не разрядятся все электрические конденсаторы.
- Никогда не ставьте устройство на неустойчивую поверхность. Падение устройства на человека может стать причиной серьезных травм или смерти.
- Если в устройстве используется трехконтактный сетевой штепсель, его необходимо надлежащим образом подсоединить к заземленной розетке электросети.

Меры предосторожности

Перед подключением и эксплуатацией устройства ознакомьтесь с приведенной ниже информацией.

- Устройство не должно подвергаться воздействию капель и брызг воды; не допускается ставить на него предметы, наполненные жидкостью, например вазы с цветами.
- Не ставьте на устройство источники открытого огня, например горящие свечи.
- В устройствах с вентиляционными отверстиями вентиляция должна быть беспрепятственной; на вентиляционные отверстия не должны находиться посторонние предметы, в том числе газеты, скатерти и занавески. Не допускается размещение устройства на кровати, диване, ковре или другой поверхности, при которой вентиляционные отверстия заблокированы.
- При высокой рабочей температуре (от 40 до 55 °C) мощность некоторых адаптеров питания может снижаться.
- Если устройство подлежит монтажу на стене или потолке,
  1. Установите устройство в соответствии с инструкциями, приведенными в настоящем руководстве.
  2. По избежание травм устройство необходимо надежно закрепить на монтажной поверхности согласно инструкциям по установке.
- Если адаптер питания входит в комплект поставки устройства, используйте только прилагаемый адаптер.
- Если вы хотите подключить устройство самостоятельно, выберите соответствующий кабель для подачи питания в соответствии с электрическими параметрами, указанными на паспортной табличке устройства. Снимите изоляцию в соответствующем месте с помощью стандартного инструмента для зачистки проводов. По избежание нежелательных последствий длина оголенных проводов не должна быть чрезмерной, чтобы провода не замыкались и не подвергались воздействию окружающей среды.

- Прежде чем подключать кабели, устанавливать или разбирать устройство, убедитесь, что питание отключено.

Українська

Відповідність нормативним вимогам та інформація щодо певних батарей

Прочитайте всю інформацію й умови, що містяться в цьому документі, та збережіть його для подальшого використання.

Для отримання більш детальної інформації про пристрій і знання щодо його використання відвідайте наш вебсайт: https://www.hikvision.com або https://www.hi-watch.eu/. Крім того, щоб отримати більш детальну інформацію, ви можете звернутися до інших документів (якщо є), які постачаються разом із пристроєм, або відскановувати QR-код (якщо є) на упаковці.

ЗАЯВА ПРО ВІДМОВУ ВІД ВІДПОВІДАЛЬНОСТІ

У МАКСИМАЛЬНИХ МЕЖАХ, ДОЗВОЛЕНИХ ЗАСТОСОВУВАНИМ ЗАКОНОМ, ЦЕЙ ДОКУМЕНТ ТА ОПИСАНИЙ ВИРІБ З ЙОГО АПАРАТНИМ ЗАБЕЗПЕЧЕННЯМ, ПРОГРАМНИМ ЗАБЕЗПЕЧЕННЯМ ТА МІКРОПРОГРАМНИМ ЗАБЕЗПЕЧЕННЯМ НАДАЮТЬСЯ НА УМОВАХ «ЯК Є» ТА «З УСІМА НЕДОЛІКАМИ ТА ПОМИЛКАМИ». HIKVISION НЕ НАДАЄ ЖОДНИХ ГАРАНТІЙ, ЯВНИХ АБО ОЧІКУВАНИХ, ВКЛЮЧАЮЧИ, БЕЗ ОБМЕЖЕНЬ, КОМЕРЦІЙНІ ЯКОСТІ, ЗАДОВІЛЬНУ ЯКІСТЬ АБО ПРИДАТНІСТЬ ДЛЯ КОНКРЕТНОЇ МЕТИ. ВИКОРИСТАННЯ ВИРОБУ ВІДБУВАЄТЬСЯ НА ВАШ ВЛАСНИЙ РИЗИК. КОМПАНІЯ HIKVISION НІ В ЯКОМУ РАЗІ НЕ НЕСЕ ВІДПОВІДАЛЬНОСТІ ПЕРЕД ВАМИ ЗА БУДЬ-ЯКІ СПЕЦІАЛЬНІ, ЛОГІЧНО ВИТІКАЮЧІ, ВИПАДКОВІ АБО НЕПРЯМІ ЗБИТКИ, ВКЛЮЧАЮЧИ, КРІМ ІНШОГО, ПОШКОДЖЕННЯ, ЩО ВЕДУТЬ ДО ВТРАТИ КОМЕРЦІЙНОГО ПРИБУТКУ, ПЕРЕРИВАННЯ ДІЛОВОЇ АКТИВНОСТІ АБО ВТРАТИ ДАНИХ, ПОШКОДЖЕННЯ СИСТЕМ АБО ВТРАТИ ДОКУМЕНТАЦІЇ, НЕЗАЛЕЖНО, ЧИ ВНАСЛІДОК ПОРУШЕННЯ КОНТРАКТУ, ЦИВІЛЬНОГО ПРАВОПОРУШЕННЯ (ВКЛЮЧАЮЧИ НЕДБАЛІСТЬ), ВІДПОВІДАЛЬНОСТІ ЗА ВИРІБ, АБО ІНШИМ ЧИНОМ, ПОВ'ЯЗАНИХ З ВИКОРИСТАННЯМ ВИРОБУ, НАВІТЬ ЯКЩО КОМПАНІЯ HIKVISION ПОВІДОМЛЯЛА ПРО МОЖЛИВІСТЬ ТАКИХ ЗБИТКІВ АБО ВТРАТ.

ВИ УСВІДОМЛЮЄТЕ, ЩО ПРИРОДА ІНТЕРНЕТУ НЕСЕ ПРИТАМАННІ РИЗИКИ ДЛЯ БЕЗПЕКИ, І КОМПАНІЯ HIKVISION НЕ БЕРЕ НА СЕБЕ ЖОДНОЇ ВІДПОВІДАЛЬНОСТІ ЗА НЕНОРМАЛЬНУ РОБОТУ, ВТРАТУ КОНФІДЕНЦІЙНОСТІ АБО ІНШІ ЗБИТКИ В РЕЗУЛЬТАТІ КІБЕР-АТАК, ХАКЕРСЬКИХ АТАК, ЗАРАЖЕНЬ ВІРУСАМИ АБО ІНШИХ РИЗИКІВ ДЛЯ БЕЗПЕКИ В ІНТЕРНЕТІ. ОДНАК, КОМПАНІЯ HIKVISION В РАЗІ НЕОБХІДНОСТІ НАДАСТЬ СВОЄЧАСНУ ТЕХНІЧНУ ПІДТРИМКУ.

ВИ ПОГОДЖУЄТЕСЬ ВИКОРИСТОВУВАТИ ЦЕЙ ВИРІБ У ВІДПОВІДНОСТІ ДО ВСІХ ЗАСТОСОВУВАНИХ ЗАКОНІВ, І ВИ НЕСЕТЕ ОДНООСІБНУ ВІДПОВІДАЛЬНІСТЬ ЗА ЗАБЕЗПЕЧЕННЯ ВИКОРИСТАННЯ ВИРОБУ ВІДПОВІДНО ДО ЗАСТОСОВУВАНОГО ЗАКОНУ. ЗОКРЕМА, ВИ НЕСЕТЕ ВІДПОВІДАЛЬНІСТЬ ЗА ВИКОРИСТАННЯ ЦЬОГО ВИРОБУ СПОСОБОМ, ЯКИЙ НЕ ПОРУШУЄ ПРАВА ТРЕТІХ СТОРІН, ВКЛЮЧАЮЧИ, БЕЗ ОБМЕЖЕНЬ, ПРАВА РОЗГОЛОШЕННЯ, ПРАВА ІНТЕЛЕКТУАЛЬНОЇ ВЛАСНОСТІ ТА ІНШІ ПРАВА ЩОДО КОНФІДЕНЦІЙНОСТІ. ВИ НЕ ПОВИННІ ВИКОРИСТОВУВАТИ ЦЕЙ ВИРІБ ДЛЯ БУДЬ-ЯКОГО ЗАБОРОНЕНОГО КІНЦЕВОГО ПРИЗНАЧЕННЯ, ВКЛЮЧАЮЧИ РОЗРОБКУ ЧИ ВИРОБНИЦТВО ЗБРОЇ МАСОВОГО ЗНИЩЕННЯ, РОЗРОБКУ ЧИ ВИРОБНИЦТВО ХІМІЧНОЇ АБО БІОЛОГІЧНОЇ ЗБРОЇ, БУДЬ-ЯКІ ДІЇ В КОНТЕКСТІ, ПОВ'ЯЗАНОМУ З ЯДЕРНОЮ ВИБУХОВОЮ РЕЧОВИНОЮ АБО НЕБЕЗПЕЧНИМ ЯДЕРНИМ ПАЛИВНИМ ЦИКЛОМ, АБО НА ПІДТРИМКУ ПОРУШЕНЬ ПРАВ ЛЮДИНИ.

У РАЗІ ВИНИКНЕННЯ БУДЬ-ЯКИХ СУПЕРЕЧНОСТЕЙ МІЖ ЦИМ ДОКУМЕНТОМ І ЧИННИМ ЗАКОНОДАВСТВОМ БІЛЬШУ ЮРИДИЧНУ СИЛУ МАЄ ОСТАННЄ.

Ці положення застосовуються лише до продуктів, які мають відповідний знак або інформацію.

Декларація відповідності нормативним вимогам ЄС :

Цей виріб й аксесуари до нього (якщо є в комплекті) мають маркування «CE», в тому відповідають чинним гармонізованим європейським стандартам, порядкованим у Директиві з електромагнітної сумісності (EMCD) 2014/30/ЄС і Директиві щодо обмеження використання шкідливих речовин (RoHS) 2011/65/ЄС.

Примітка: Продукти в вхідною напругою від 50 до 1000 В змінного струму або від 75 до 1500 В постійного струму відповідають Директиві 2014/35/ЄС (LVD), а решта продукти відповідає

Директива 2001/95/ЄС (GPSD). Щоб дізнатися напевно, перевірте інформацію про джерело живлення.

Повний текст декларації відповідності нормативним вимогам ЄС можна знайти за адресою: https://www.hikvision.com/en/support/compliance/declaration-of-conformity.

Увага! У побутових умовах виріб класу А може створювати радіоперешкоди, що може вимагати від користувача вжиття належних заходів.

Директива з утилізації електричного й електронного обладнання (WEEE) 2012/19/ЄС: Вироби, позначені цим символом, не можна утилізувати у Європейському Союзі як несортовані побутові відходи. Щоб забезпечити правильну переробку цього виробу, поверніть його місцевому постачальнику під час придбання аналогічного нового обладнання, або здайте його до спеціально призначеного пункту збирання відходів. Більше інформації див. на сайті www.recyclethis.info.

Регламент (ЄС) 2023/1542 (Регламент щодо акумуляторів): Цей виріб містить батарею, яка відповідає вимогам Регламенту (ЄС) 2023/1542. Батарею не можна утилізувати в Європейському Союзі як несортовані побутові відходи. Інформацію щодо батареї див. у документації до виробу. Батарея позначена цим символом, який може включати букви, що вказують на наявність кадмію (Cd) або свинцю (Pb). Щоб забезпечити правильну переробку батареї, поверніть її постачальнику або здайте до спеціалізованого пункту збирання відходів. Більше інформації див. на сайті www.recyclethis.info.

Інформація щодо техніки безпеки

Перш ніж використовувати пристрій, прочитайте всю інформацію щодо техніки безпеки.

- Належно встановлюйте всі пароль та інші параметри безпеки в обов'язком установленні та/або кінцевого користування.
- Надійно встановіть вилку в електричну розетку. Не підключайте декілька пристроїв до одного електричного подовжувача. Перед підключенням або відключенням аксесуарів і периферійних пристроїв відключайте живлення пристрою.
- Електрична розетка має бути встановлена біля обладнання й до неї повинен бути вільний доступ.
- Якщо пристрій має позначку ⚡, що вказує на небезпечну напругу, підключення зовнішніх дротів до клем пристрою повинно здійснюватися особою, яка має відповідну підготовку.
- Це обладнання не підходить для використання в місцях, де можуть перебувати діти.

Увага!

1. Не ковтайте батарею. Небезпека хімічного опіку!
2. У цьому виробі встановлена батарейка-таблетка. Якщо проковтнути батарейку-таблетку, це може викликати серйозні внутрішні опіки всього за 2 години й навіть призвести до смерті.
3. Встановлення батареї невідповідного типу може призвести до порушення системи захисту (наприклад, у разі використання літієвих батарей деяких типів).
4. Не кидайте батарею у вогонь або в гарячу піч, не розбивайте та не розрізуйте її. Це може призвести до вибуху.
5. Не залишайте батарею в місцях із дуже високою температурою. Це може призвести до вибуху або витоку вогненебезпечної рідини або газу.
6. Не залишайте батарею в місцях із дуже низьким атмосферним тиском. Це може призвести до вибуху або витоку вогненебезпечної рідини або газу.
7. Утилізуйте використані батареї згідно з інструкціями.

- Якщо пристрій випускає дим, запах або видає шум, негайно вийміть живлення, від'єднайте кабель живлення та зверніться в сервісний центр.
- Використовуйте пристрій разом із ДБЖ та, якщо це можливо, використовуйте рекомендований виробником жорсткий диск.
- У корпусі пристрою, у складі якого є лопаті вентилятора або двигуни, тримайте кінцевих подалі від лопатей вентилятора й двигунів. Під час технічного обслуговування вимикайте джерело живлення.

- Не торкайтесь оголених компонентів (таких як оголені контакти вхідних роз'ємів) і вимкніть живлення щонайбільше 5 хвилин після вимкнення пристрою, оскільки ці компоненти все ще можуть знаходитися під напругою.
- У жодному разі не розміщуйте пристрій на нижній поверхні. Пристрій може впасти, що може призвести до серйозної травми або смерті.
- Якщо вилка шнура живлення пристрою має 3 штирі, її слід напряжити нижче підключати до електричної розетки з заземленням.

Попереджувальні та застережні поради

Перш ніж підключати й експлуатувати пристрій, ознайомтеся з дотримуйтеся такої поради:

- Не допускайте потрапляння на пристрій краплень чи бризок. У жодному разі не ставте на пристрій предмети, наповнені рідиною, як-от вази.
- Забороняється розміщувати на пристрої джерела відкритого вогню, як-от свічки, які горять.
- У випадку пристроїв із вентиляційними отворами не можна перешкоджати вентиляції шляхом накривання вентиляційних отворів такими предметами, як-от газетами, скатертинами або шторами. Забороняється блокувати отвори шляхом розміщення пристрою на ліжку, дивані, килимі або іншій аналогічній поверхні.
- За високої робочої температури (від 40 °C (104 °F) до 55 °C (131 °F)) потужність деяких блоків живлення може знижуватися.
- Якщо пристрій потрібно встановити на стіні або стелі:
  1. Встановлюйте пристрій відповідно до вказівок у цій інструкції.
  2. Щоб уникнути травм, цей пристрій слід надійно закріпити на встановленій поверхні відповідно до вказівок щодо встановлення.
- Якщо блок живлення входить у комплект поставки, використовуйте тільки наданий блок живлення.
- Якщо вам потрібно самостійно під'єднати пристрій, вибирайте живлений провід для подачі живлення відповідно до електричних характеристик, зазначених на пристрої. За допомогою стандартного пристрою для зняття ізоляції видаліть ізоляцію з частини проводу відповідної довжини. Щоб уникнути технічних несправностей, довжина оголеного проводу повинна бути належною, а контакт з оголеним проводом повинен бути заземленим.
- Перш ніж під'єднувати, встановлювати або розбирати пристрій, переконайтеся, що живлення від'єднано.

العربية

الامتثال التنظيمي ومعلومات السلامة

[illegible] https://www.hikvision.com [illegible] https://www.hikvision.com [illegible]

إخلاء المسؤولية القانونية

[illegible] HIKVISION [illegible] HIKVISION [illegible] HIKVISION [illegible] HIKVISION [illegible] HIKVISION [illegible]

تنطبق هذه البنود فقط على المنتجات التي تحمل العلامة أو المعلومات المقابلة.

يوفر الامتثال التنظيمي الاتحاد الأوروبي

يحمل هذا المنتج وملحقاته علامة "CE" وفي توافق مع المعايير الأوروبية المنسقة المعمول بها والمدرجة تحت توجيه اللوائح الكهرومغناطيسية (2014/30/EU (EMCD، وتوجيه الحد من المواد الخطرة (2011/65/EU (RoHS، بخدمة اللوائح المنطبقة داخل نطاق الجهد من 50 إلى 1000 فولت تيار متردد أو 75 إلى 1500 فولت تيار مستمر مع توجيه الجهد المنخفض (2014/35/EU (LVD، وتوافق المنتجات الخالية من الزئبق مع توجيه أنظمة المنتج (2001/95/EC (GPSD. تم تصنيف المنتج على مواصفات مستوى السلامة المعمول بها في الاتحاد الأوروبي.

يمكن العثور على نص إعلان المطابقة للاتحاد الأوروبي على عنوان الإنترنت التالي:

https://www.hikvision.com/en/support/compliance/declaration-of-conformity

تحذير: في بيئة سكنية، قد يتسبب المنتج الذي تم تشغيله في حدوث تداخل لاسلكي يتطلب من المستخدم اتخاذ الإجراءات المناسبة.

توجيه 2012/19/EU (توجيه نفايات الأجهزة الكهربائية والإلكترونية (WEEE): لا يمكن التخلص من المنتجات التي تحمل هذا الرمز بوصفها نفايات بلدية غير مصنفة في الاتحاد الأوروبي. وللتوافق مع لائحة الاتحاد الأوروبي، احمل هذا المنتج إلى المورد المحلي الذي تعمل معه عند شراء جهاز جديد مكافئ أو تخلص منه في نقاط التجميع المعتمدة للتصنيف على أنه من النفايات. راجع: www.recycle-this.info

لائحة (الاتحاد الأوروبي) 1542/2023 (لائحة البطاريات): يحتوي هذا المنتج على بطارية متوافقة مع لائحة (الاتحاد الأوروبي) 1542/2023. لا يمكن التخلص من البطارية بوصفها نفايات بلدية غير مصنفة في الاتحاد الأوروبي. وللتوافق مع المنتج المستخدم هذه البطارية، تحتاج البطارية هذه الرمز الذي قد يتضمن حروفًا تدل على الكادميوم (Cd) أو الرصاص (Pb). للتوافق، يجب إعادة التدوير بوصفها نفايات البطارية إلى المورد الذي تتعامل معه، أو إلى نقطة تجميع معتمدة. للحصول على مزيد من المعلومات، راجع: www.recycle-this.info

معلومات السلامة

يُرجى قراءة جميع معلومات السلامة بعناية قبل الاستخدام.

- تقع مسؤولية التكوين الصحيح لجميع كلمات المرور وإعدادات الأمان الأخرى على عاتق المثبت و/أو المستخدم النهائي.
- قم بتوصيل الكابل بإحكام بمقبس الطاقة. لا تقم بتوصيل عدة أجهزة بمحول طاقة واحد. قم بإيقاف تشغيل الجهاز قبل توصيل وفصل المتصلات والأجهزة الطرفية.
- يجب تركيب مقبس التيار الكهربائي بالقرب من الجهاز بحيث يسهل الوصول إليه.
- بالنسبة للجهاز الذي يحتوي على علامة ⚠ تشير إلى وجود خطر صاعق، تطلب الأسلاك الخارجية المتصلة بالأطراف التركيب من قِبل شخص مؤهل.
- هذا الجهاز غير مناسب للاستخدام في الأماكن التي يُحتمل وجود أطفال فيها.

تحذير:

1. لا تبتلع البطارية. خطر الإصابة بالحروق الكيميائية!
2. يحتوي هذا المنتج على بطارية عملة/خلية زر. إذا تم ابتلاع البطارية الجافة على شكل عملة معدنية/زر، فقد يتسبب ذلك في الإصابة بحروق داخلية شديدة في غضون ساعتين فقط ويمكن أن يؤدي إلى الوفاة.
3. قد يؤدي الاستبدال غير الصحيح للبطارية بنوع غير صحيح إلى إبطال الحماية (على سبيل المثال، في حالة بعض أنواع بطاريات الليثيوم).
4. لا تتخلص من البطارية بإلقائها في النار أو في فرن ساخن، أو تقم بسحق البطارية أو تقطيعها ميكانيكيًا، مما قد يؤدي إلى حدوث انفجار.
5. لا تترك البطارية في بيئة محيطة ذات درجة حرارة عالية للغاية، مما قد يؤدي إلى حدوث انفجار أو تسرب سائل أو غاز قابل للاشتعال.
6. لا تُعرّض البطارية لضغط هواء منخفض للغاية، مما قد يؤدي إلى حدوث انفجار أو تسرب سائل أو غاز قابل للاشتعال.
7. تخلص من البطاريات المستخدمة حسب التعليمات.

- إذا انبعث دخان أو رائحة غريبة أو ضوضاء من الجهاز، فأوقف تشغيل الطاقة على الفور وافصل كابل الطاقة، ثم اتصل بمركز الخدمة.
- استخدم الجهاز جنبًا إلى جنب مع UPS، واستخدم محركات الأقراص الثابتة الموصى بها من المصنع إن أمكن.
- بالنسبة للجهاز المزود بريش المروحة أو محركات، احتفظ بأجزاء الجسم بعيدًا عن ريش المروحة أو المحركات، وافصل مصدر الطاقة أثناء الصيانة.
- لا تلمس المكونات الحرارية (مثل غطاء الكابل المعدني للمحول) وانتظر لمدة 5 دقائق على الأقل، لأن الأجزاء الكهربائية موجودة بعد إيقاف تشغيل الجهاز.
- لا تقم بوضع الجهاز أبدًا في مكان غير مستقر. قد يسقط الجهاز، مما يتسبب في حدوث إصابات خطيرة أو الوفاة.
- إذا كان الجهاز يستخدم الكابل لإمداد طاقة للأجزاء الكهربائية، فيجب توصيله بمأخذ تيار كهربائي مؤرض بشكل صحيح.

نصائح وقائية وتحذيرية

قبل توصيل جهازك وتشغيله، نرجو أن تعير بالنصائح التالية:

- يجب ألا يتعرض الجهاز لبخار المتطاير أو الغبار، ويجب عدم وضع الأشياء المصنوعة بالسوائل على الجهاز، مثل الترمومتر.
- لا يجب وضع مصادر لهب مكشوفة على الجهاز، مثل الشموع المضاءة.
- بالنسبة للجهاز المزود بالمنافذ الهوائية، يجب عدم إعاقة الهوية عن طريق تغطية الفتحات الهوية ووضع الأشياء عليها، مثل الصحف وبطاريات الطاولة والستائر، يجب عدم سد الفتحات مطلقاً عن طريق وضع الجهاز على السرير أو الأريكة أو السجاد أو أي سطح آخر مشابه.
- في درجة حرارة التشغيل العالية (40 درجة مئوية (104 درجة فهرنهايت) إلى 55 درجة مئوية (131 درجة فهرنهايت)) قد تنخفض طاقة بعض موديلات الطاقة.
- إذا كانت هناك حاجة إلى تركيب الجهاز على الجدار أو السقف:
  1) قم بتركيب الجهاز وفقاً للتعليمات الواردة في هذا الدليل.
  2) للجانب الإضافة، يجب تثبيت هذا الجهاز على سطح التركيب بإحكام وفقاً للمتطلبات التركيب.
- في حال توفر مدخل طاقة في هوائ الجهاز، استخدم الصمام المزدوج الطرف.
- إذا تم توصيل الجهاز بالطاقة، فتحت السلك المزدوج مع مصدر الطاقة وفقاً للمتطلبات الكهربائية المرسومة على الجهاز. افصل السلك بالمدخل لدة الهوية الأسلاك الكهربية في الوضع المزدوج. للجانب حدوث حرائق وصعقة، يجب أن يكون طول السلك المزدوج مناسباً، ويجب ألا تكون الموصلات مكشوفة.
- تأكد من فصل الطاقة قبل توصيل أسلاك الجهاز، أو تركيبه أو فكه.

See Far, Go Further

Scan to View Product Return Material Authorization (RMA) Policy

U0397015-A